(19)中华人民共和国国家知识产权局

(12)实用新型专利

(10)授权公告号 CN 205607954 U
(45)授权公告日 2016.09.28

(21)申请号 201620135810.2

(22)申请日 2016.02.23

(73)专利权人 惠涌
地址 214000 江苏省无锡市滨湖区河埒街道惠河社区庙巷40号

(72)发明人 惠涌

(51)Int.Cl.
G01N 33/00(2006.01)

(ESM)同样的发明创造已同日申请发明专利

权利要求书1页 说明书1页 附图2页

(54)实用新型名称

便携式车用环境监测及USB充电一体设备

(57)摘要

本实用新型涉及一种便携式车用环境监测及USB充电一体设备，包括外壳、控制电路板和金属插片，外壳内设有控制电路板，所述控制电路板的一端连接弹簧，一端连接第二电路板，控制电路板两侧设有伸出外壳的金属插片，所述第二电路板上设有USB接口、监测芯片和蓝牙芯片。通过监测芯片和蓝牙芯片实现对车内空气环境进行实时监测和传输数据，方便快捷，可操作性强；USB接口方便对电子产品进行充电，简单方便。

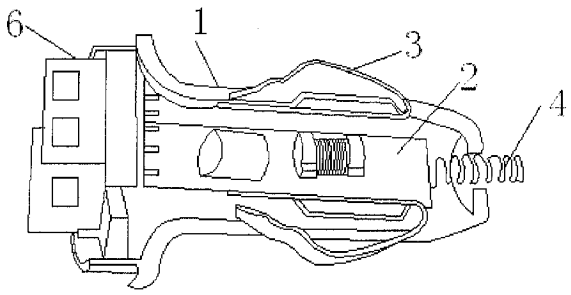

CN 205607954 U

1.一种便携式车用环境监测及USB充电一体设备，其特征在于：包括外壳、控制电路板和金属插片，所述外壳内设有控制电路板，所述控制电路板的一端连接弹簧，一端连接第二电路板，所述控制电路板两侧设有伸出外壳的金属插片，所述第二电路板上设有USB接口、监测芯片和蓝牙芯片。

2.根据权利要求1所述便携式车用环境监测及USB充电一体设备，其特征在于：所述控制电路板垂直连接第二电路板，所述USB接口为2个。

便携式车用环境监测及USB充电一体设备

技术领域

[0001] 本实用新型涉及车用设备，尤其是涉及一种便捷式车用环境监测及USB充电一体设备。

背景技术

[0002] 现有的车用设备大多功能单一，局限性较大，无法实现一机多用，占用车内空间；且目前尚且没有车内环境监测装置，无法实现对车内空气进行检测。

发明内容

[0003] 本实用新型旨在解决上述缺陷，提供了一种便携式车用环境监测及USB充电一体设备。

[0004] 为了克服背景技术中存在的缺陷，本实用新型解决其技术问题所采用的技术方案是：一种便携式车用环境监测及USB充电一体设备，包括外壳、控制电路板和金属插片，外壳内设有控制电路板，所述控制电路板的一端连接弹簧，一端连接第二电路板，控制电路板两侧设有伸出外壳的金属插片，第二电路板上设有USB接口、监测芯片和蓝牙芯片。

[0005] 在本实用新型的一个较佳实施例中，控制电路板垂直连接第二电路板，所述USB接口为2个。

[0006] 本实用新型的有益效果是：通过监测芯片和蓝牙芯片实现对车内空气环境进行实时监测和传输数据，方便快捷，可操作性强；USB接口方便对电子产品进行充电，简单方便。

附图说明

[0007] 下面结合附图和实施例对本实用新型进一步说明。

[0008] 图1是本实用新型的结构示意图；

[0009] 图2是图1的俯视图；

[0010] 图3是图1的左视图。

具体实施方式

[0011] 如图1至图3所示一种便携式车用环境监测及USB充电一体设备，包括外壳1、控制电路板2和金属插片3，外壳1内设有控制电路板2，控制电路板2的一端连接弹簧4，一端连接第二电路板5，控制电路板2两侧设有伸出外壳1的金属插片3，第二电路板5上设有USB接口6、监测芯片7和蓝牙芯片8。

[0012] 控制电路板2垂直连接第二电路板5，USB接口为2个。

[0013] 监控芯片实现对车内的空气环境进行实时监测，同时蓝牙芯片可将测得的数据传输至手机；蓝牙芯片还可实现对其他数据的传输，简单易行；USB接口方便对电子设备进行充电，方便快捷。

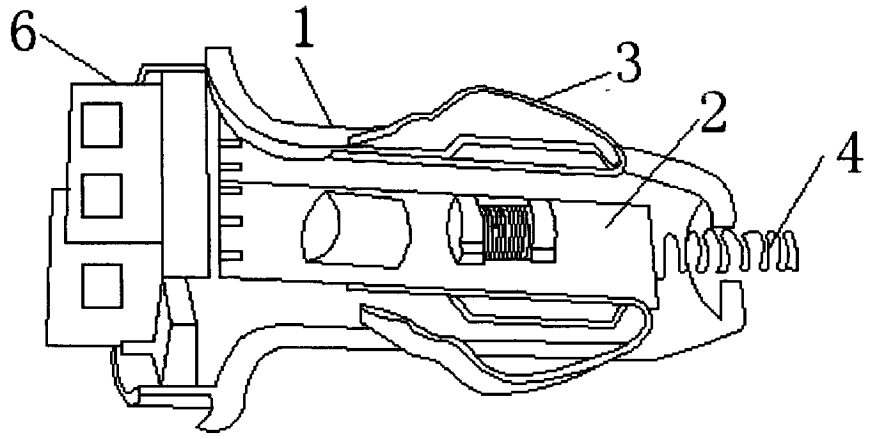

图1

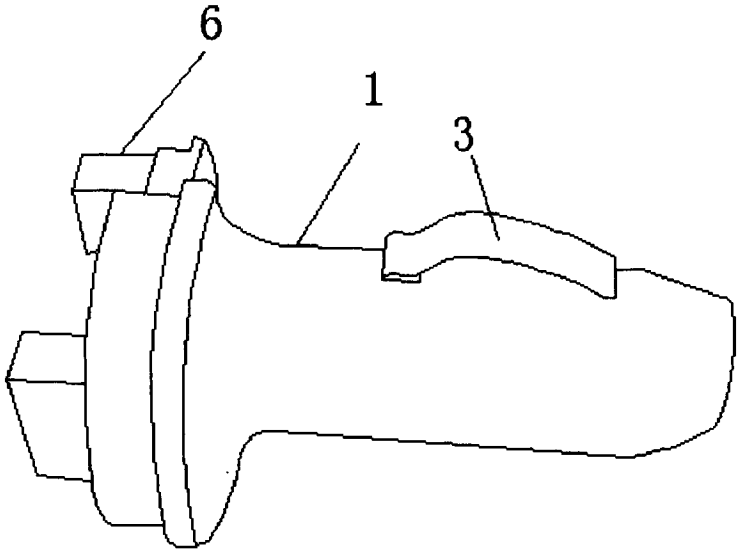

图2

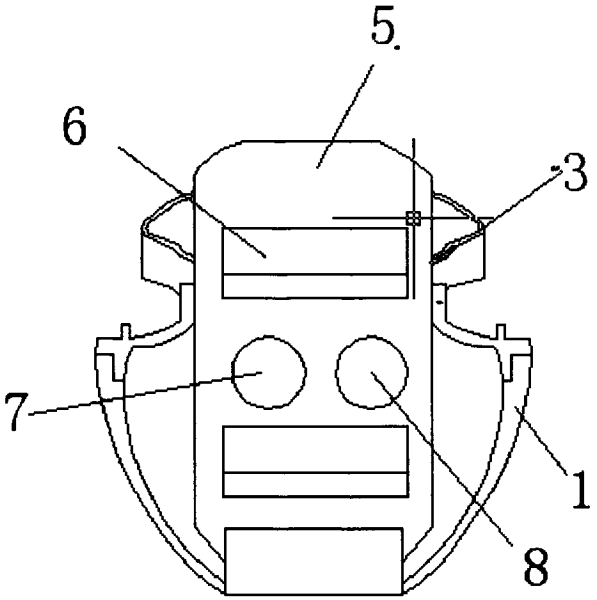

图3