(19)中华人民共和国国家知识产权局

(12)实用新型专利

(10)授权公告号 CN 203058678 U
(45)授权公告日 2013.07.17

(21)申请号 201220709161.4

(22)申请日 2012.12.20

(73)专利权人 济南吉利汽车有限公司
地址 250109 山东省济南市高新区春晖路1777号
专利权人 浙江吉利控股集团有限公司

(72)发明人 冯云庚 朱新科 王凤娇 程文安 郑伟

(74)专利代理机构 杭州杭诚专利事务所有限公司 33109
代理人 尉伟敏

(51)Int.Cl.
A45C 11/24(2006.01)
H04M 1/02(2006.01)

权利要求书1页 说明书2页 附图1页

(54)实用新型名称

多用途手机套

(57)摘要

本实用新型涉及一种多用途手机套，其目的在于提供一种可用于存放车票的多用途手机套。该多用途手机套，包括手机套本体，所述手机套本体表面上设有矩形薄片，所述薄片的三边均与手机套本体连接从而形成具有一袋口的可收纳车票的车票包。本实用新型的有益效果是：解决了车票随处存放、容易丢失或露财的问题，适宜推广应用。

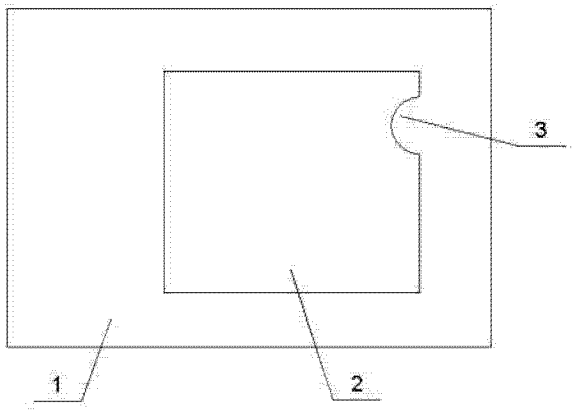

CN 203058678 U

1. 一种多用途手机套，包括手机套本体（1），其特征在于：所述手机套本体（1）表面上设有矩形薄片，所述薄片的三边均与手机套本体（1）连接从而形成具有一袋口的可收纳车票的车票包。

2. 根据权利要求 1 所述的多用途手机套，其特征在于：所述薄片为布片（2），其三边与手机套本体（1）缝合。

3. 根据权利要求 2 所述的多用途手机套，其特征在于：所述车票包的开口边上设有缺口。

4. 根据权利要求 3 所述的多用途手机套，其特征在于：所述缺口为 U 形。

5. 根据权利要求 1 至 4 任一项所述的多用途手机套，其特征在于：所述手机套本体（1）的与薄片连接的面为防消磁材料制成。

多用途手机套

技术领域

[0001] 本实用新型涉及一种手机套，尤其涉及一种可存放车票的手机套。

背景技术

[0002] 当今社会，手机遍布全国，手机成了人们生活必不可少的物品，无论吃饭、住宿、出行，手机都错步不离。有人把手机比作了爱人、妻子，其实一点也不为过。现如今，大多数人出差不是把车票放在口袋里，就是放进钱包。放钱包里面，虽说不容易忘记，但是过安检拿车票，很容易暴露钱财，引起不法人员注意；放口袋虽说简单，但很容易从口袋里掉出来，容易丢失，轻则使人着急，血压升高，重则错过列车，耽误行程。

[0003] 中国专利公告号 CN201518846U 公开了一种多用途手机套，包括手机套体和腰卡，手机套体后面设置有安装手机电池的电池槽，电池槽上侧面设电池触点，由电池触点引出电池接线，电池槽外加电池盖，电池槽设置在手机套体后面与前面之间的内侧或后面与腰卡之间的外侧，电池触点所引出的电池接线带有方便手机供电的接头，手机套并设有收容接线和接头的袋槽。该多用途手机套主要用于多备用一块电池，而不能用于存放车票。

实用新型内容

[0004] 本实用新型的目的在于提供一种可用于存放车票的多用途手机套，以解决背景技术中存在的问题。

[0005] 为了实现上述目的，本实用新型多用途手机套的技术方案是：一种多用途手机套，包括手机套本体，所述手机套本体表面上设有矩形薄片，所述薄片的三边均与手机套本体连接从而形成具有一袋口的可收纳车票的车票包。该技术方案的设计思想是：利用手机成为人们不可缺少的物品，在手机套上增加车票包，车票放在车票包里，只要手机不丢，车票永远在身边，这样就解决了车票随处存放、容易丢失或露财的问题。

[0006] 作为优选，所述薄片为布片，其三边与手机套本体缝合。布片三边与手机套本体缝合，一边开口，形成车票包。

[0007] 作为优选，所述车票包的开口边上设有缺口。设计缺口方便取用车票。

[0008] 作为优选，所述缺口为 U 形。形状吻合拇指外形，设计人性化。

[0009] 作为优选，所述手机套本体的与薄片连接的面为防消磁材料制成。该项旨在防止车票与手机相互影响而消磁。

[0010] 本实用新型多用途手机套的有益效果是：解决了车票随处存放、容易丢失或露财的问题。

附图说明

[0011] 图 1 为本实用新型多用途手机套的一种结构示意图。

[0012] 图中标号分别为：1. 手机套本体 2. 布片 3. U 形缺口。

具体实施方式

[0013] 下面通过实施例并结合附图对本实用新型的技术方案作进一步的具体描述。

[0014] 实施例：

[0015] 一种多用途手机套，如图 1 和图 2 所示，包括手机套本体 1，所述手机套本体 1 表面上设有矩形布片 2，其三边与手机套本体 1 缝合从而形成具有一袋口的可收纳车票的车票包，所述车票包的开口边上设有 U 形缺口 3。

[0016] 所述手机套本体 1 的与布片 2 连接的面为防消磁材料制成。

[0017] 利用手机成为人们不可缺少的物品，在手机套上增加车票包，车票放在车票包里，只要手机不丢，车票永远在身边，这样就解决了车票随处存放、容易丢失或露财的问题。

[0018] 上述所描述的具体实施例仅仅是对本实用新型的构思作优选举例说明。凡在本实用新型的精神和原则之内所做的任何修改或补充或等同替代，均应包含在本实用新型权利要求的保护范围之内。

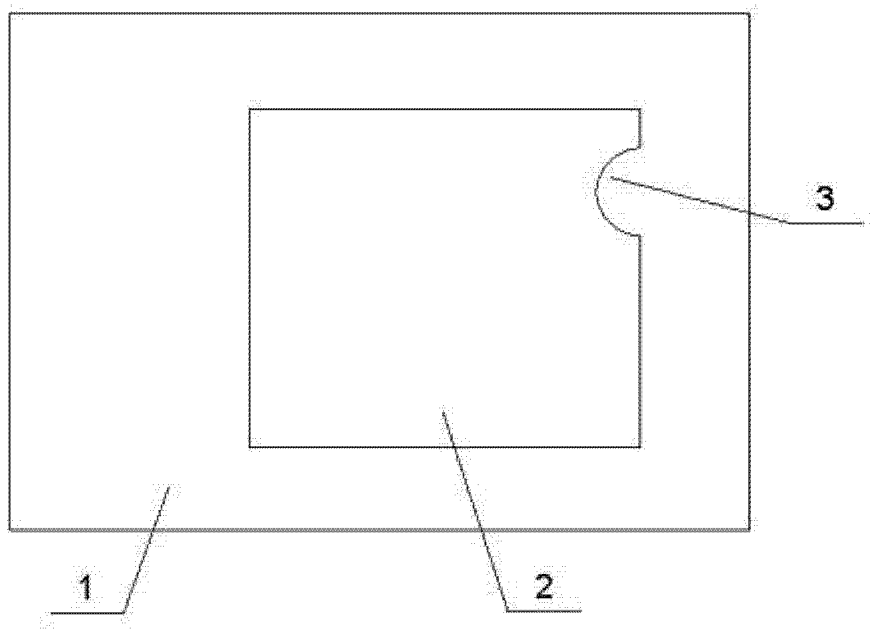

图 1