(19)中华人民共和国国家知识产权局

(12)实用新型专利

(10)授权公告号 CN 202010037 U
(45)授权公告日 2011.10.19

(21)申请号 201120072398.1

(22)申请日 2011.03.18

(73)专利权人 陈子春
地址 063000 河北省唐山市路北区长宁道祥瑞里翰林雅居 403-2-901

(72)发明人 陈子春 陈晓斌 陈晓征

(74)专利代理机构 唐山永和专利商标事务所 13103
代理人 张云和

(51)Int.Cl.
A47J 27/21(2006.01)
A47J 27/022(2006.01)
A47J 27/026(2006.01)

权利要求书 1 页 说明书 1 页 附图 2 页

(54)实用新型名称

燃气灶用火环底水壶

(57)摘要

本实用新型涉及一种热水壶，尤其是一种燃气灶用火环底水壶，包括壶体，所述壶体底面设置有环形凹槽，该环形凹槽内壁与壶体外壁之间设置有引火管，该引火管与环形凹槽连通，本实用新型的有益效果是该水壶壶底采用环形凹槽，不但增加了壶底的受热面积，而且有利于水的循环，使热能充分被壶内的水所吸收，提高了热效率，节省了能源。

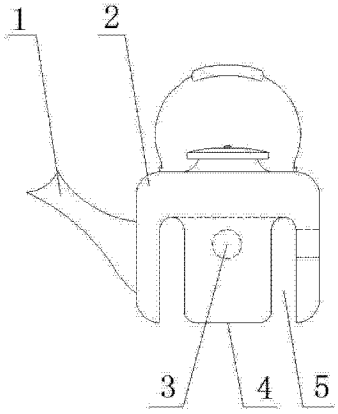

CN 202010037 U

1. 一种燃气灶用火环底水壶，包括壶体，其特征在于，所述壶体底面设置有环形凹槽，该环形凹槽内壁与壶体外壁之间设置有引火管，该引火管与环形凹槽连通。

燃气灶用火环底水壶

技术领域

[0001] 本实用新型涉及一种热水壶，尤其是一种燃气灶用火环底水壶。

背景技术

[0002] 目前市面上出售的热水壶大多数是平底壶，烧水时由于是底部单一平面受热，导致热能浪费严重，效率低，壶内的上、下部水循环缓慢，加热时间长。

发明内容

[0003] 本实用新型要解决的技术问题是：提供一种结构简单，采用环形凹槽壶底，热效率高的燃气灶用火环底水壶。

[0004] 解决其技术问题采用的技术方案是一种燃气灶用火环底水壶，包括壶体，所述壶体底面设置有环形凹槽，该环形凹槽内壁与壶体外壁之间设置有引火管， 该引火管与环形凹槽连通。

[0005] 本实用新型的有益效果是该水壶壶底采用环形凹槽，燃气火焰在壶底形成火环，不但增加了壶底的受热面积，而且有利于水的循环，使热能充分被壶内的水所吸收，提高了热效率，节省了能源。

附图说明

[0006] 图 1 为本实用新型结构示意图。

[0007] 图 2 为本实用新型壶底结构示意图。

[0008] 图中：壶嘴 1，壶体 2，引火管 3，壶底 4，环形凹槽 5。

具体实施方式

[0009] 以下结合附图及实施例对本实用新型作进一步说明：一种燃气灶用火环底水壶，由壶嘴 1，壶体 2，引火管 3，壶底 4，环形凹槽 5 构成，所述壶体 2 底面设置有环形凹槽 5，该环形凹槽 5 内壁与壶体 2 外壁之间设置有呈发散分布的引火管 3，该引火管 3 与环形凹槽 5 连通。

[0010] 首先将水壶放置在燃气灶上，使火焰从环形凹槽 5 进入在壶底 4 形成火环，当充分与环形凹槽 5 内壁热交换后从引火管 3 导出，其壶内的水充分与热能吸收，提高了热效率。

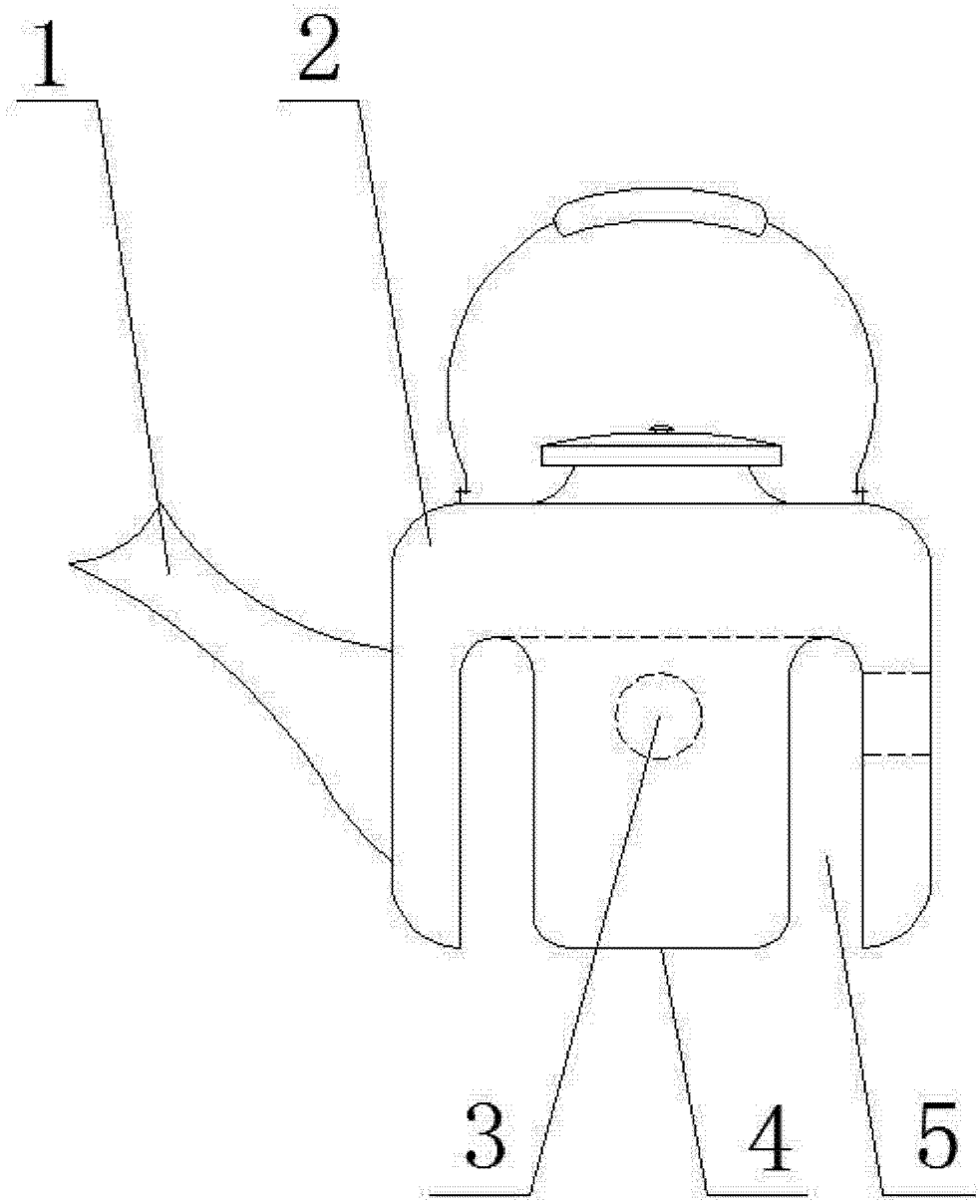

图 1

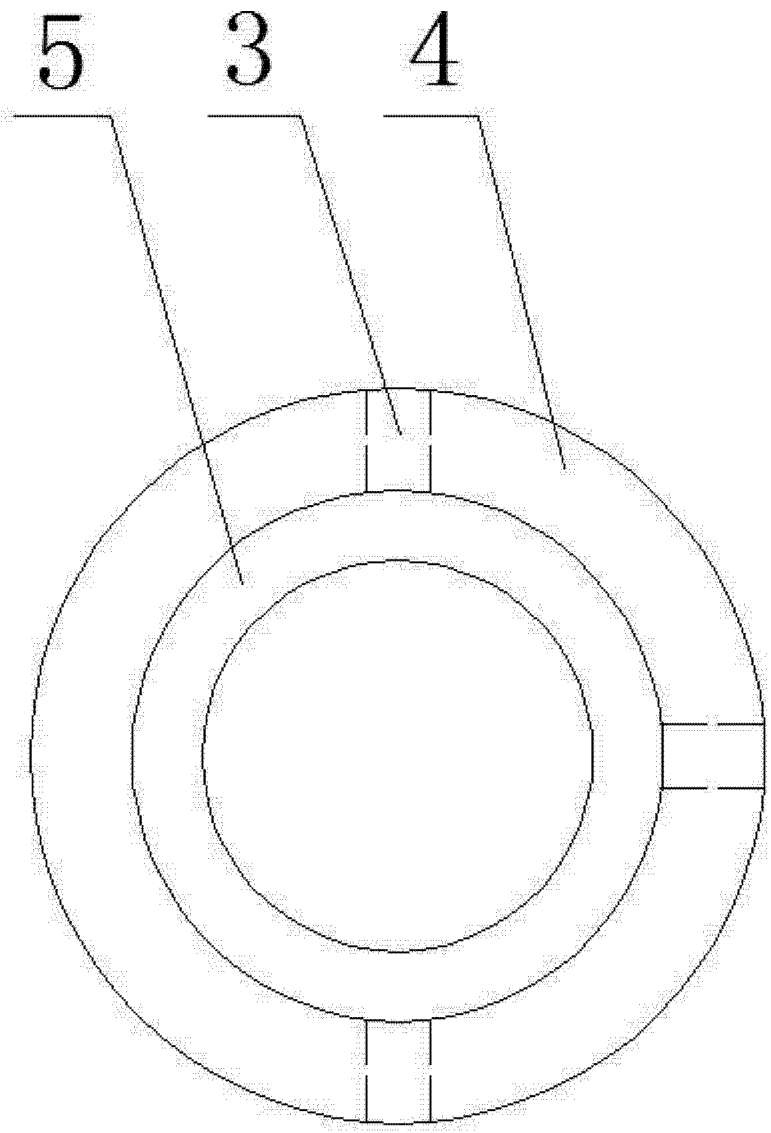

图 2