(19)国家知识产权局

(12)实用新型专利

(10)授权公告号 CN 220157940 U
(45)授权公告日 2023.12.12

(21)申请号 202321593540.6

(22)申请日 2023.06.20

(73)专利权人 佛山市中得文仪家具制造有限公司
地址 528300 广东省佛山市顺德区龙江镇旺岗三联工业区A04之一

(72)发明人 易晓明 朱希军

(74)专利代理机构 北京维正专利代理有限公司 11508
专利代理师 巴少谦

(51)Int.Cl.
A47C 17/86(2006.01)
A47C 17/13(2006.01)
H02J 7/00(2006.01)

权利要求书1页 说明书4页 附图3页

(54)实用新型名称

一种带有隐藏式充电设备的沙发

(57)摘要

本申请公开了一种带有隐藏式充电设备的沙发,属于家具加工技术领域,一种带有隐藏式充电设备的沙发,包括沙发本体和置物台,所述沙发本体与所述置物台固定连接,所述置物台侧壁开设有安装槽,所述安装槽内设置有充电设备,所述充电设备可滑动安装于所述安装槽内,所述充电设备与所述安装槽槽底连接处设置有按压式锁定组件;充电设备起到便于使用者在沙发上进行充电的作用,通过充电设备的滑动,当使用者需要在沙发上对电子设备进行充电时,通过按压式锁定组件之间的配合,使充电设备静置于置物台的侧壁,当充电完成后,再通过按压式锁定组件之间的配合,使充电设备隐藏于安装槽内。

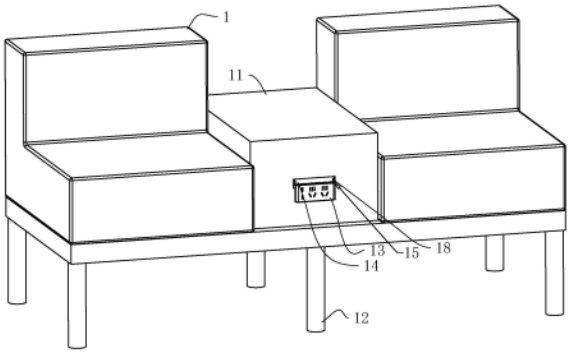

CN 220157940 U

1.一种带有隐藏式充电设备的沙发,其特征在于:包括沙发本体(1)和置物台(11),所述沙发本体(1)与所述置物台(11)固定连接,所述置物台(11)侧壁开设有安装槽(15),所述安装槽(15)内设置有充电设备,所述充电设备可滑动安装于所述安装槽(15)内,所述充电设备与所述安装槽(15)槽底连接处设置有按压式锁定组件。

2.根据权利要求1所述的一种带有隐藏式充电设备的沙发,其特征在于:所述充电设备包括安装板(14)和充电块(13),所述充电块(13)可转动式安装于所述安装板(14),所述充电块(13)设置有多个充电口。

3.根据权利要求2所述的一种带有隐藏式充电设备的沙发,其特征在于:所述安装槽(15)侧壁设置有滑轨(18),所述滑轨(18)设置方向与所述安装槽(15)开设方向一致,所述充电块(13)侧壁开设有滑槽,所述滑轨(18)可滑动安装于所述滑槽。

4.根据权利要求2所述的一种带有隐藏式充电设备的沙发,其特征在于:所述按压式锁定组件包括弹性件(2)、滑座(22)和滑动杆(24),所述安装槽(15)的槽底固定设置有固定块(23),所述弹性件(2)的一端固定于所述固定块(23)的一侧壁、另一端固定于所述安装板(14)背离所述充电块(13)的一侧壁,所述滑座(22)固定于所述安装槽(15)槽底,所述滑座(22)与所述固定块(23)固定连接,所述滑动杆(24)在所述滑座(22)内滑动,所述滑座(22)内设置有导向块(221)和限位块(222),所述滑座(22)、所述导向块(221)和所述限位块(222)三者形成通道,所述滑动杆(24)的一端设置有滑块(25),所述滑块(25)与所述滑动杆(24)转动连接,所述滑块(25)在所述滑座(22)、所述导向块(221)和所述限位块(222)形成的所述通道中往复运动。

5.根据权利要求4所述的一种带有隐藏式充电设备的沙发,其特征在于: 所述限位块(222)朝向所述导向块(221)的一面设置有弧面,所述通道包括第一道(223)、第二道(224)、第三道(225)和第四道(226),所述滑座(22)一侧内壁与所述限位块(222)侧壁形成所述第一道(223),所述导向块(221)一侧壁与所述限位块(222)弧面形成所述第二道(224),所述导向块(221)另一侧壁与所述限位块(222)弧面形成所述第三道(225),所述导向块(221)的侧壁与所述滑座(22)另一侧内壁形成第四道(226)。

6.根据权利要求5所述的一种带有隐藏式充电设备的沙发,其特征在于:所述第四道(226)高于所述第一道(223)。

7.根据权利要求6所述的一种带有隐藏式充电设备的沙发,其特征在于:所述第一道(223)与所述第四道(226)的端部均设置有引导块(26)。

8.根据权利要求7所述的一种带有隐藏式充电设备的沙发,其特征在于:所述按压式锁定组件设置有多组,多组所述按压式锁定组件分别设置于所述固定块(23)的两侧壁。

一种带有隐藏式充电设备的沙发

技术领域

[0001] 本申请涉及家具加工技术领域,尤其是涉及一种带有隐藏式充电设备的沙发。

背景技术

[0002] 沙发是一种装有柔软坐垫以及靠垫的多座位椅子,属于柔软家装的一种,在日常生活中,人们可以通过倚靠或躺在沙发上放松,舒缓疲劳使身心得到休息,因此沙发已经成为人们生活中必不可少的家具。

[0003] 当人们购置沙发摆放后会出现沙发挡住电源插座的问题,当人们需要在沙发上看手机、看平板电脑或者使用手提电脑办公,遇到电子设备没电需要充电时,需要将沙发挪开或者寻找别的插座进行充电,影响到人们的工作效率和沙发体验感受,对此有待进一步改善。

实用新型内容

[0004] 针对现有技术的不足,本实用新型为了便于人们在沙发上充电,提供一种带有隐藏式充电设备的沙发。

[0005] 本申请上述申请目的是通过以下技术方案得以实现的:

[0006] 一种带有隐藏式充电设备的沙发,包括沙发本体和置物台,所述沙发本体与所述置物台固定连接,所述置物台侧壁开设有安装槽,所述安装槽内设置有充电设备,所述充电设备可滑动安装于所述安装槽内,所述充电设备与所述安装槽槽底连接处设置有按压式锁定组件。

[0007] 通过上述技术方案,充电设备起到便于使用者在沙发上进行充电的作用,通过充电设备的滑动,当使用者需要在沙发上对电子设备进行充电时,通过按压式锁定组件之间的配合,使充电设备静置于置物台的侧壁,当充电完成后,再通过按压式锁定组件之间的配合,使充电设备隐藏于安装槽内。

[0008] 进一步地,所述充电设备包括安装板和充电块,所述充电块可转动式安装于所述安装板,所述充电块设置有多个充电口。

[0009] 通过上述技术方案,安装板实现与按压式锁定组件之间的连接以及与充电块之间的连接,多个充电口实现同时对多个电子设备充电的效果,安装板与充电设备之间的转动有效减少在充电时,充电设备的空间占用率。

[0010] 进一步地,所述安装槽侧壁设置有滑轨,所述滑轨设置方向与所述安装槽开设方向一致,所述充电块侧壁开设有滑槽,所述滑轨可滑动安装于所述滑槽。

[0011] 通过上述技术方案,通过滑轨与滑槽之间的配合,实现充电设备可在安装槽内滑动效果,并且提高充电设备滑动的流畅性。

[0012] 进一步地,所述按压式锁定组件包括弹性件、滑座和滑动杆,所述安装槽的槽底固定设置有固定块,所述弹性件的一端固定于所述固定块的一侧壁、另一端固定于所述安装板背离所述充电块的一侧壁,所述滑座固定于所述安装槽槽底,所述滑座与所述固定块固

定连接,所述滑动杆在所述滑座内滑动,所述滑座内设置有导向块和限位块,所述滑座、所述导向块和所述限位块三者形成通道,所述滑动杆的一端设置有滑块,所述滑块与所述滑动杆转动连接,所述滑块在所述滑座、所述导向块和所述限位块形成的所述通道中往复运动。

[0013] 通过上述技术方案,通过弹性件、滑座、滑动杆和固定块之间的配合使按压式锁定组件的锁定和解锁,实现充电设备的隐藏和弹出。

[0014] 进一步地,所述限位块朝向所述导向块的一面设置有弧面,所述通道包括第一道、第二道、第三道和第四道,所述滑座一侧内壁与所述限位块侧壁形成所述第一道,所述导向块一侧壁与所述限位块弧面形成所述第二道,所述导向块另一侧壁与所述限位块弧面形成所述第三道,所述导向块的侧壁与所述滑座另一侧内壁形成第四道。

[0015] 通过上述技术方案,挤压弹性件蓄力开始时,滑块开始运动,依次进入第一道、第二道静置,此时弹性件复位,再次挤压弹性件,滑块再次运动,依次进入第三道、第四道顺着轨迹完成一次往复运动。

[0016] 进一步地,所述第四道高于所述第一道。

[0017] 通过上述技术方案,当挤压弹性件后准备开始运动的状态时,有效引导滑块在正确的初始位置进入通道。

[0018] 进一步地,所述第一道与所述第四道的端部均设置有引导块。

[0019] 通过上述技术方案,当滑块通过第一道准备进入第二道以及通过第三道准备进入第四道时,引导块起到引导方向的作用,提高滑块沿着通道运动的流畅性。

[0020] 进一步地,所述按压式锁定组件设置有多组,多组所述按压式锁定组件分别设置于所述固定块的两侧壁。

[0021] 通过上述技术方案,多组按压式锁定组件进一步提高充电设备锁定的稳固性,以及按压弹出的流畅性。

[0022] 综上所述,本申请的有益效果:

[0023] 1、充电设备起到便于使用者在沙发上进行充电的作用,通过充电设备的滑动,当使用者需要在沙发上对电子设备进行充电时,通过按压式锁定组件之间的配合,使充电设备静置于置物台的侧壁,当充电完成后,再通过按压式锁定组件之间的配合,使充电设备隐藏于安装槽内。

[0024] 2、安装板实现与按压式锁定组件之间的连接以及与充电块之间的连接,多个充电口实现同时对多个电子设备充电的效果,安装板与充电设备之间的转动有效减少在充电时,充电设备的空间占用率。

[0025] 3、通过滑轨与滑槽之间的配合,实现充电设备可在安装槽内滑动效果,并且提高充电设备滑动的流畅性。

附图说明

[0026] 图1是实施例的立体结构示意图。

[0027] 图2是实施例另一状态立体结构示意图。

[0028] 图3是实施例局部结构示意图。

[0029] 图4是实施例另一角度局部结构示意图。

[0030] 附图标记说明：

[0031] 1、沙发本体；11、置物台；12、支撑柱；13、充电块；14、安装板；15、安装槽；16、第一滑槽；18、滑轨；2、弹性件；22滑座；221、导向块；222、限位块；223、第一道；224、第二道；225、第三道；226、第四道；227、第一阶梯部；228、第二阶梯部；229、第三阶梯部；23、固定块；24、滑动杆；25、滑块；26、引导块。

具体实施方式

[0032] 以下结合附图1-4对本申请作进一步详细说明。

[0033] 本申请实施例提供一种带有隐藏式充电设备的沙发，如图1所示，包括沙发本体1和置物台11，沙发本体1设置有多个，本实施例中，沙发本体1具体设置有两个，置物台11设置于两个沙发本体1之间，置物台11侧壁开设有安装槽15，安装槽15开设方向可以是竖直开设或水平开设也可以为倾斜设置，本实施例中，安装槽15开设方向具体为水平开设，安装槽15内可滑动安装有充电设备，安装槽15便于充电设备的放置，使用者需要充电时，将充电设备通过按压式锁定组件抽出安装槽15，便于使用者进行充电，当充电完成后，将充电设备通过按压式锁定组件的配合，在安装槽15内锁紧。

[0034] 沙发本体1与置物台11下设置有支撑柱12，支撑柱12设置有多个，多个支撑柱12间隔设置，本实施例中支撑柱12具体设置有六个，支撑柱12对沙发本体1与置物台11起承托支撑的作用。

[0035] 如图2和图3所示，充电设备包括安装板14和充电块13，充电块13设置有多个充电口，多个充电口包括有USB插口、三项插口和两项插口，多个充电口实现同时可充多个电子设备的作用，提高充电块13的利用率，充电块13可转动安装于安装板14，当充电块13使用时将充电块13转动至与安装槽15开设方向垂直，并且充电块13与置物台11侧壁抵接时，可实现充电块13的使用，安装槽15的相对两侧壁设置有滑轨18，滑轨18的长度方向与安装槽15的开设方向一致，本实施例中，滑轨18的横截面具体为燕尾型，充电块13的两侧壁开设有与滑轨18相配合的第一滑槽16，安装板14侧壁开设有与滑轨18相对应的第二滑槽，滑轨18依次与第一滑槽16和第二滑槽滑动连接，提高充电设备抽出和隐藏过程中的滑动稳定性。

[0036] 如图3和图4所示，安装槽15的槽底固定设置有固定块23，按压式锁定组件设置有多组，本实施例中按压式锁定组件具体设置有两组，两组按压式锁定组件分别设置于固定块23的两侧壁，按压式锁定组件包括弹性件2、滑座22和滑动杆24，弹性件2的一端与安装板14背离充电块13的一侧壁固定连接、另一端与固定座远离安装槽15槽底的一端固定连接，滑座22的一侧壁与固定块23的侧壁固定连接，滑动杆24的一端与安装板14背离充电块13的一侧连接，滑动杆24远离安装板14的一端可转动安装有滑块25，本实施例中，滑动杆24为一种带有一定形变程度且可复位的滑动杆24，滑座22内设置有导向块221和限位块222，导向块221固定于滑座22靠近安装槽15槽底的侧壁，限位块222固定于滑座22中部，限位块222朝向导向块221的一侧设置有弧面，滑座22远离固定块23的一侧壁与限位块222背离固定块23的一侧壁形成第一道223，导向块221背离固定块23的一侧壁与限位块222的弧面形成第二道224，导向块221面向固定块23的一侧壁与限位块222的弧面形成第三道225，限位块222朝向固定块23的一侧壁与滑座22背离固定块23的一侧壁形成第四道226，滑块25依次在第一道223、第二道224、第三道225和第四道226内滑动实现充电设备的隐藏和使用。

[0037] 第四道226高于第一道223,第一道223与第二道224的连接处设置形成第一阶梯部227,使第二道224低于第一道223;第二道224与第三道225连接处形成第二阶梯部228,使第三道225低于第二道224,第三道225与第四道226的连接处形成第三阶梯部229,使第四道226低于第三道225;第一阶梯部227、第二阶梯部228与第三阶梯部229的设置有效减少滑块25在运动的过程中出现滑块25滑入错道的情况,第一道223与第四道226靠近安装槽15槽底处设置有引导块26,引导块26固定于滑座22内侧壁,通过挤压弹性件2使滑动杆24带动滑块25在第一道223内滑动,经过第一阶梯部227并在引导块26和导向块221的共同配合下,在弹性件2复位过程中,滑块25卡入限位块222的弧面内,此时充电设备完全进入安装槽15内锁紧,实现充电设备的隐藏,再次挤压弹性件2,滑块25在通过第二阶梯部228后进入第三道225,在弹性件2复位过程中,滑块25通过第三阶梯部229进入第四道226,至弹性件2完全复位,滑块25静止于第四道226远离第三道225的端部,此时充电设备完全伸出安装槽15,以此往复实现充电设备的使用和隐藏。

[0038] 本申请实施例一种带有隐藏式充电设备的沙发的实施原理为:当使用者需要在沙发上对电子设备进行充电时,通过挤压弹性件2,使滑块25在第三道225和第三道225内运动,静止后,使隐藏于安装槽15内的充电设备伸出,实现便于使用者充电的效果,当不需要使用充电设备时,再次挤压弹性件2,使滑块25在在第一道223和第二道224内运动,实现隐藏充电设备至安装槽15内的效果。

[0039] 本具体实施例仅仅是对本申请的解释,其并不是对本申请的限制,本领域技术人员在阅读完本说明书后可以根据需要对本实施例做出没有创造性贡献的修改,但只要在本申请的权利要求范围内都受到专利法的保护。

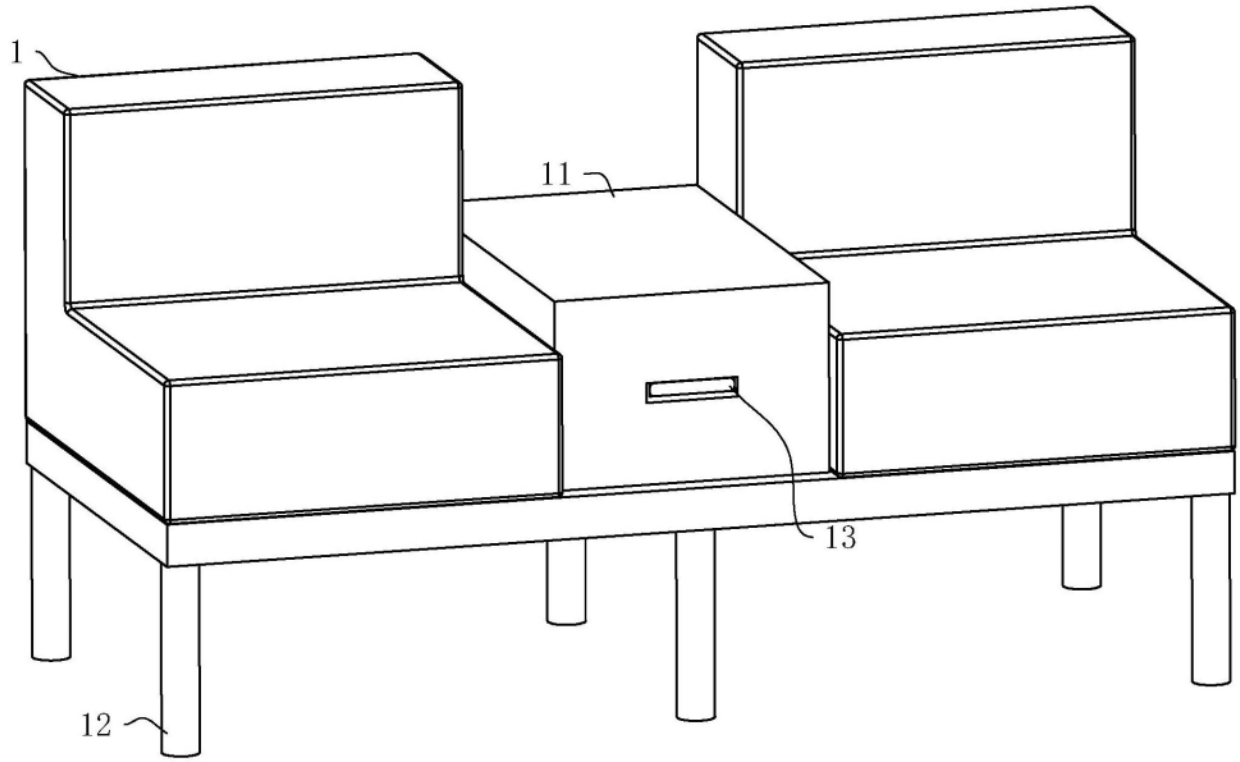

图1

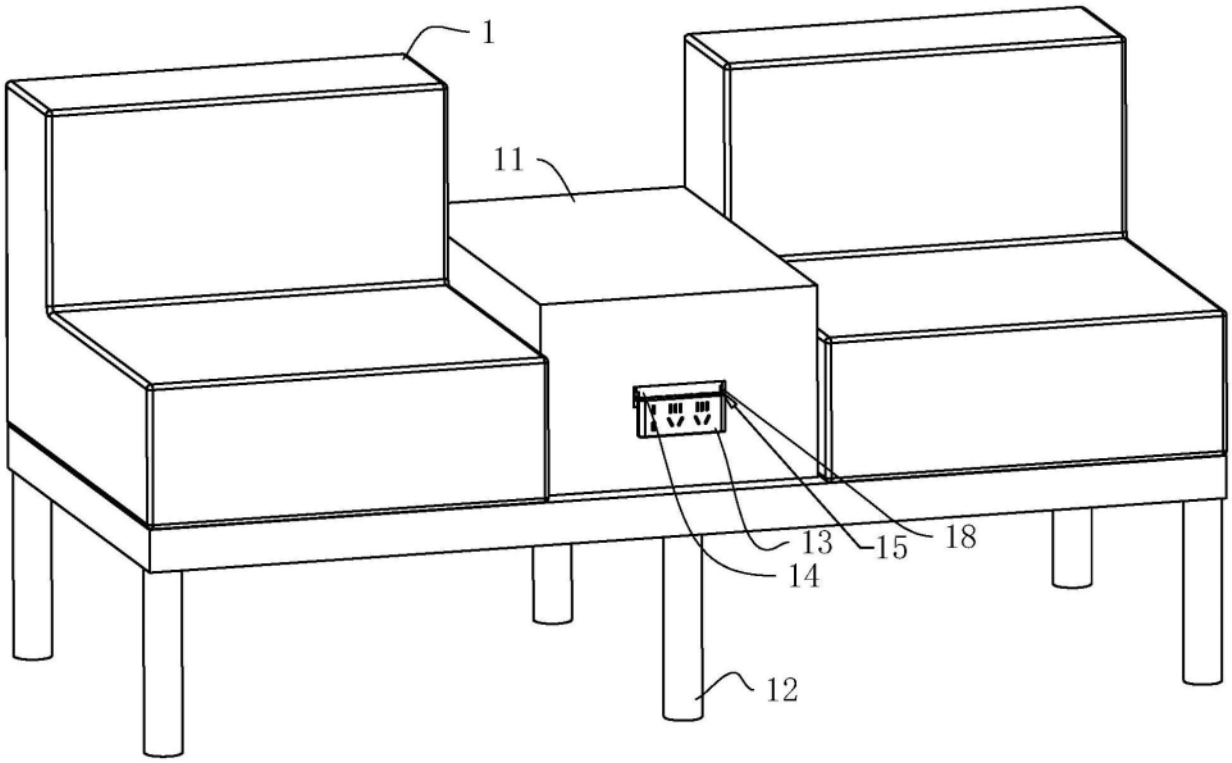

图2

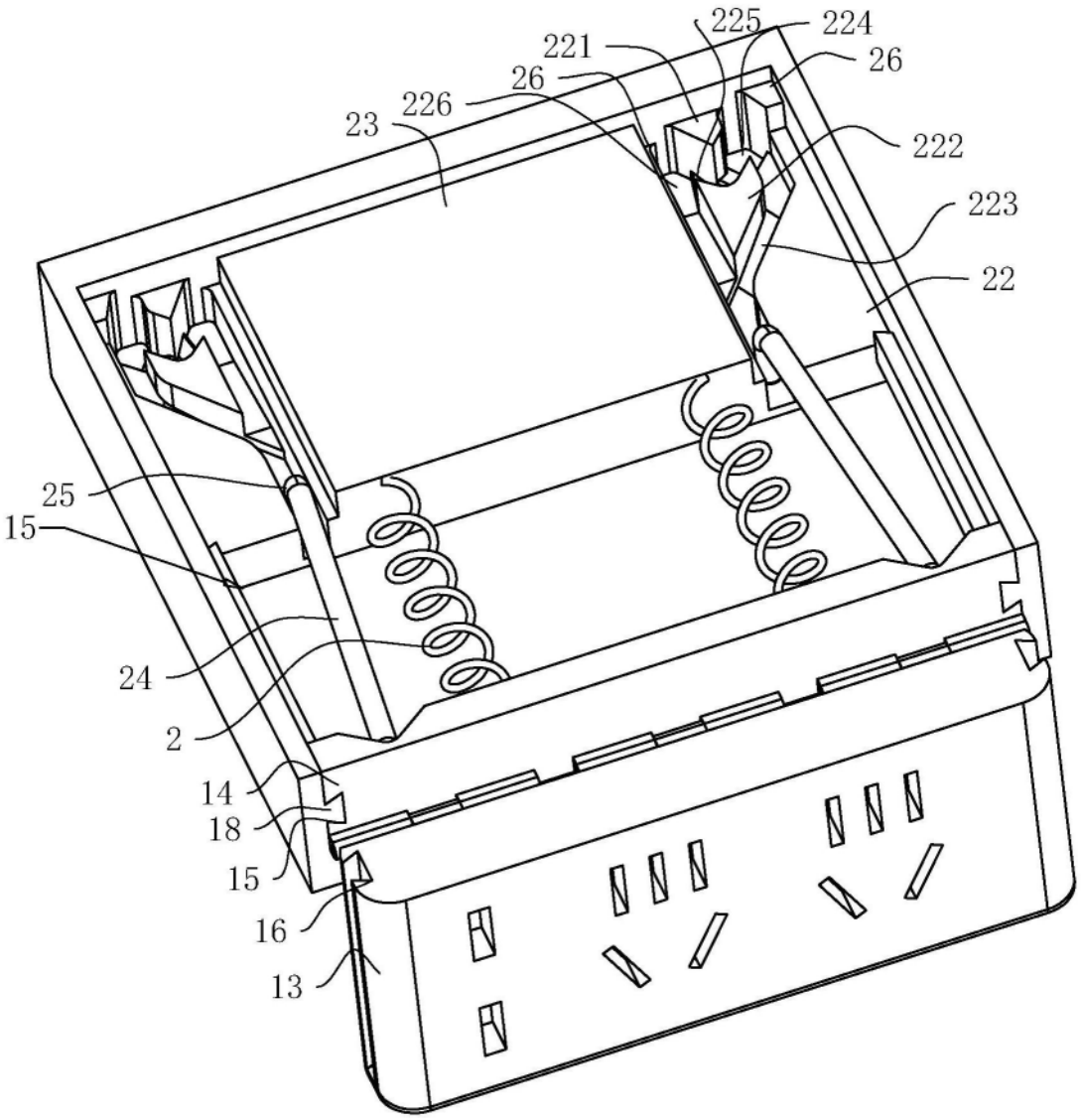

图3

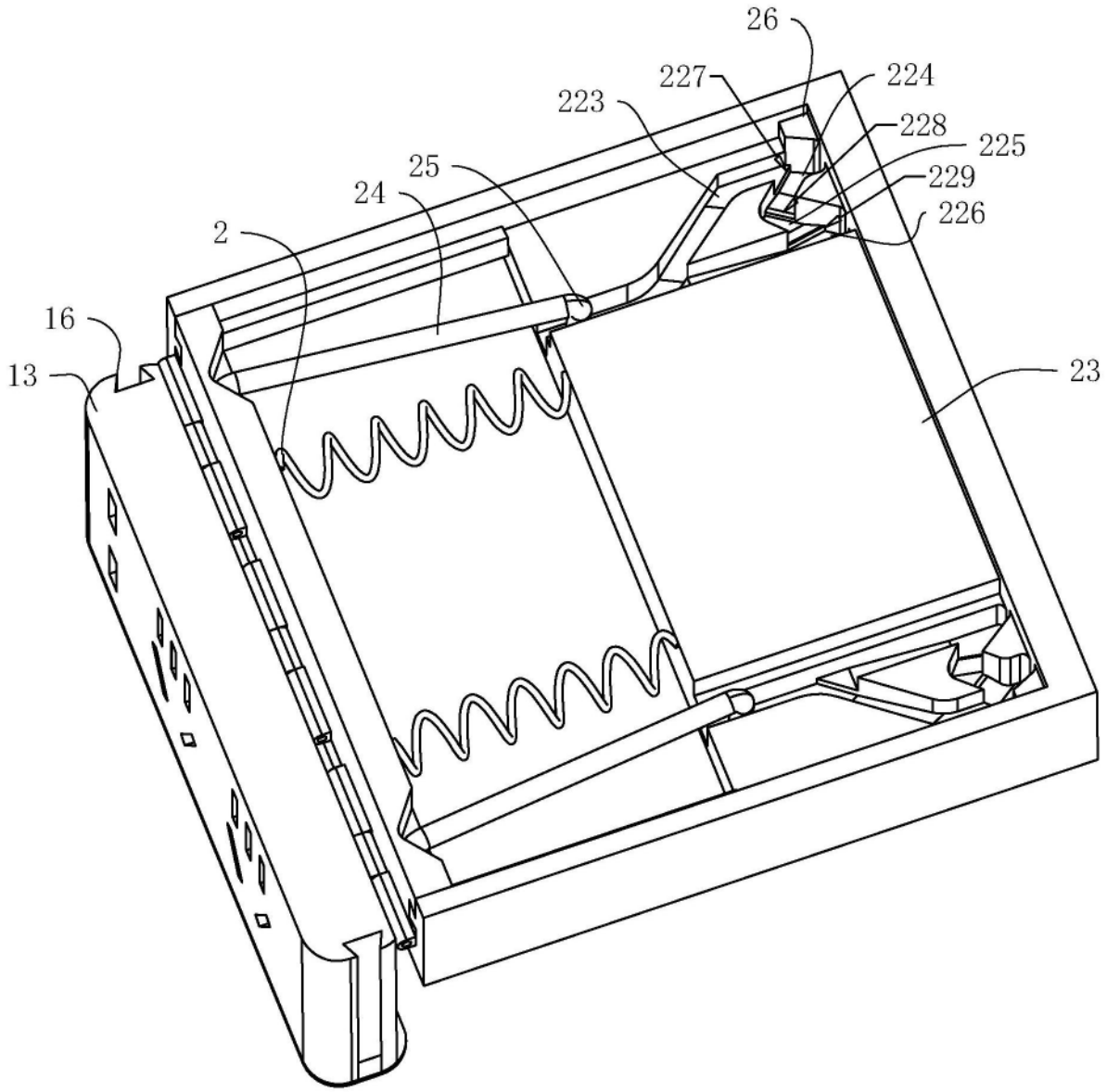

图4