附图

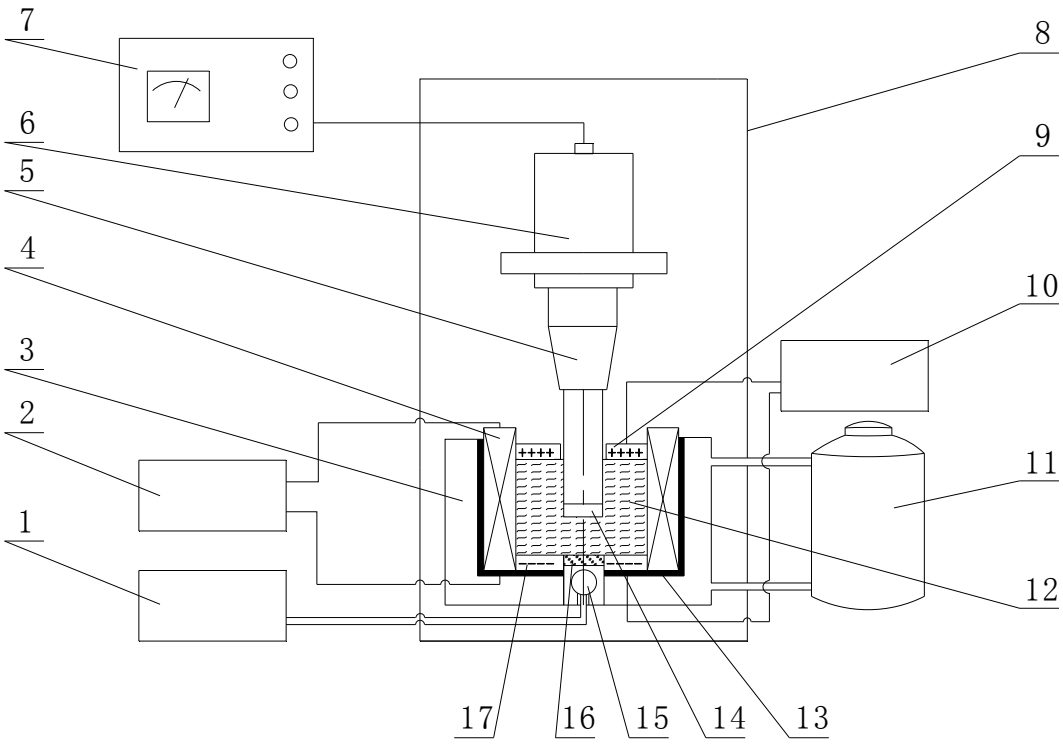

图 1