(19)中华人民共和国国家知识产权局

(12)实用新型专利

(10)授权公告号 CN 205287032 U
(45)授权公告日 2016.06.08

(21)申请号 201520774692.5

(22)申请日 2015.10.08

(73)专利权人 蔡全峰
地址 广东省广州市番禺区市桥东环路163号桥福园桥悦轩北梯303

(72)发明人 蔡全峰

(74)专利代理机构 北京天盾知识产权代理有限公司 11421
代理人 林晓宏

(51)Int.Cl.
A61L 9/22(2006.01)
A61L 9/14(2006.01)

权利要求书1页 说明书4页 附图7页

(54)实用新型名称

改良型带香精瓶的扩香机结构

(57)摘要

本实用新型公开一种改良型带香精瓶的扩香机结构，其包括基台，该基台内设有容置部，容置部设有限位槽，该基台前端设有外盖；上盖，该上盖内设有被卡固部，该上盖顶端设有喷口；支撑底座，该支撑底座设于基台后端下方；可掀式盖体，该可掀式盖体内具有一容置空间，该容置空间与容置部位置相对应；瓶体，该瓶体一端设有卡固部，卡固部与上盖的被卡固部相卡固设置，该瓶体一侧设有限位部；藉由上盖的被卡固部与瓶体的卡固部相卡固设置，并透过基台的容置部设有限位槽，该瓶体一侧设有限位部，而使得使用者于组装时可达到准确组装之功效，进而达到提升更换瓶体速度之目的，本设备还具有负离子功能，可更有效地净化空气，创造更好的空间环境。

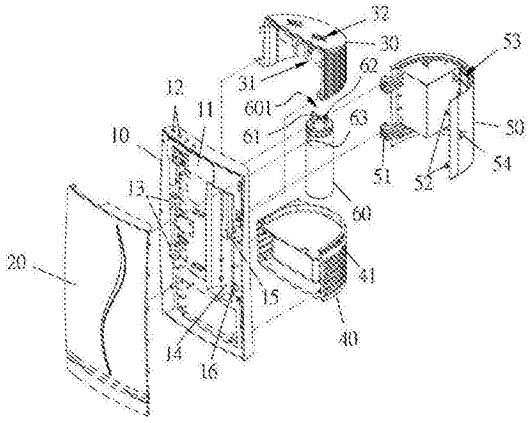

CN 205287032 U

1.一种改良型带香精瓶的扩香机结构,其特征在于:包括有:

基台,该基台内一侧设有至少一轴接部,该基台内设有容置部,该容置部设有限位槽,该基台的前端设有外盖,该外盖与基台相组合;

上盖,该上盖设置于基台的后端上方,该上盖内设有被卡固部,该上盖顶端设有可产生负离子喷雾的喷口,喷口与被卡固部位置相对应,该被卡固部内设有进气装置与输料组件;

支撑底座,该支撑底座设置于机台后端下方,该支撑底座设有止位部;

可掀式盖体,该可掀式盖体一端设有至少一轴转部,每一轴转部与基台的每一轴接部相穿轴设,该可掀式盖体另一端设有卡合部,该卡合部与基台的被卡合部相卡合设置,该可掀式盖体内具有一容置空间,该容置空间与容置部位置相对应;

瓶体,该瓶体一端设有卡固部,该卡固部与上盖的被卡固部相卡固设置,该卡固部内设有出气部与进气部,该进气部与被卡固部的进气装置相卡合设置,该出气部与输料组件相连接,该瓶体一侧设有限位部,该限位部与基台之容置部的限位槽相契合限位,该瓶体是设置于可掀式盖体的容置空间内。

2.如权利要求1所述的改良型带香精瓶的扩香机结构,其特征在于:所述基台内设有控制模块,该基台的顶端设有数个按钮,且每一按钮与控制模块相电性连接。

3.如权利要求1所述的改良型带香精瓶的扩香机结构,其特征在于:所述基台内另一侧设有被卡合部。

4.如权利要求1所述的改良型带香精瓶的扩香机结构,其特征在于:所述可掀式盖体一侧设有施力部。

5.如权利要求1所述的改良型带香精瓶的扩香机结构,其特征在于:所述瓶体内进一步设有雾化装置。

6.如权利要求5所述的改良型带香精瓶的扩香机结构,其特征在于:所述雾化装置内一侧由上至下设有依序进气端口与进气通道,该进气端口与进气通道相连通,该雾化装置内另一侧由上至下依序设有雾化出气端口、雾化出气通道及出气端口,该出气端口与雾化出气通道相连通,该雾化出气通道与雾化出气端口相连通。

7.如权利要求6所述的改良型带香精瓶的扩香机结构,其特征在于:所述出气端口孔径大于雾化出气通道。

8.如权利要求6所述的改良型带香精瓶的扩香机结构,其特征在于:所述雾化出气通道小于雾化出气端口。

改良型带香精瓶的扩香机结构

技术领域

[0001] 本实用新型涉及扩香机领域技术，尤其是指一种改良型带香精瓶的扩香机结构。

背景技术

[0002] 现代人生活步调紧凑，因此，为了能达到放松心情、提振精神之目的，除了如以往藉供花焚香来制造其氛围外，现代人也会使用扩香机来达到自动控制及调节周遭环境的气味，而使得在扩香机内装置有液态香料瓶，该扩香机与液态香料瓶出口处设有一喷头装置，使得该液态香料瓶内的香料可以雾状喷洒而出，再藉由空气的自然对流，使得该香料之香气能均匀散布于该空间环境中，达到清新空气之效果，然而，一般扩香机与液态香料瓶相组装时，系透过该扩香机内设有螺纹被锁固部，该液态香料瓶一端设有螺纹锁固部，且该液态香料瓶一端系为一开口，并透过该液态香料瓶的开口与扩香机螺纹被固定部位置相对应后，再透过该液态香料瓶的螺纹锁固部相锁固后，即可透过该扩香机与液态香料瓶之间系设有一喷头结构，而使得液态香料瓶内之香料抽起后再以雾状喷洒，进以达到清新空气之功效。

[0003] 上述一般的扩香机，其虽可将该液态香料瓶内之香料抽起后再以雾状喷洒，进以达到清新空气之功效，然而习用之液态香料瓶欲与扩香机相组装时，因该液态香料瓶一端系设有一螺纹锁固部，且该液态香料瓶一端系为一开口，而使得使用者在组装过程中，若因拿取有操作不当之情形造成倾斜角度时，极易使得该液态香料瓶内的液体溢出至外部之缺失，再者，一般液态香料瓶欲与扩香机香组装时，使用者须先行相互对准螺纹锁固方向后，才可以顺利达到锁固之功效，因此，当发生使用者操作不当时，极易造成组装时间耗费之缺失，进而导致组装时该螺纹锁固部有未组装完全之情形。

[0004] 故，如何将上述缺失加以摒除，即为本实用新型发明人欲解决技术困难点之所在。

实用新型内容

[0005] 有鉴于此，本实用新型针对现有技术存在之缺失，其主要目的是提供一种改良型带香精瓶的扩香机结构，其能有效解决现有之扩香机，因该有操作不当时，极易造成组装时间耗费之缺失。

[0006] 为实现上述目的，本实用新型采用如下之技术方案：

[0007] 一种改良型带香精瓶的扩香机结构，包括有：

[0008] 基台，该基台内一侧设有至少一轴接部，该基台内设有容置部，该容置部设有限位槽，该基台的前端设有外盖，该外盖与基台相组合；

[0009] 上盖，该上盖设置于基台的后端上方，该上盖内设有被卡固部，该上盖顶端设有可产生负离子喷雾的喷口，喷口与被卡固部位置相对应，该被卡固部内设有进气装置与输料组件；

[0010] 支撑底座，该支撑底座设置于机台后端下方，该支撑底座设有止位部；

[0011] 可掀式盖体，该可掀式盖体一端设有至少一轴转部，每一轴转部与基台的每一轴

接部相穿轴设，该可掀式盖体另一端设有卡合部，该卡合部与基台的被卡合部相卡合设置，该可掀式盖体内具有一容置空间，该容置空间与容置部位置相对应；

[0012] 瓶体，该瓶体一端设有卡固部，该卡固部与上盖的被卡固部相卡固设置，该卡固部内设有出气部与进气部，该进气部与被卡固部的进气装置相卡合设置，该出气部与输料组件相连接，该瓶体一侧设有限位部，该限位部与基台之容置部的限位槽相契合限位，该瓶体是设置于可掀式盖体的容置空间内。

[0013] 优选的，所述基台内设有控制模块，该基台的顶端设有数个按钮，且每一按钮与控制模块相电性连接。

[0014] 优选的，所述基台内另一侧设有被卡合部。

[0015] 优选的，所述可掀式盖体一侧设有施力部。

[0016] 优选的，所述瓶体内进一步设有雾化装置。

[0017] 优选的，所述雾化装置内一侧由上至下设有依序进气端口与进气通道，该进气端口与进气通道相连通，该雾化装置内另一侧由上至下依序设有雾化出气端口、雾化出气通道及出气端口，该出气端口与雾化出气通道相连通，该雾化出气通道与雾化出气端口相连通。

[0018] 优选的，所述出气端口孔径大于雾化出气通道。

[0019] 优选的，所述雾化出气通道小于雾化出气端口。

[0020] 本实用新型与现有技术相比具有明显的优点和有益效果，具体而言，由上述技术方案可知：

[0021] 藉由该上盖的被卡固部可与瓶体的卡固部相卡固设置，并透过该基台的容置部设有限位槽，该瓶体一侧设有限位部，而使得使用者于组装时可达到准确组装之功效，进而达到提升更换瓶体速度之目的，本设备还具有负离子功能，可更有效地净化空气，为使用者创造更好的空间环境。

[0022] 为更清楚地阐述本实用新型的结构特征和功效，下面结合附图与具体实施例来对本实用新型进行详细说明：

附图说明

[0023] 图1是本实用新型之较佳实施例的立体分解示意图；

[0024] 图2是本实用新型之较佳实施例的立体组合示意图；

[0025] 图3是本实用新型之较佳实施例中瓶体装置前之部分示意图；

[0026] 图4是本实用新型之较佳实施例中瓶体的出气部与进气部与上盖的进气装置与输料组件相连接组合之部分剖视示意图；

[0027] 图5是本实用新型之较佳实施例中瓶体的出气部与进气部与上盖的进气装置与输料组件之立体分解示意图；

[0028] 图6是本实用新型之较佳实施例中瓶体之局部立体分解示意图；

[0029] 图7是本实用新型之较佳实施例中瓶体之剖面侧视示意图。

[0030] 附图标识说明：

[0031] 10、基台 11、控制模块

[0032] 12、按钮 13、轴接部

[0033] 14、容置部 15、限位槽

[0034] 16、被卡合部 20、外盖

[0035] 30、上盖 31、被卡固部

[0036] 311、进气装置 312、输料组件

[0037] 32、喷口 40、支撑底座

[0038] 41、止位部 50、可掀式盖体

[0039] 51、轴转部 52、卡合部

[0040] 53、容置空间 54、施力部

[0041] 60、瓶体 601、卡固部

[0042] 61、出气部 62、进气部

[0043] 63、限位部 64、雾化装置

[0044] 641、进气端口 642、进气通道

[0045] 643、雾化出气端口 644、雾化出气通道

[0046] 645、出气端口

具体实施方式

[0047] 请参阅图1和图2所示，本实用新型是提供一种改良型带香精瓶的扩香机结构，其包括有：

[0048] 基台10，该基台10内设有控制模块11，该基台10顶端设有数个按钮12，且每一按钮12可与控制模块11相电性连接，而使得当使用者再按压按钮12时，可透过控制模块11达到时间控制设定或切换工作模式之功效，该基台10内一侧设有至少一轴接部13，该基台10内设有容置部14，该容置部14设有限位槽15，该基台10内另一侧设有被卡合部16，该基台10前端设有外盖20，该外盖20可与基台10相组合。

[0049] 上盖30，该上盖30可设置于基台10后端上方，该上盖30内设有被卡固部31，该上盖30顶端设有喷口32，该喷口32可产生负离子喷雾，从而实现负离子功能，以更好地净化空气，该喷口32可与被卡固部31位置相对应，该被卡固部31内设有进气装置311与输料组件312。

[0050] 支撑底座40，该支撑底座40可设置于基台10的后端下方，该支撑底座40设有止位部41。

[0051] 可掀式盖体50，该可掀式盖体50一端设有至少一轴转部51，该每一轴转部51可与基台10其每一轴接部13相穿轴设，该可掀式盖体50另一端设有卡合部52，该卡合部52可与基台10的被卡合部16相卡合设置，该可掀式盖体50内具有一容置空间53，该容置空间53可与容置部14位置相对应，该可掀式盖体50一侧设有施力部54，而可使得使用者于按压施力后达到可掀式盖体50开合之功效，该可掀式盖体50可与支撑底座其止位部41相抵止限位。

[0052] 瓶体60，该瓶体60一端设有卡固部601，该卡固部601可与上盖30的被卡固部31相卡固设置，该卡固部601内设有出气部61与进气部62，该进气部62可与被卡固部31的进气装置311相卡合设置，该出气部61可与输料组件312相连接，该瓶体60一侧设有限位部63，该限位部63可与基台10其容置部14的限位槽15相契合限位，该瓶体60系设置于可掀式盖体50其容置空间53内。

[0053] 请参阅图3和图4所示，当使用者再组装瓶体60时，使用者是可将瓶体60放置于容置部14上，并将瓶体60于容置部14由下至上设置，并藉由本实用新型之基台10的容置部14设有限位槽15，该瓶体60设有限位部63，而使得该限位部63可于限位槽15中滑动移位，进以达到瓶体60装设方向限位导正之功效，又可透过该瓶体60的限位部63达到准确限位，再藉由该瓶体60一端设有卡固部601，该卡固部601的出气部61与进气部62可分别与上盖30的被卡固部31的输料组件312与进气装置311相卡合连接设置，而如图5所示，进而可供使用者达到准确组装之效果，俾以达到瓶体60快速拆换之目的，又可达到节省使用者组装时间。

[0054] 请参阅图6和图7所示，本实用新型的瓶体60内进一步设有雾化装置64，该雾化装置64内一侧由上至下设有依序进气端口641与进气通道642，该进气端口641可与进气通道642相连通，且该进气端口641可与瓶体60其进气部62相连通，该雾化装置64内另一侧由上至下依序设有雾化出气端口643、雾化出气通道644及出气端口645，该出气端口645与雾化出气通道644相连通，且该出气端口645孔径大于雾化出气通道644，该雾化出气通道644与雾化出气端口643相连通，该雾化出气通道644小于雾化出气端口643，且该雾化出气端口643与瓶体60的出气部61相连通，因此，当本实用新型欲进行雾化作业使用时，即可藉由该瓶体60内设有雾化装置64，并依序藉由该上盖30的进气装置311引至将外部气体导引至瓶体60的进气部62，再透过进气部62将外部气体依序导进气端口641及进气通道642后，即可使得该外部气体可与瓶体60内所设置之香精等香料相混合后，再依序经由出气端口645、雾化出气通道644及雾化出气端口643将该混合后之气体雾化，并透过该瓶体60其出气部61达到气体雾化喷出之功效，进而达到空气清新之效果，本设备还具有负离子功能，可更有效地净化空气，为使用者创造更好的空间环境。

[0055] 以上结合具体实施例描述了本实用新型的技术原理。这些描述只是为了解释本实用新型的原理，而不能以任何方式解释为对本实用新型保护范围的限制。基于此处的解释，本领域的技术人员不需要付出创造性的劳动即可联想到本实用新型的其它具体实施方式，这些方式都将落入本实用新型的保护范围之内。

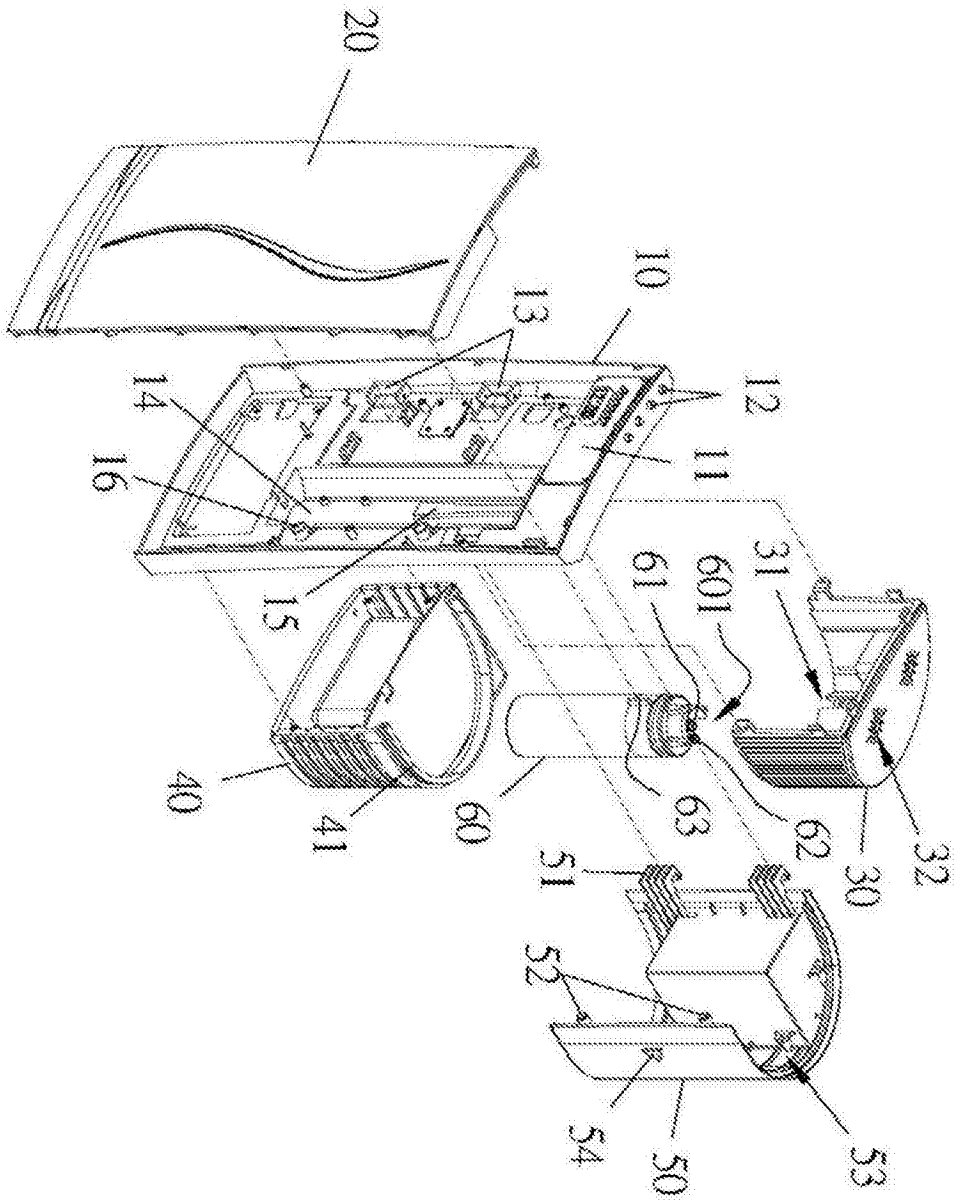

图1

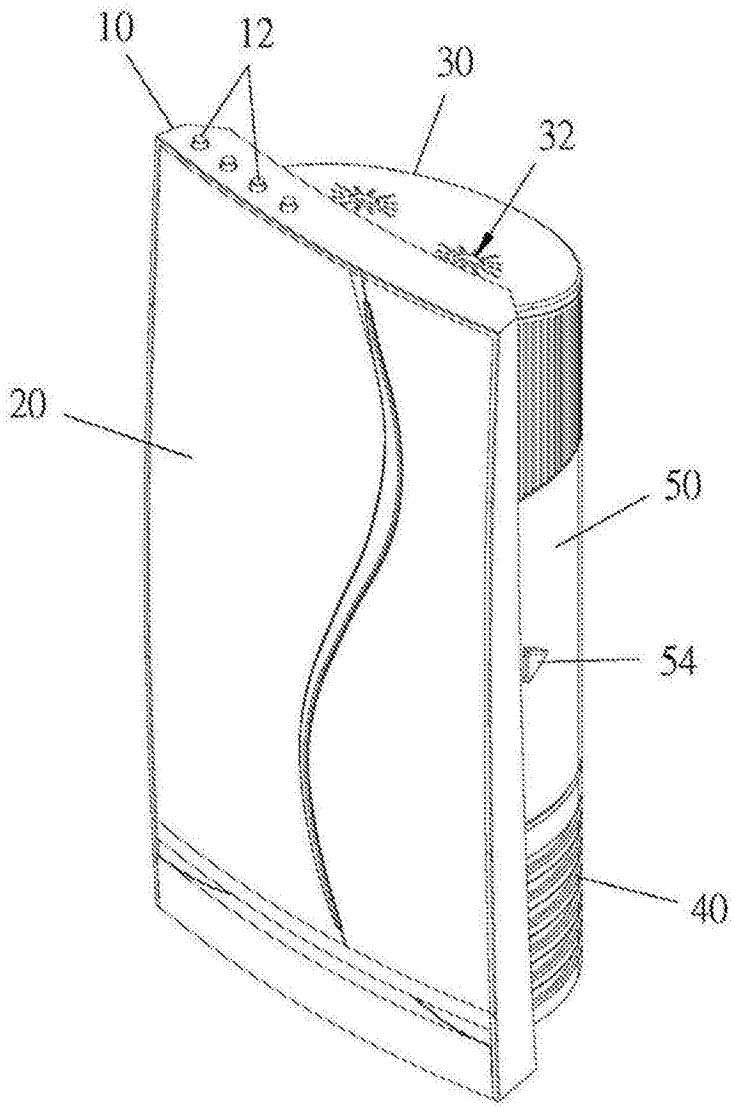

图2

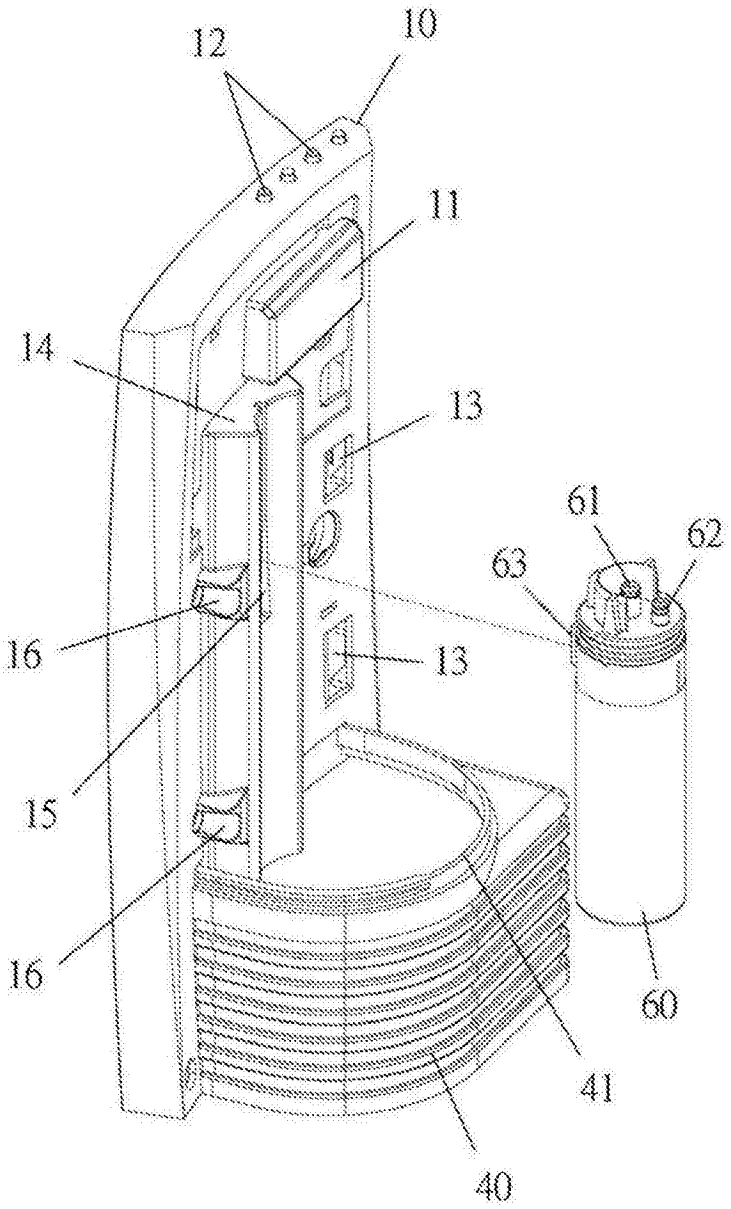

图3

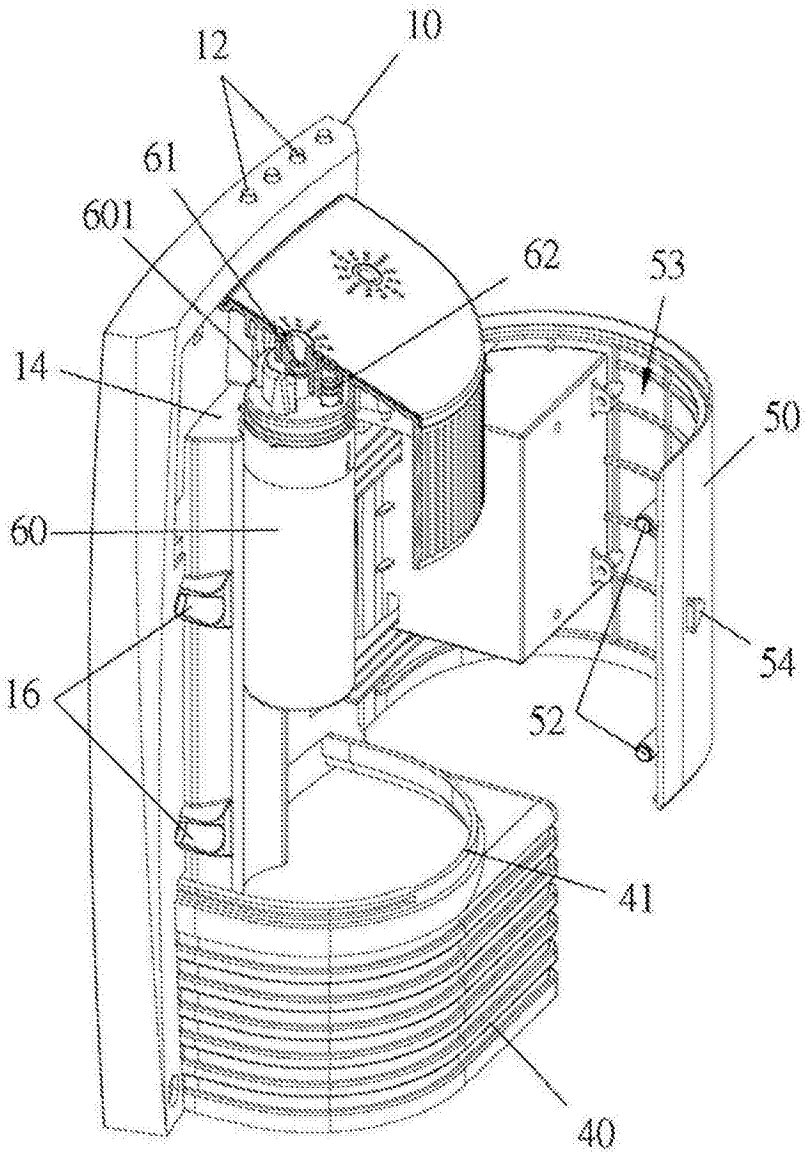

图4

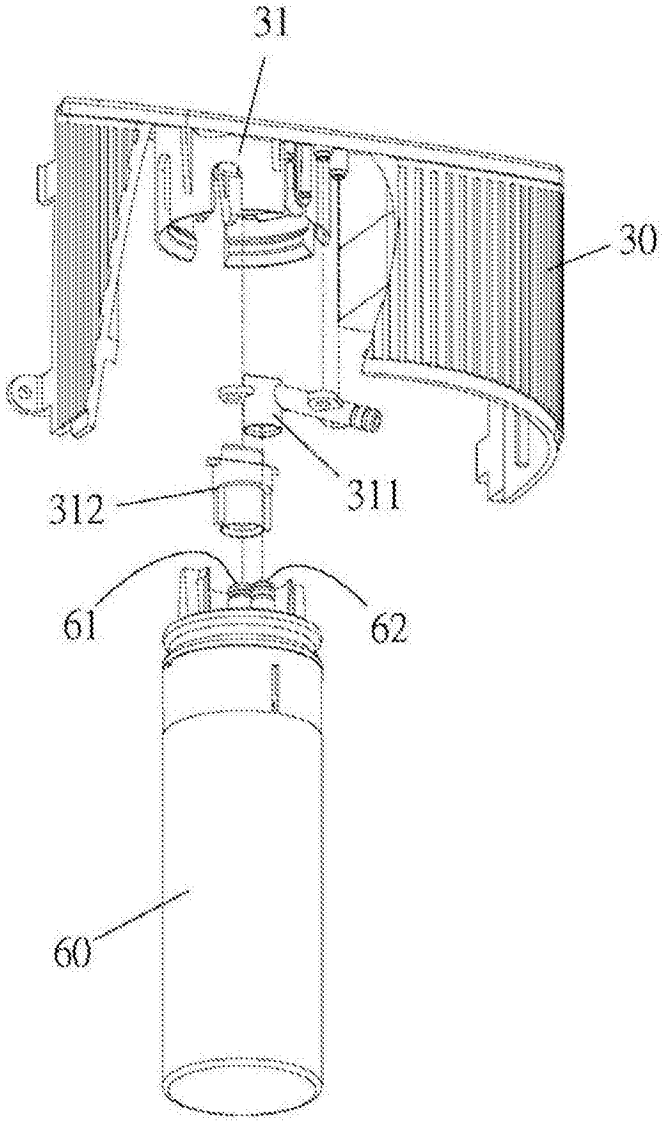

图5

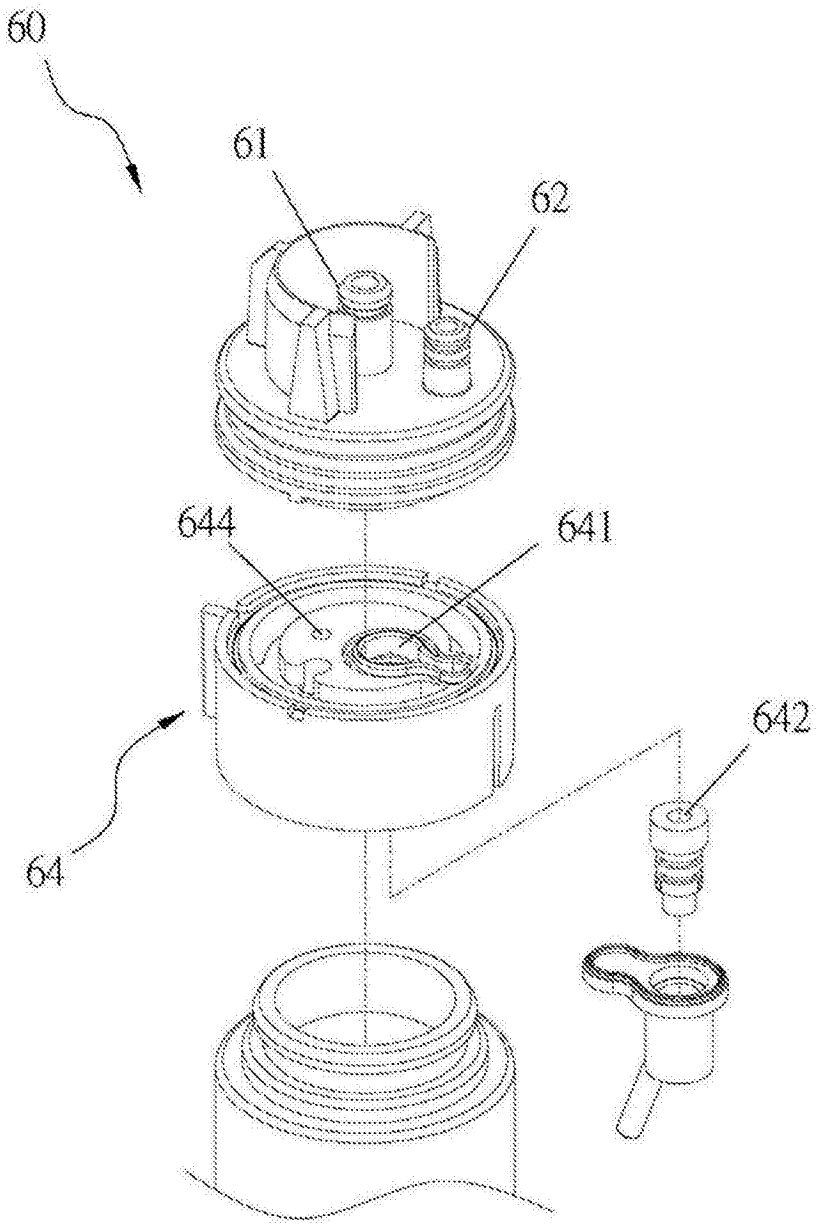

图6

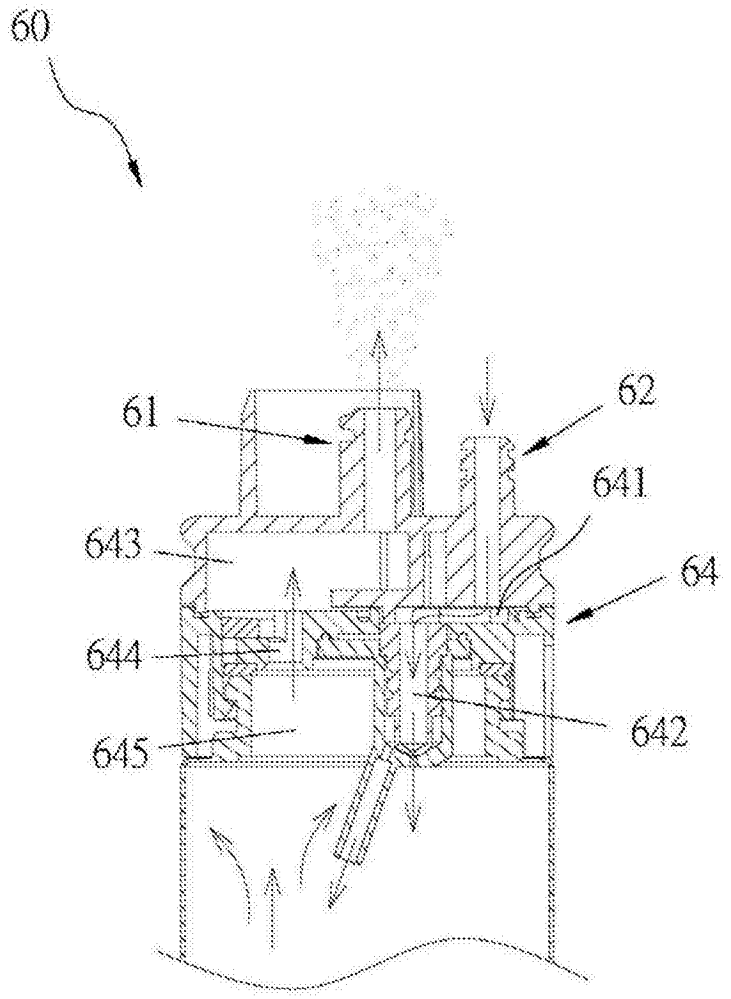

图7