(19) österreichisches patentamt

(10) **AT 519031 A3 2022-07-15**

(12) # Recherchenbericht

(Österreichische Patentanmeldung)

(21) Anmeldenummer: A 50682/2017
(22) Anmeldetag: 17.08.2017
(88) Recherchenbericht veröffentlicht am: 15.07.2022

(51) Int. Cl.: ***B65D 25/38*** (2006.01)
B65D 47/04 (2006.01)
B65D 83/14 (2006.01)

(30) Priorität:
25.08.2016 DE 102016215987.9 beansprucht.

(56) Entgegenhaltungen:
DE 4119415 A1
CN 204865658 U

(71) Patentanmelder:
Robert Bosch GmbH
70442 Stuttgart (DE)

(74) Vertreter:
Puchberger & Partner Patentanwälte
1010 Wien (AT)

(54) **Vorrichtung zum Ausgeben eines Stoffes**

(57) Es wird eine Vorrichtung zum Ausgeben eines Stoffes vorgeschlagen, wobei die Vorrichtung einen Behälter mit einer Austrittsöffnung und mit einer Eintrittsöffnung umfasst, wobei die Vorrichtung einen weiteren Behälter mit einer Öffnung umfasst, wobei die Vorrichtung eine gegenüber dem weiteren Behälter bewegliche Komponente umfasst, wobei die Komponente zusammen mit dem weiteren Behälter und der Öffnung einen Hohlraum umschließt, wobei das Volumen des Hohlraums durch eine Bewegung der Komponente veränderbar ist, wobei die Vorrichtung derart ausgebildet ist, dass durch eine Reduktion des Volumens ein Fluid aus dem weiteren Behälter durch die Öffnung austritt und in den Behälter durch die Eintrittsöffnung derart eintritt, dass eine definierte Menge des Stoffes im Behälter der Vorrichtung durch die Austrittsöffnung ausgegeben wird.

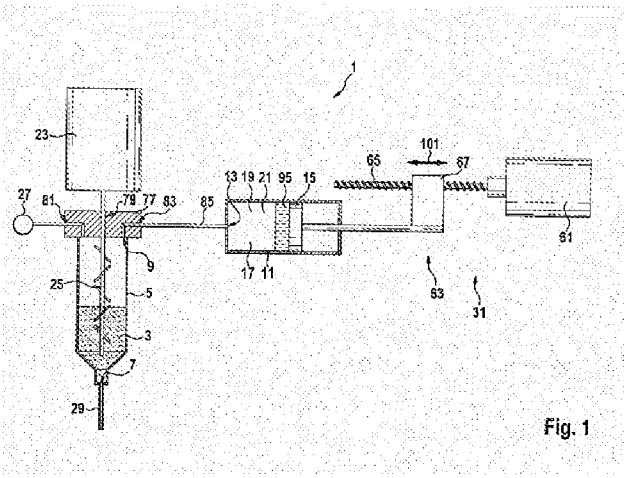

Fig. 1

AT 519031 A3 2022-07-15

Recherchenbericht zu **A 50682/2017**

österreichisches patentamt

Klassifikation des Anmeldungsgegenstands gemäß IPC: ***B65D 25/38*** (2006.01); ***B65D 47/04*** (2006.01); ***B65D 83/14*** (2006.01)
Klassifikation des Anmeldungsgegenstands gemäß CPC: ***B65D 25/38*** (2013.01); ***B65D 47/04*** (2013.01); ***B65D 83/14*** (2016.02)
Recherchierter Prüfstoff (Klassifikation): B65D
Konsultierte Online-Datenbank: EPODOC, WPI, X-FULL
Dieser Recherchenbericht wurde zu den am **17.08.2017** eingereichten Ansprüchen **1 - 10** erstellt.

Kategorie*)	Bezeichnung der Veröffentlichung: Ländercode, Veröffentlichungsnummer, Dokumentart (Anmelder), Veröffentlichungsdatum, Textstelle oder Figur soweit erforderlich	Betreffend Anspruch
X	DE 4119415 A1 (HUEBERS VERFAHRENSTECH [DE]) 17. Dezember 1992 (17.12.1992) Beschreibung, Spalte 5, Zeile 9 - Spalte 14, Zeile 56; Fig. 1, 3 - 7	1 - 3, 5 - 7
A	CN 204865658 U (ZHEJIANG INST MECH & ELECT ENG) 16. Dezember 2015 (16.12.2015) (automatische Übersetzung durch TXPCNEU/EPO/ am 05.06.2018) Beschreibung, [0014] - [0018]; Fig. 1; Ansprüche 1 - 3	1 - 10

Datum der Beendigung der Recherche:	Seite 1 von 1	Prüfer(in):
06.06.2018		AIGNER Martin

*) **Kategorien** der angeführten Dokumente:

X Veröffentlichung **von besonderer Bedeutung**: der Anmeldungsgegenstand kann allein aufgrund dieser Druckschrift nicht als neu bzw. auf erfinderischer Tätigkeit beruhend betrachtet werden.

Y Veröffentlichung **von Bedeutung**: der Anmeldungsgegenstand kann nicht als auf erfinderischer Tätigkeit beruhend betrachtet werden, wenn die Veröffentlichung mit einer oder mehreren weiteren Veröffentlichungen dieser Kategorie in Verbindung gebracht wird und diese **Verbindung für einen Fachmann naheliegend** ist.

A Veröffentlichung, die den allgemeinen **Stand der Technik** definiert.

P Dokument, das von **Bedeutung** ist (Kategorien **X** oder **Y**), jedoch **nach dem Prioritätstag** der Anmeldung veröffentlicht wurde.

E Dokument, das **von besonderer Bedeutung** ist (Kategorie **X**), aus dem ein „**älteres Recht**" hervorgehen könnte (früheres Anmeldedatum, jedoch nachveröffentlicht, Schutz ist in Österreich möglich, würde Neuheit in Frage stellen).

& Veröffentlichung, die Mitglied der selben **Patentfamilie** ist.