(19)中华人民共和国国家知识产权局

(12)实用新型专利

(10)授权公告号 CN 202555391 U
(45)授权公告日 2012.11.28

(21)申请号 201220175720.8

(22)申请日 2012.04.16

(73)专利权人 张伟伟
地址 237001 安徽省六安市城东开发区烟草小区 b3 栋 502 室

(72)发明人 张伟伟

(51)Int.Cl.
B03C 1/02(2006.01)
B62B 3/00(2006.01)

权利要求书 1 页 说明书 1 页 附图 2 页

(54)实用新型名称

一种吸铁小车

(57)摘要

本实用新型公布了一种吸铁小车，其特征在于：所述的吸铁小车有支撑板，所述的支撑板连接有操作杆，所述的支撑板底部连接有滚轮，所述的滚轮有四个，所述的支撑板的底部固定有磁铁；其优点在于：能够高效的吸附散落的小铁片，而且制作成本低廉，拥有广阔的投资前景。

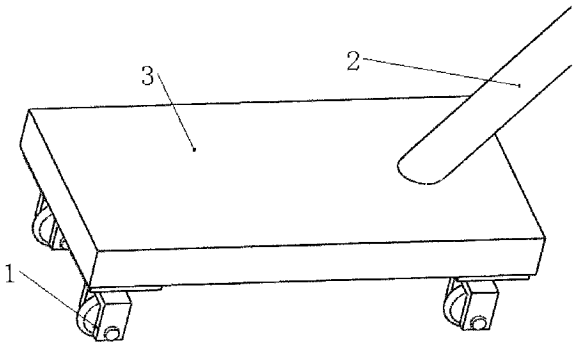

CN 202555391 U

1. 一种吸铁小车，包括支撑板 (3)，操作杆 (2)，其特征在于：所述的支撑板 (3) 连接有操作杆 (2)，所述的支撑板 (3) 底部连接有滚轮 (1)，所述的滚轮 (1) 有四个，所述的支撑板 (3) 的底部固定有磁铁 (4)。

一种吸铁小车

[0001] 技术领域 本实用新型涉及一种吸铁小车

技术背景

[0002] 在工地或其他特殊的场合，常常有散落的小铁片，大点铁片会被拾到，但是还有大量的小铁片被忽视，造成大量的浪费，目前市场上也没有小型的设备去收集散落的小铁片，本实用新型设计了一种吸铁小车，其体积小能够在各种场合运动，能够高效的收集散落的小铁片。

实用新型内容

[0003] 本实用新型所要解决的技术问题是，针对现有技术的不足，提供一种可以简单操作，方便携带的一种吸铁小车。

[0004] 为解决上述技术问题，本实用新型的技术方案是：

[0005] 本实用新型是一种吸铁小车，所述的吸铁小车有支撑板，所述的支撑板连接有操作杆，所述的支撑板底部连接有滚轮，所述的滚轮有四个，所述的支撑板的底部固定有磁铁。

[0006] 本实用新型设计巧妙，能够高效的收集散落的小铁片，而且制作成本低廉，拥有广阔的投资前景。

附图说明

[0007] 下面结合附图和具体实施方式对本实用新型作进一步详细的说明；

[0008] 图 1 为本实用新型的俯视图；

[0009] 图 2 为本实用新型的仰视图；

[0010] 图中标记为：1、滚轮；2、操作杆；3、支撑板；4、磁铁。

具体实施方式

[0011] 下面对照附图，通过对本实施例的描述，对本实用新型的具体实施方式如所涉及的各构件的形状、构造、各部分之间的相互位置及连接关系、各部分的工作及工作原理等作进一步的说明：

[0012] 如图 1 所示，本实用新型有支撑板 3，所述的支撑板 3 连接有操作杆 2。

[0013] 如图 2 所示，本实用新型的底部连接有滚轮 1，所述的滚轮 1 有四个，所述的支撑板 3 的底部固定有磁铁 4。

[0014] 如上所述，使用者手握着操作杆 2 推动小车前进，磁铁 4 会自动吸附周围的小铁片。

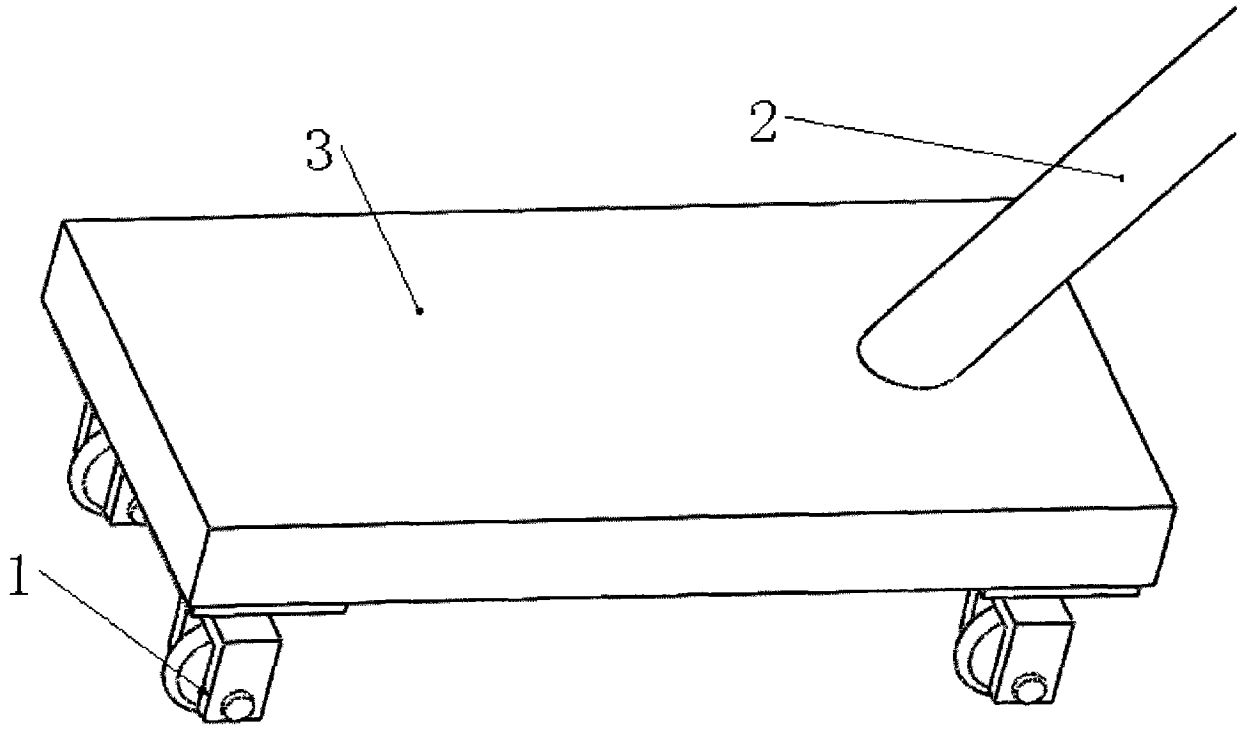

图 1

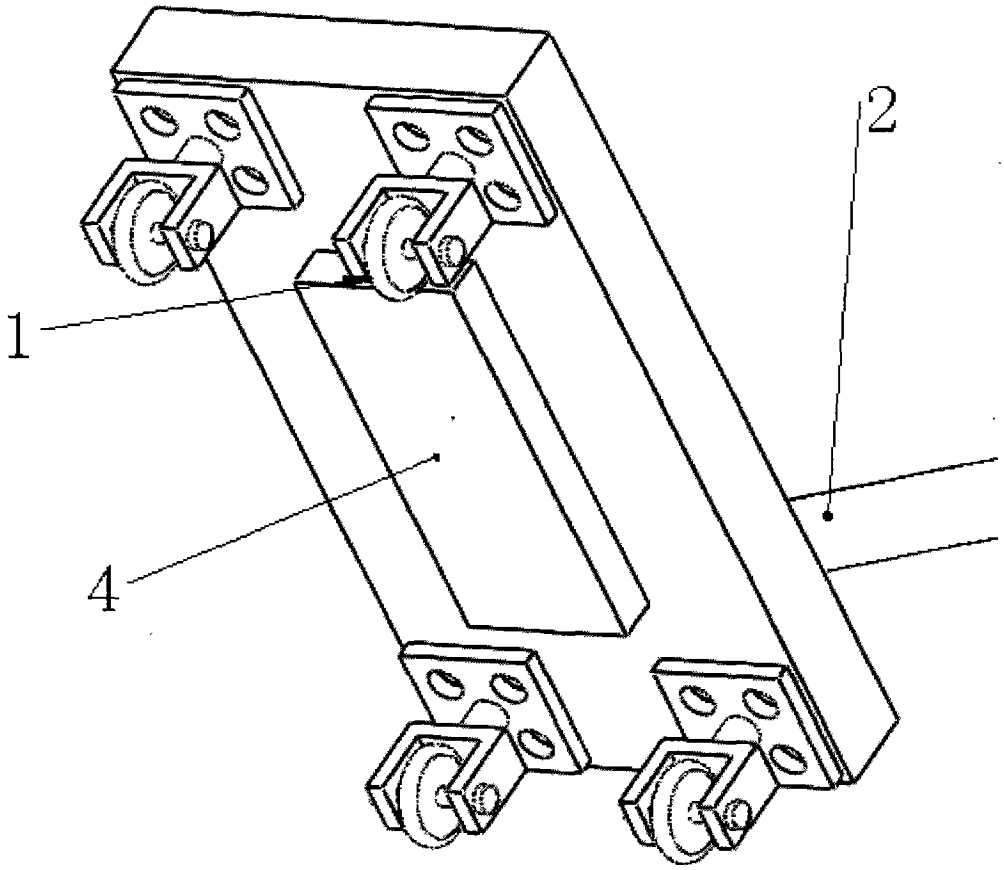

图 2