(19)中华人民共和国国家知识产权局

(12)实用新型专利

(10)授权公告号 CN 203082775 U
(45)授权公告日 2013.07.24

(21)申请号 201220740123.5

(22)申请日 2012.12.31

(73)专利权人 张涵淼
地址 300052 天津市和平区西宁道 84 号天津市和平区中心小学

(72)发明人 张涵淼

(51)Int.Cl.
F21S 9/03(2006.01)
F21V 23/00(2006.01)

权利要求书1页 说明书1页 附图1页

(54)实用新型名称

太阳能台灯

(57)摘要

本实用新型公开了一种太阳能台灯。由灯罩、太阳能电池板、灯座、开关组成，灯罩的外表面由太阳能电池板制成，阳光下可为台灯内部蓄电池充电。本实用新型的有益效果是：结构简单、便于操作、节约电能，低碳环保的优点。

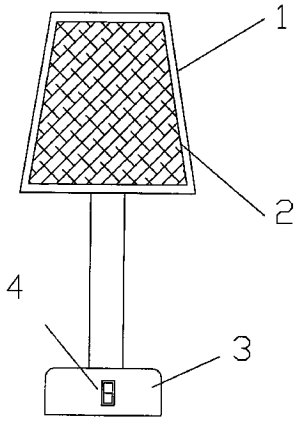

CN 203082775 U

1. 一种太阳能台灯，由灯罩 (1)、太阳能电池板 (2)、灯座 (3)、开关 (4) 组成，其特征在于：灯罩 (1) 的外表面由太阳能电池板 (2) 制成，阳光下可为台灯内部蓄电池充电。

太阳能台灯

技术领域

[0001] 本实用新型涉及照明灯具。特别是一种太阳能台灯。

背景技术

[0002] 野外作业最大的问题是夜间照明，在有电源的地方可以随时使用普通照明灯具，而在野外作业时则无法享受电力为我们带来的方便。过去野外工作者夜间只能使用油灯照明。太阳能是一种取之不尽清洁能源，因发电成本低廉且不会造成环境污染，近年来倍受青睐。

发明内容

[0003] 本实用新型的目的是提供一种太阳能台灯。它能充分利用太阳能这一清洁能源为野外作业人员提供方便。

[0004] 本新型的目的是这样实现的：由灯罩、太阳能电池板、灯座、开关组成，灯罩的外表面由太阳能电池板制成，阳光下可为台灯内部蓄电池充电。

[0005] 实现以上技术的有益效果是：结构简单、使用方便等优点。

附图说明

[0006] 图 1 为本实用新型示意图；

具体实施方式

[0007] 下面结合附图，对本实用新型做进一步说明，由灯罩 (1)、太阳能电池板 (2)、灯座 (3)、开关 (4) 组成，灯罩 (1) 的外表面由太阳能电池板 (2) 制成，阳光下太阳能电池板 (2) 可为台灯内部蓄电池充电。夜间打开开关 (4) 后，再由内部蓄电池点亮台灯。

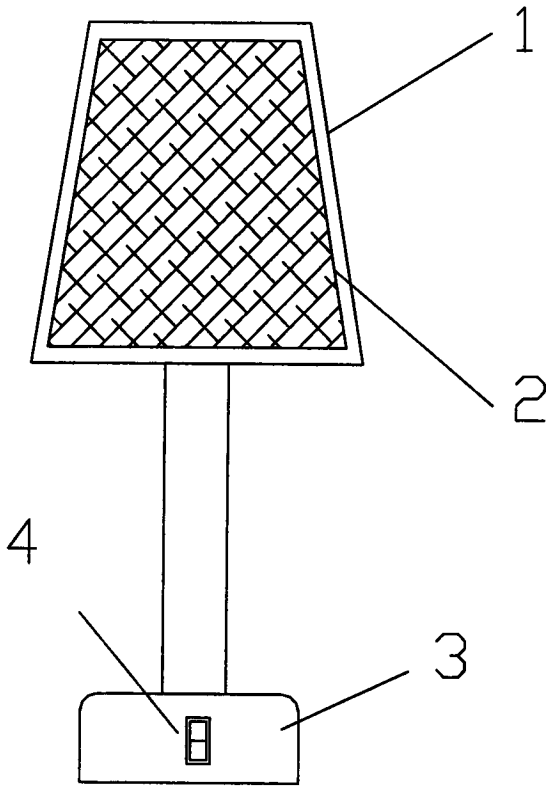

图 1