(19)中华人民共和国国家知识产权局

(12)实用新型专利

(10)授权公告号 CN 205359839 U
(45)授权公告日 2016.07.06

(21)申请号 201620121230.8

(22)申请日 2016.02.01

(73)专利权人 任成伟
地址 266700 山东省平度市扬州路112号人民医院妇科
专利权人 于先涛

(72)发明人 任成伟 于先涛

(51)Int.Cl.
*A61G 7/005*(2006.01)
*A61G 7/02*(2006.01)
*A61G 7/05*(2006.01)

权利要求书1页 说明书2页 附图3页

(54)实用新型名称

一种多功能护理病床

(57)摘要

一种多功能护理病床涉及医疗器械设备。包括床腿、床架、放置于床架上的床板和床垫。床板分前半床板和后半床板，其间设有铰链连接，床垫分前半床垫和后半床垫。前半床板为床板盒体，其内安装有按摩机构。前半床板盒体背面设有可使其翻起机构。后半床板和后半床垫其前部开有便孔，便孔其下设有可推拉的便盆搁板，便盆搁板二侧边处于滑轨内。本实用新型的有益效果：该多功能病床其前半床板具有按摩机构，可对病人进行后背按摩。前半床垫上还可临时放置加热理疗垫，具有中药熏疗功能。前半床板和床垫可依小于90°的角度翻起，病人可坐立轻微活动。后半床板和床垫开有便孔，其下设有推拉便盆搁板，方便病人大小便。

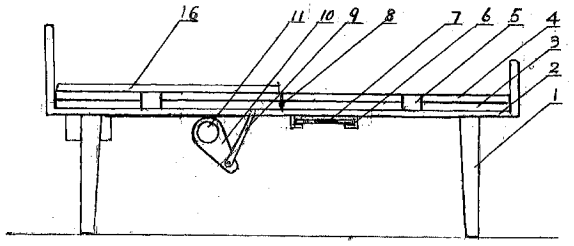


CN 205359839 U

1.一种多功能护理病床，包括床腿(1)、床架(2)、放置于床架上的床板(3)和床垫(4)，其特征是，床板分前半床板和后半床板，其间设有铰链(8)连接，床垫分前半床垫和后半床垫；前半床板为床板盒体，其内安装有按摩机构；前半床板盒体背面设有可使其以铰链(8)为转轴的翻起机构；后半床板和后半床垫其前部开有便孔，盖有盖板，便孔其下设有可推拉的便盆搁板(7)，便盆搁板二侧边处于滑轨(6)内。

2.根据权利要求1所述一种多功能护理病床，其特征是，所述前半床板盒体内所安装按摩机构由一排多个链轮(12)、链条(13)、电机连接变速器(14)、每一支链轮轴(15)上相间隔的安装多个多棱按摩轮(20)构成；所述前半床板盒体翻起机构由安装于床架下的电机连接蜗轮蜗杆(11)、摇臂(10)、连杆(9)构成，连杆前端顶于前半床板盒体背面。

3.根据权利要求1或2所述一种多功能护理病床，其特征是，当人平躺时，前半床垫其上放置有理疗垫(16)，理疗垫包括底部电加热毯(18)，其上为中药垫(17)，二者连为一体。

4.根据权利要求3所述一种多功能护理病床，其特征是，当前半床板盒体翻起时，拿掉理疗垫(16)，此时由按摩机构对人体后背部进行按摩。

# 一种多功能护理病床

## 技术领域：

[0001] 本实用新型涉及医疗器械设备，主要指用于治疗和康复的护理病床。

## 背景技术：

[0002] 现有医院病床多为普通病床，一般不具有坐起、按摩和床上大小便功能，对于患者特别是卧床病人很不方便，不利于治疗和康复。

## 实用新型内容：

[0003] 本实用新型之目的，是提供一种多功能护理病床，它具有让病人坐起、按摩和床上大小便多功能，利于患者治疗和康复，也减轻护理人员的工作量。

[0004] 本实用新型的技术内容是，一种多功能护理病床，包括床腿1、床架2、放置于床架上的床板3和床垫4。床板分前半床板和后半床板，其间设有铰链8连接，床垫分前半床垫和后半床垫。前半床板为床板盒体，其内安装有按摩机构。前半床板盒体背面设有可使其翻起的机构。后半床板和后半床垫其前部开有便孔，盖有盖板，便孔其下设有可推拉的便盆搁板7，便盆搁板二侧边处于滑轨6内。

[0005] 本实用新型的有益效果：

[0006] 该多功能病床其前半床板具有按摩机构，可对病人进行后背按摩。前半床垫上还可临时放置加热理疗垫，具有中药熏疗功能。前半床板、床垫可依小于90°的角度翻起，病人可坐起，轻微活动。后半床板和床垫开有便孔，其下设有推拉便盆搁板，方便病人大小便。该病床具有治疗、理疗、保健多功 能，可使患者早日康复。

## 附图说明：

[0007] 附图1本实用新型主视图

[0008] 附图2本实用新型前半床板翻起时主视图

[0009] 附图3本实用新型按摩机构之按摩轮主视图

[0010] 附图4本实用新型理疗垫构造示意图

## 具体实施方式：

[0011] 说明书附图给出的本实用新型的一个具体实施例，包括床腿1、床架2、放置于床架上的床板3和床垫4。床板分前半床板和后半床板，其间设有铰链8连接，床垫分前半床垫和后半床垫。前半床板为床板盒体，其内安装有按摩机构。前半床板盒体背面设有可使其翻起的机构。后半床板和后半床垫其前部开有便孔，盖有盖板，便孔其下设有可推拉的便盆搁板7，便盆搁板二侧边处于滑轨6内。

[0012] 所述前半床板盒体内所安装按摩机构由一排多个链轮12、链条13、电机连接变速器14、每一支链轮轴15上相间隔的安装多个多棱按摩轮20构成。所述前半床板盒体翻起机构由安装于床架下的电机连接蜗轮蜗杆11、摇臂10、连杆9构成，连杆前端顶于前半床板盒

体背面。该多功能护理病床，当人平躺时，前半床垫其上可放置理疗垫16，理疗垫包括底部电加热毯18，其内设有电热丝19，电加热毯其上为中药垫17，二者连为一体。当前半床板盒体翻起时，拿掉理疗垫，此时由按摩机构对人体后背部进行按摩。

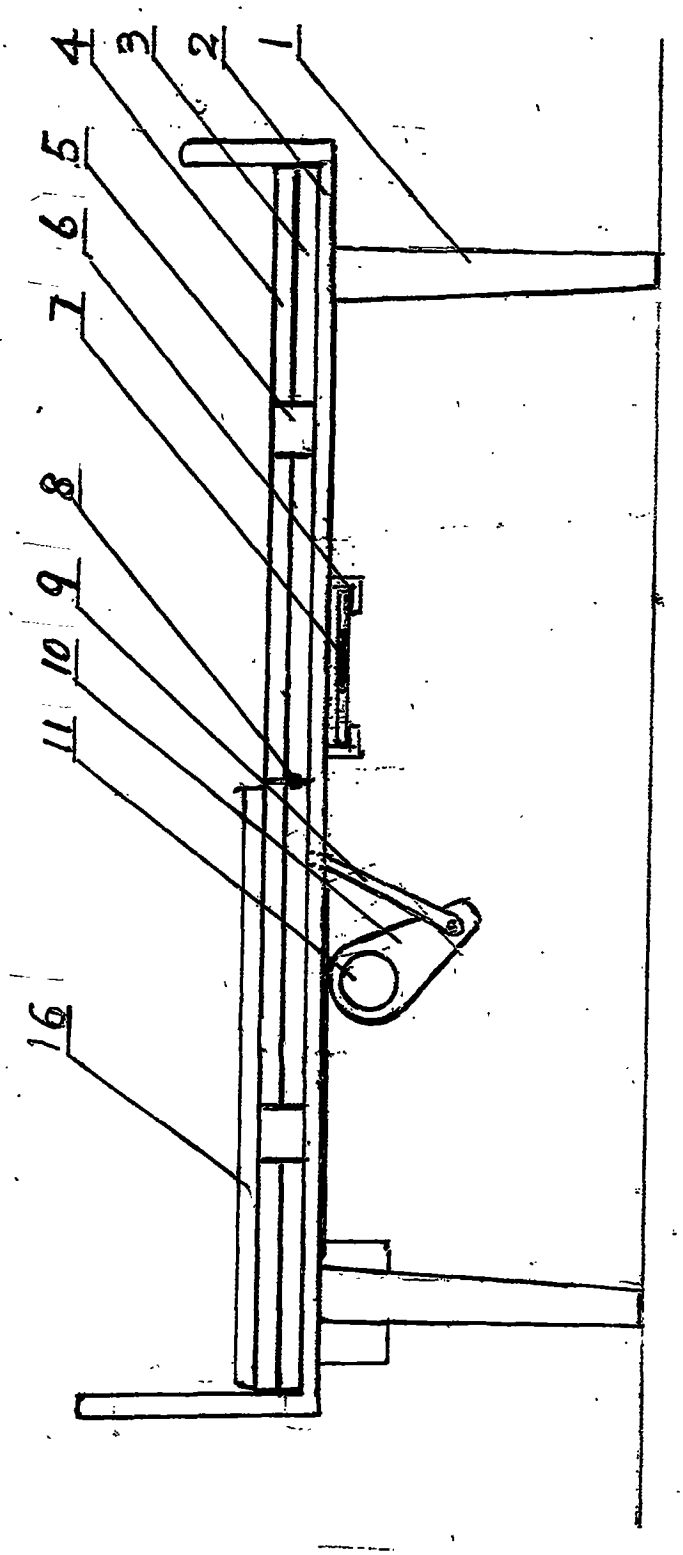


图1

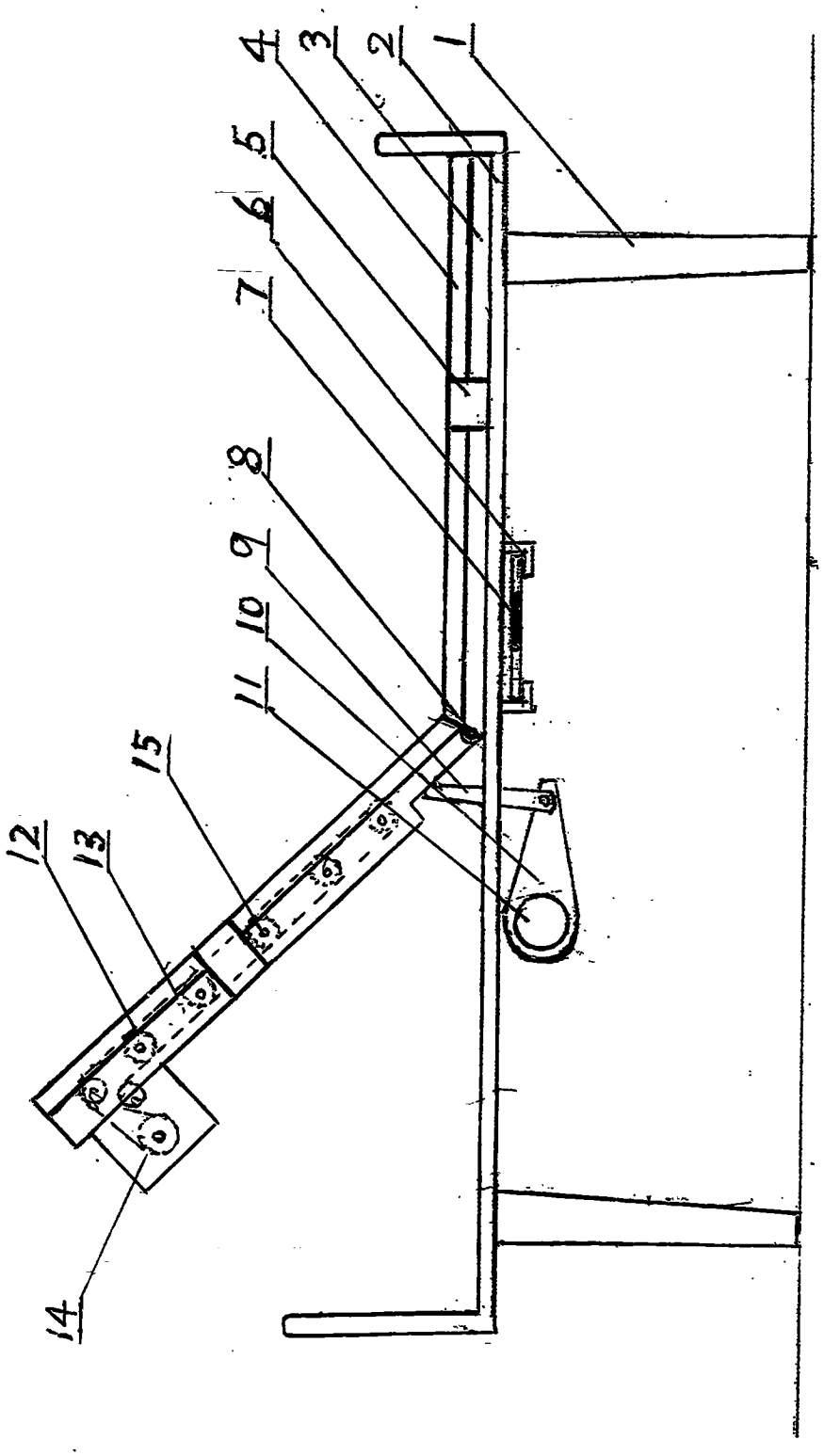


图2

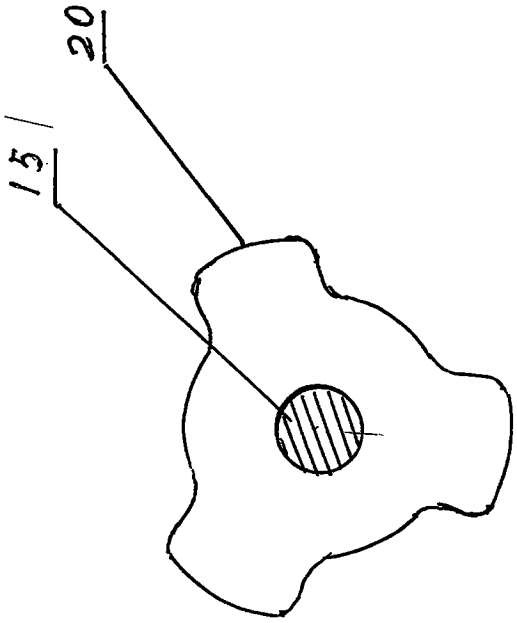


图3

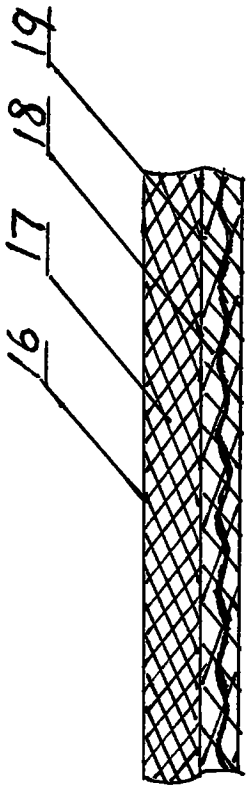


图4