(19)中华人民共和国国家知识产权局

(12)实用新型专利

(10)授权公告号 CN 209534568 U
(45)授权公告日 2019.10.25

(21)申请号 201920081938.9

(22)申请日 2019.01.18

(73)专利权人 漯河医学高等专科学校
地址 462000 河南省漯河市大学路148号3号楼906西办公室

(72)发明人 龚珊珊

(74)专利代理机构 长沙星耀专利事务所(普通合伙) 43205
代理人 舒欣

(51)Int.Cl.
B43L 5/02(2006.01)
B43L 13/00(2006.01)

权利要求书1页 说明书3页 附图2页

(54)实用新型名称

一种人力资源数据统计装置

(57)摘要

本实用新型公开了一种人力资源数据统计装置,包括统计板,统计板内部设有统计区,统计板位于统计区的下方开凿有置笔槽,统计板位于置笔槽的一侧开凿有取笔槽,统计区位于置笔槽一端的内部穿插设有转动杆,转动杆上穿插设有连接块,连接块靠近统计区的一端与橡胶软套固定连接,橡胶软套内部嵌设有计算器,统计板远离置笔槽一端的两侧均设有连接铰链,统计板通过两个连接铰链与收集板转动连接,本实用新型所达到的有益效果是:本实用新型通过拥有的转轴与转动杆,使橡胶软套内嵌设的计算器可以通过转动杆的转动,将计算器转动到统计板外,能够很好的利用统计板的内部空间,节省了内部空间,且设有的橡胶软套可以给计算器提供一个很好的防护效果。

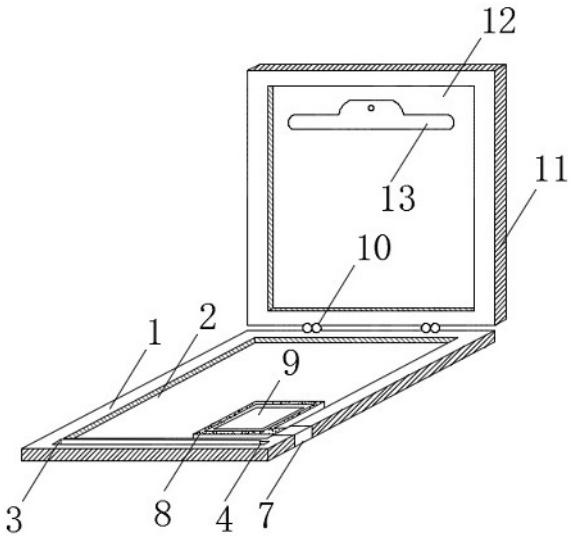

CN 209534568 U

1.一种人力资源数据统计装置,其特征在于,包括统计板(1),所述统计板(1)内部设有统计区(2),所述统计板(1)位于统计区(2)的下方开凿有置笔槽(3),所述统计板(1)位于置笔槽(3)的一侧开凿有取笔槽(4),所述统计区(2)位于置笔槽(3)一端的内部穿插设有转动杆(5),所述转动杆(5)上穿插设有连接块(7),所述连接块(7)靠近统计区(2)的一端与橡胶软套(8)固定连接,所述橡胶软套(8)内部嵌设有计算器(9),所述统计板(1)远离置笔槽(3)一端的两侧均设有连接铰链(10),所述统计板(1)通过两个连接铰链(10)与收集板(11)转动连接,所述收集板(11)内部设有收集区(12),所述收集板(11)位于收集区(12)的顶端设有限位夹(13)。

2.根据权利要求1所述的一种人力资源数据统计装置,其特征在于,所述统计板(1)与转动杆(5)上下两端的连接处均设有轴承(6),所述统计板(1)通过轴承(6)与连接块(7)转动连接。

3.根据权利要求1所述的一种人力资源数据统计装置,其特征在于,所述统计板(1)靠近置笔槽(3)的一侧设有活动槽,且活动槽的尺寸与连接块(7)的尺寸相匹配。

4.根据权利要求1所述的一种人力资源数据统计装置,其特征在于,所述计算器(9)嵌设在橡胶软套(8)内,且所述计算器(9)的使用端与统计区(2)底部相靠近。

5.根据权利要求1所述的一种人力资源数据统计装置,其特征在于,所述统计区(2)的尺寸与收集区(12)的尺寸相匹配。

一种人力资源数据统计装置

技术领域

[0001] 本实用新型涉及一种统计装置，特别涉及一种人力资源数据统计装置，属于人力资源技术领域。

背景技术

[0002] 人力资源是一个公司或者企业里一个比较重要的部门，需要一群与该专业相关的人来进行管理，当该部门需要对各种数据进行统计的时候，都会使用到数据统计装置，在现有的技术中，很多数据的统计装置体积较大，功能较为复杂，结构较多，携带较为麻烦，比较占用存放空间，数据装置内设有的一些辅助用的装置都是固定的，比较占用空间，不能够灵活的拆除，不能够很好的节省统计装置的内部空间，不具有很好的实用性。

发明内容

[0003] 本实用新型要解决的技术问题是克服现有技术的缺陷，提供了一种人力资源数据统计装置，解决了背景技术中提出的很多数据的统计装置体积较大，功能较为复杂，结构较多，携带较为麻烦，比较占用存放空间，数据装置内设有的一些辅助用的装置都是固定的，比较占用空间，不能够灵活的拆除，不能够很好的节省统计装置的内部空间，不具有很好的实用性的问题。

[0004] 为了解决上述技术问题，本实用新型提供了如下的技术方案：一种人力资源数据统计装置，包括统计板，所述统计板内部设有统计区，所述统计板位于统计区的下方开凿有置笔槽，所述统计板位于置笔槽的一侧开凿有取笔槽，所述统计区位于置笔槽一端的内部穿插设有转动杆，所述转动杆上穿插设有连接块，所述连接块靠近统计区的一端与橡胶软套固定连接，所述橡胶软套内部嵌设有计算器，所述统计板远离置笔槽一端的两侧均设有连接铰链，所述统计板通过两个连接铰链与收集板转动连接，所述收集板内部设有收集区，所述收集板位于收集区的顶端设有限位夹。

[0005] 作为本实用新型的一种优选技术方案，所述统计板与转动杆上下两端的连接处均设有轴承，所述统计板通过轴承与连接块转动连接。

[0006] 作为本实用新型的一种优选技术方案，述统计板靠近置笔槽的一侧设有活动槽，且活动槽的尺寸与连接块的尺寸相匹配。

[0007] 作为本实用新型的一种优选技术方案，所述计算器嵌设在橡胶软套内，且所述计算器的使用端与统计区底部相靠近。

[0008] 作为本实用新型的一种优选技术方案，所述统计区的尺寸与收集区的尺寸相匹配。

[0009] 本实用新型所达到的有益效果是：本实用新型通过拥有的转轴与转动杆，使橡胶软套内嵌设的计算器可以通过转动杆的转动，将计算器转动到统计板外，能够很好的利用统计板的内部空间，节省了内部空间，且设有的橡胶软套可以给计算器提供一个很好的防护效果，而置笔槽内可以放入记录用的笔，置笔槽一侧设有的取笔槽可以很方便将置笔槽

内的笔取出，而收集板上的限位夹可以将记录好的数据统计纸限位在收集区内，本实用新型结构紧凑，造价低，使用方便，体积小且便于携带，可以很好的利用统计板与收集板的内部空间，具有很好的实用性。

附图说明

[0010] 附图用来提供对本实用新型的进一步理解，并且构成说明书的一部分，与本实用新型的实施例一起用于解释本实用新型，并不构成对本实用新型的限制。

[0011] 在附图中：

[0012] 图1是本实用新型的结构示意图；

[0013] 图2是本实用新型转动杆、连接块、橡胶软套以及计算器的连接结构示意图。

[0014] 图中：1、统计板；2、统计区；3、置笔槽；4、取笔槽；5、转动杆；6、轴承；7、连接块；8、橡胶软套；9、计算器；10、连接铰链；11、收集板；12、收集区；13、限位夹。

具体实施方式

[0015] 以下结合附图对本实用新型的优选实施例进行说明，应当理解，此处所描述的优选实施例仅用于说明和解释本实用新型，并不用于限定本实用新型。

实施例

[0016] 如图1-2所示，一种人力资源数据统计装置，包括统计板1，统计板1内部设有统计区2，统计板1位于统计区2的下方开凿有置笔槽3，统计板1位于置笔槽3的一侧开凿有取笔槽4，统计区2位于置笔槽3一端的内部穿插设有转动杆5，转动杆5上穿插设有连接块7，连接块7靠近统计区2的一端与橡胶软套8固定连接，橡胶软套8内部嵌设有计算器9，统计板1远离置笔槽3一端的两侧均设有连接铰链10，统计板1通过两个连接铰链10与收集板11转动连接，收集板11内部设有收集区12，收集板11位于收集区12的顶端设有限位夹13。

[0017] 统计板1与转动杆5上下两端的连接处均设有轴承6，统计板1通过轴承6与连接块7转动连接，便于转动，节省空间；统计板1靠近置笔槽3的一侧设有活动槽，且活动槽的尺寸与连接块7的尺寸相匹配，使其之间连接更加紧凑；计算器9嵌设在橡胶软套8内，且计算器9的使用端与统计区2底部相靠近，便于使用；统计区2的尺寸与收集区12的尺寸相匹配，使其之间连接更加紧凑。

[0018] 具体的，在使用本实用新型时，将收集板11通过两个连接铰链10的转动，进行与统计板1的分离，统计板1通过轴承6与转动杆5转动连接，所以连接块7通过转动杆5与统计板1转动连接，拿起橡胶软套8，将橡胶软套8向相靠近取笔槽4的一侧转动，将计算器9可以转动到统计板1的外部，将数据统计用的纸张放置在统计区2上，通过统计板1内的取笔槽4，将置笔槽3内放置的记录笔取出，并进行在统计区2上统计纸的统计记录，因计算器9的安装位置，当计算器9转动到统计板1的外部后，计算器9的使用端正好面对使用者，打开计算器9的开关，即可进行计算工作，记录好统计纸后，通过按住限位夹13的顶端，将统计纸放置在限位夹13内，松开限位夹13，使限位夹13可以对统计纸进行限位，当使用结束后，关闭计算器9的开关，将计算器9通转动杆5转动到统计区2内，将记录笔放置在置笔槽3内，将收集板11通过连接铰链10转动，进行收集板11对统计板1的合闭即可。

[0019] 最后应说明的是:以上仅为本实用新型的优选实施例而已,并不用于限制本实用新型,尽管参照前述实施例对本实用新型进行了详细的说明,对于本领域的技术人员来说,其依然可以对前述各实施例所记载的技术方案进行修改,或者对其中部分技术特征进行等同替换。凡在本实用新型的精神和原则之内,所作的任何修改、等同替换、改进等,均应包含在本实用新型的保护范围之内。

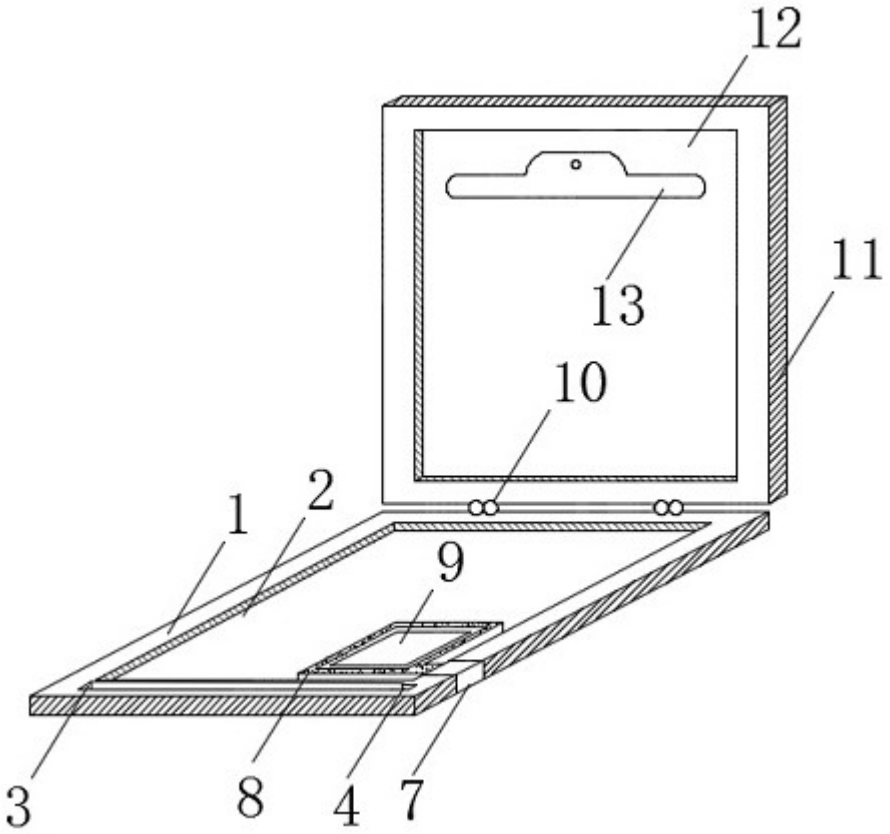

图1

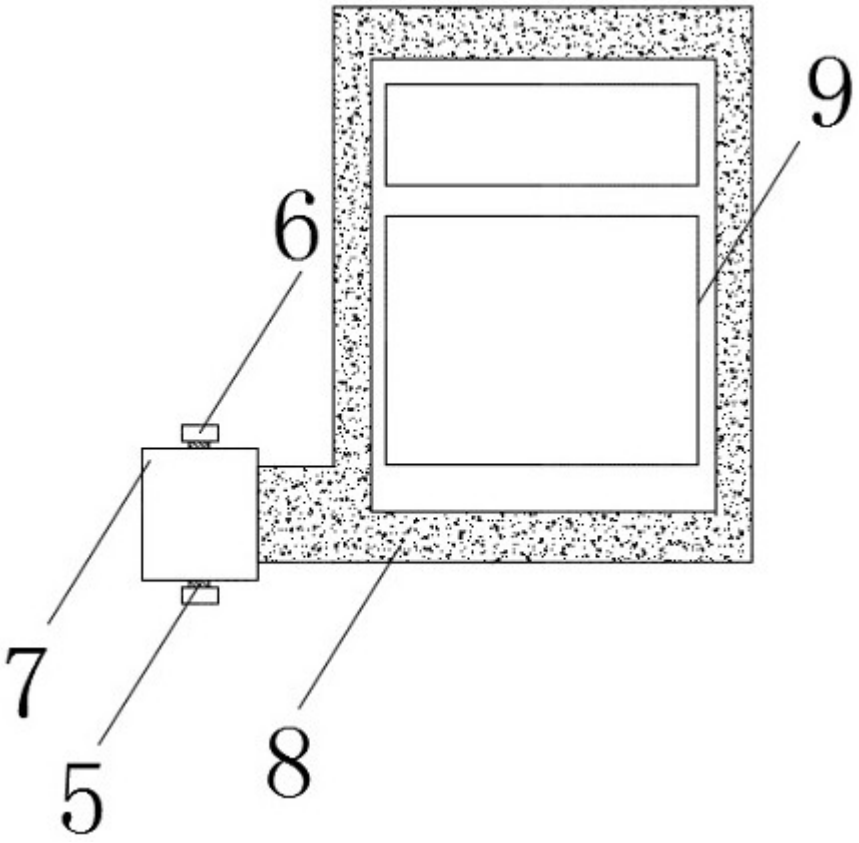

图2