(19)国家知识产权局

(12)实用新型专利

(10)授权公告号 CN 216522288 U
(45)授权公告日 2022.05.13

(21)申请号 202122249596.7

(22)申请日 2021.09.16

(73)专利权人 青岛荣万升环保科技有限公司
地址 266000 山东省青岛市黄岛区珠海街道台后工业园(灵山湾路以北,海西东路以西)

(72)发明人 孙承钰 田忠强 李爱香

(74)专利代理机构 山东易佰捷知识产权代理事务所(普通合伙) 37326
专利代理师 臧冰

(51)Int.Cl.
F24F 13/10(2006.01)

权利要求书1页 说明书3页 附图5页

(54)实用新型名称

一种方便安装的空调挡风板

(57)摘要

本实用新型提供一种方便安装的空调挡风板。所述方便安装的空调挡风板,包括空调;两个安装组件,两个所述安装组件的背面和正面分别设置于所述空调的正面和背面;两个伸缩组件,两个所述伸缩组件的顶部均固定连接于两个所述安装组件的底部;两个连接组件,两个所述连接组件的右侧设置于两个所述伸缩组件的左侧。本实用新型提供的方便安装的空调挡风板通过安装组件中组件的配合使用下,使得安装空调挡风板的时候能够更加的快速,且简单方便适合大多数人群的使用,通过伸缩组件中组件的配合使用下,使得挡风板和空调出风口的位置能够进行调节,使得在进行清理出风口时无需再将整个挡风板进行拆除,极大程度上方便了人们的使用。

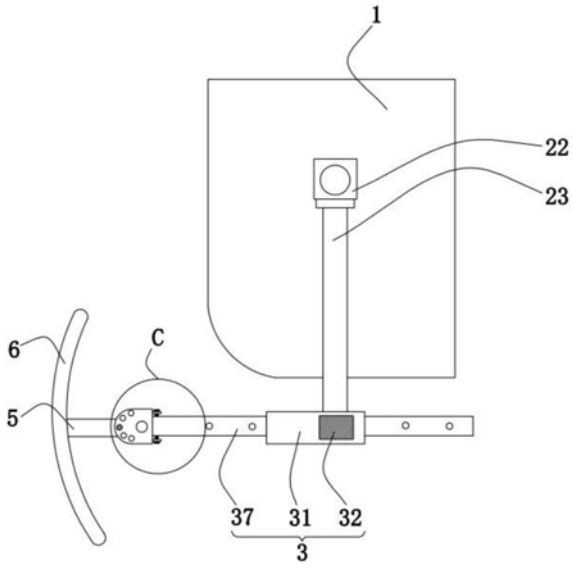

CN 216522288 U

1.一种方便安装的空调挡风板,其特征在于:包括空调(1);

两个安装组件(2),两个所述安装组件(2)的背面和正面分别设置于所述空调(1)的正面和背面;

两个伸缩组件(3),两个所述伸缩组件(3)的顶部均固定连接于两个所述安装组件(2)的底部,所述伸缩组件(3)包括外壳(31),所述外壳(31)的顶部固定连接于所述安装组件(2)的底部,所述外壳(31)正面的底部固定连接有固定板(32),所述固定板(32)背面的顶部固定连接有压缩弹簧(33),所述压缩弹簧(33)的背面固定连接有按压板(34);

两个连接组件(4),两个所述连接组件(4)的右侧设置于两个所述伸缩组件(3)的左侧;

两个支撑杆(5),两个所述支撑杆(5)的右侧均转动连接于两个连接组件(4)的左侧;

挡风板(6),所述挡风板(6)右侧的前侧和后侧均固定连接于两个支撑杆(5)的左侧。

2.根据权利要求1所述的方便安装的空调挡风板,其特征在于,所述按压板(34)背面的中部转动连接有连接块(35),所述按压板(34)背面的顶部固定连接有卡杆(36)。

3.根据权利要求2所述的方便安装的空调挡风板,其特征在于,所述外壳(31)内壁的周侧面设置有带槽杆(37),所述卡杆(36)的背面贯穿所述外壳(31)的正面和带槽杆(37)的正面且延伸至带槽杆(37)内壁的正面。

4.根据权利要求3所述的方便安装的空调挡风板,其特征在于,所述安装组件(2)包括魔术贴(21),所述魔术贴(21)的背面设置于所述空调(1)正面的顶部,所述魔术贴(21)的正面固定连接有固定块(22),所述固定块(22)的底部固定连接有连接杆(23)。

5.根据权利要求4所述的方便安装的空调挡风板,其特征在于,所述连接组件(4)包括带槽块(41),所述带槽块(41)的右侧设置于所述带槽杆(37)的左侧,所述带槽块(41)右侧的顶部均固定连接有第一辅助块(42),所述带槽块(41)右侧的底部固定连接有第二辅助块(43),所述第一辅助块(42)的顶部设置有第一螺丝(44),所述第一螺丝(44)的底部贯穿所述第一辅助块(42)的顶部和所述带槽杆(37)顶部的左侧且延伸至所述带槽杆(37)内壁顶部的左侧。

6.根据权利要求5所述的方便安装的空调挡风板,其特征在于,所述第二辅助块(43)底部设置有第二螺丝(45),所述第二螺丝(45)的顶部贯穿所述第二辅助块(43)的底部和带槽杆(37)底部的左侧且延伸至带槽杆(37)内壁底部的左侧,所述带槽块(41)正面的左侧设置有螺纹栓(46),所述螺纹栓(46)的背面贯穿所述带槽块(41)正面的左侧和支撑杆(5)正面的右侧且延伸至带槽块(41)背面的左侧。

一种方便安装的空调挡风板

技术领域

[0001] 本实用新型涉及空调领域，尤其涉及一种方便安装的空调挡风板。

背景技术

[0002] 现实生活中，空调是必不可少的家用电器之一。

[0003] 空调的种类有很多，其中壁挂空调是空调中的一种，它能悬挂在房间的墙壁内，对空间的占用很小，受到人们的广泛使用，壁挂空调的出风口虽然有调控板但是吹出的风还是直吹风，这一来对老人或者是其他身体素质比较差的人来说是十分不健康因此人们使用挡风板来避免空调风直吹人体。

[0004] 在现有的一些技术中，现有的一部分挡风板在进行安装时十分的繁琐，对一些动手能力比较弱的人来说十分不方便，并且现有的空调挡风板大多不能够进行调节挡风板和空调出风口的距离，这样一来当需要对空调的出风口进行清洁时，就需要将挡风板进行拆除因此十分的麻烦。

[0005] 因此，有必要提供一种方便安装的空调挡风板解决上述技术问题。

实用新型内容

[0006] 本实用新型提供一种方便安装的空调挡风板，解决了空调挡风板安装不便和无法调节与空调出风口的距离导致在进行清理出风口时十分不便的问题。

[0007] 为解决上述技术问题，本实用新型提供的方便安装的空调挡风板，包括空调；

[0008] 两个安装组件，两个所述安装组件的背面和正面分别设置于所述空调的正面和背面；

[0009] 两个伸缩组件，两个所述伸缩组件的顶部均固定连接于两个所述安装组件的底部，所述伸缩组件包括外壳，所述外壳的顶部固定连接于所述安装组件的底部，所述外壳正面的底部固定连接有固定板，所述固定板背面的顶部固定连接有压缩弹簧，所述压缩弹簧的背面固定连接有按压板；

[0010] 两个连接组件，两个所述连接组件的右侧设置于两个所述伸缩组件的左侧；

[0011] 两个支撑杆，两个所述支撑杆的右侧均转动连接于两个连接组件的左侧；

[0012] 挡风板，所述挡风板右侧的前侧和后侧均固定连接于两个支撑杆的左侧。

[0013] 优选的，所述按压板背面的中部转动连接有连接块，所述按压板背面的顶部固定连接有卡杆。

[0014] 优选的，所述外壳内壁的周侧面设置有带槽杆，所述卡杆的背面贯穿所述外壳的正面和带槽杆的正面且延伸至带槽杆内壁的正面。

[0015] 优选的，所述安装组件包括魔术贴，所述魔术贴的背面设置于所述空调正面的顶部，所述魔术贴的正面固定连接有固定块，所述固定块的底部固定连接有连接杆。

[0016] 优选的，所述连接组件包括带槽块，所述带槽块的右侧设置于所述带槽杆的左侧，所述带槽块右侧的顶部均固定连接有第一辅助块，所述带槽块右侧的底部固定连接有第二

辅助块，所述第一辅助块的顶部设置有第一螺丝，所述第一螺丝的底部贯穿所述第一辅助块的顶部和所述带槽杆顶部的左侧且延伸至所述带槽杆内壁顶部的左侧。

[0017] 优选的，所述第二辅助块底部设置有第二螺丝，所述第二螺丝的顶部贯穿所述第二辅助块的底部和带槽杆底部的左侧且延伸至带槽杆内壁底部的左侧，所述带槽块正面的左侧设置有螺纹栓，所述螺纹栓的背面贯穿所述带槽块正面的左侧和支撑杆正面的右侧且延伸至带槽块背面的左侧。

[0018] 与相关技术相比较，本实用新型提供的方便安装的空调挡风板具有如下有益效果：

[0019] 本实用新型提供一种方便安装的空调挡风板，通过安装组件中组件的配合使用下，使得安装空调挡风板的时候能够更加的快速，且简单方便适合大多数人群的使用，通过伸缩组件中组件的配合使用下，使得挡风板和空调出风口的位置能够进行调节，使得在进行清理出风口时无需再将整个挡风板进行拆除，极大程度上方便了人们的使用。

附图说明

[0020] 图1为本实用新型提供的方便安装的空调挡风板的一种较佳实施例的结构示意图；

[0021] 图2为图1所示空调俯视的结构示意图；

[0022] 图3为图2所示A处的结构示意图；

[0023] 图4为图1所示外壳左侧的结构示意图；

[0024] 图5为图1所示C处的结构示意图；

[0025] 图6为图2所示B处的结构示意图；

[0026] 图7为图1所示带槽块的结构示意图。

[0027] 图中标号：1、空调；2、安装组件；3、伸缩组件；4、连接组件；5、支撑杆；6、挡风板；21、魔术贴；22、固定块；23、连接杆；31、外壳；32、固定板；33、压缩弹簧；34、按压板；35、连接块；36、卡杆；37、带槽杆； 41、带槽块；42、第一辅助块；43、第二辅助块；44、第一螺丝；45、第二螺丝；46、螺纹栓。

具体实施方式

[0028] 下面结合附图和实施方式对本实用新型作进一步说明。

[0029] 请结合参阅图1、图2、图3、图4、图5、图6和图7，其中，图1为本实用新型提供的方便安装的空调挡风板的一种较佳实施例的结构示意图；图2 为图1所示空调俯视的结构示意图；图3为图2所示A处的结构示意图；图4 为图1所示外壳左侧的结构示意图；图5为图1所示C处的结构示意图；图6 为图2所示B处的结构示意图；图7为图1所示带槽块的结构示意图。方便安装的空调挡风板包括空调1；

[0030] 两个安装组件2，两个安装组件2的背面和正面分别设置于空调1的正面和背面；

[0031] 两个伸缩组件3，两个伸缩组件3的顶部均固定连接于两个安装组件2的底部，伸缩组件3包括外壳31，外壳31的顶部固定连接于安装组件2的底部，外壳31正面的底部固定连接有固定板32，固定板32背面的顶部固定连接有压缩弹簧33，压缩弹簧33的背面固定连接有按压板34；

[0032] 两个连接组件4,两个连接组件4的右侧设置于两个伸缩组件3的左侧;

[0033] 两个支撑杆5,两个支撑杆5的右侧均转动连接于两个连接组件4的左侧;

[0034] 挡风板6,挡风板6右侧的前侧和后侧均固定连接于两个支撑杆5的左侧。

[0035] 按压板34背面的中部转动连接有连接块35,按压板34背面的顶部固定连接有卡杆36。

[0036] 外壳31内壁的周侧面设置有带槽杆37,卡杆36的背面贯穿外壳31的正面和带槽杆37的正面且延伸至带槽杆37内壁的正面。

[0037] 安装组件2包括魔术贴21,魔术贴21的背面设置于空调1正面的顶部,魔术贴21的正面固定连接有固定块22,固定块22的底部固定连接有连接杆 23。

[0038] 连接组件4包括带槽块41,带槽块41的右侧设置于带槽杆37的左侧,带槽块41右侧的顶部均固定连接有第一辅助块42,带槽块41右侧的底部固定连接有第二辅助块43,第一辅助块42的顶部设置有第一螺丝44,第一螺丝 44的底部贯穿第一辅助块42的顶部和带槽杆37顶部的左侧且延伸至带槽杆 37内壁顶部的左侧。

[0039] 第二辅助块43底部设置有第二螺丝45,第二螺丝45的顶部贯穿第二辅助块43的底部和带槽杆37底部的左侧且延伸至带槽杆37内壁底部的左侧,带槽块41正面的左侧设置有螺纹栓46,螺纹栓46的背面贯穿带槽块41正面的左侧和支撑杆5正面的右侧且延伸至带槽块41背面的左侧,挡风板6的材质为防风织物且除去第一螺丝44、第二螺丝45、螺纹栓46和压缩弹簧33之外其他材质均为质地比较轻的塑料,带槽块41的正面开设有若干个与螺纹栓46相匹配的螺纹槽,第一辅助块42和第二辅助块43的顶部和底部均开设有与第一螺丝44和第二螺丝45相匹配的螺纹槽,带槽杆37顶部的左侧和底部的左侧均开设有与第一螺丝44和第二螺丝45相匹配的螺纹槽,带槽杆37的正面开设有若干个与卡杆36相匹配的孔槽。

[0040] 本实用新型提供的方便安装的空调挡风板的工作原理如下:

[0041] 第一步:首先将魔术贴21贴在空调1的正面和背面,当需要进行调节挡风板6的角度时,将螺纹栓46拧出,由于挡风板6与带槽块41为转动连接,因此可以对挡风板6进行角度的调节,当调节完成之后再将螺纹栓46拧回原来位置。

[0042] 第二步:当需要对空调1的出风口进行清洗并需要将挡风板6与出风口的位置进行调节的时候,首先摁压按压板34,按压板34带动压缩弹簧33进行挤压,按压板34同时带动卡杆36与外壳31的正面和带槽杆37内壁的正面不接触的时候,对带槽杆37进行调节,位置调节完成之后松开按压板34即可完成挡风板6与出风口位置的调节。

[0043] 与相关技术相比较,本实用新型提供的方便安装的空调挡风板具有如下有益效果:

[0044] 通过安装组件2中组件的配合使用下,使得安装空调挡风板的时候能够更加的快速,且简单方便适合大多数人群的使用,通过伸缩组件3中组件的配合使用下,使得挡风板6和空调1出风口的位置能够进行调节,使得在进行清理出风口时无需再将整个挡风板进行拆除,极大程度上方便了人们的使用。

[0045] 以上所述仅为本实用新型的实施例,并非因此限制本实用新型的专利范围,凡是利用本实用新型说明书及附图内容所作的等效结构或等效流程变换,或直接或间接运用在其它相关的技术领域,均同理包括在本实用新型的专利保护范围内。

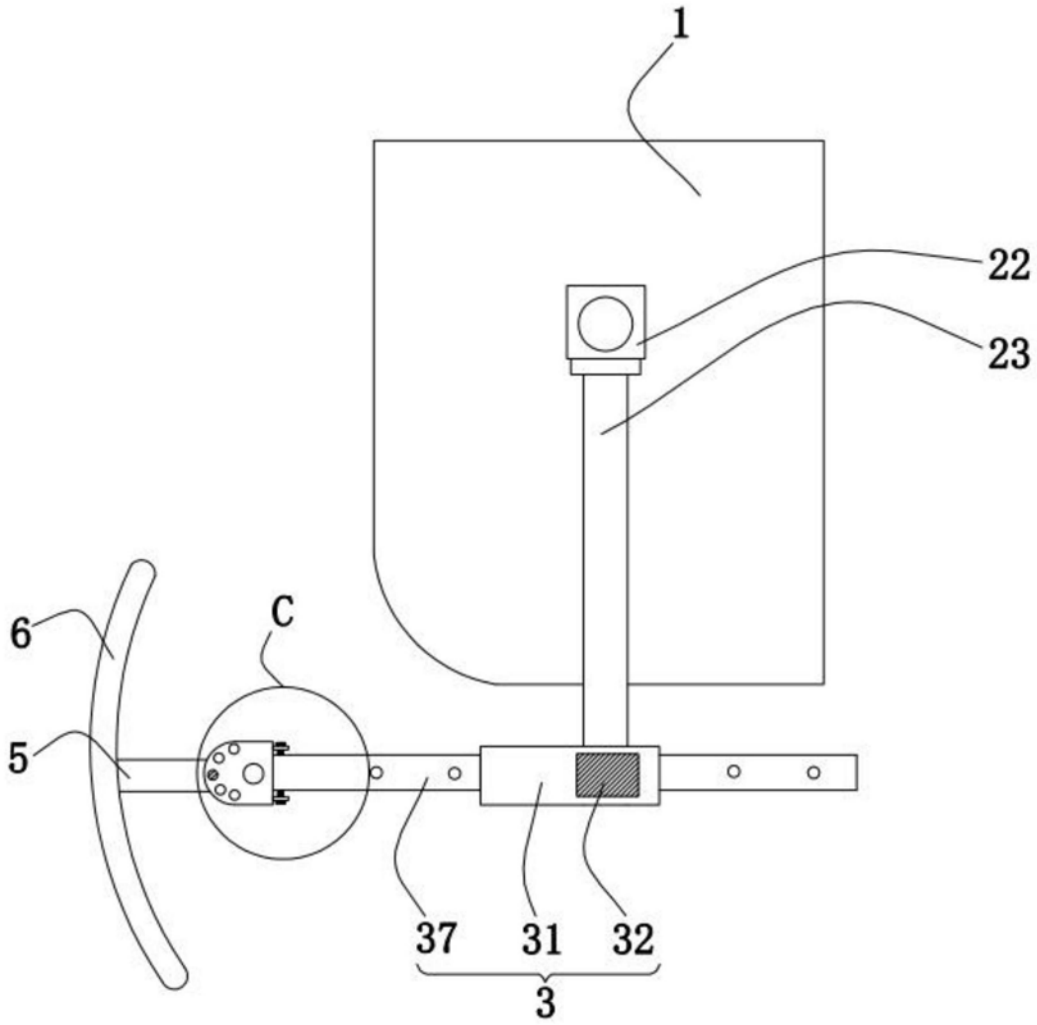

图1

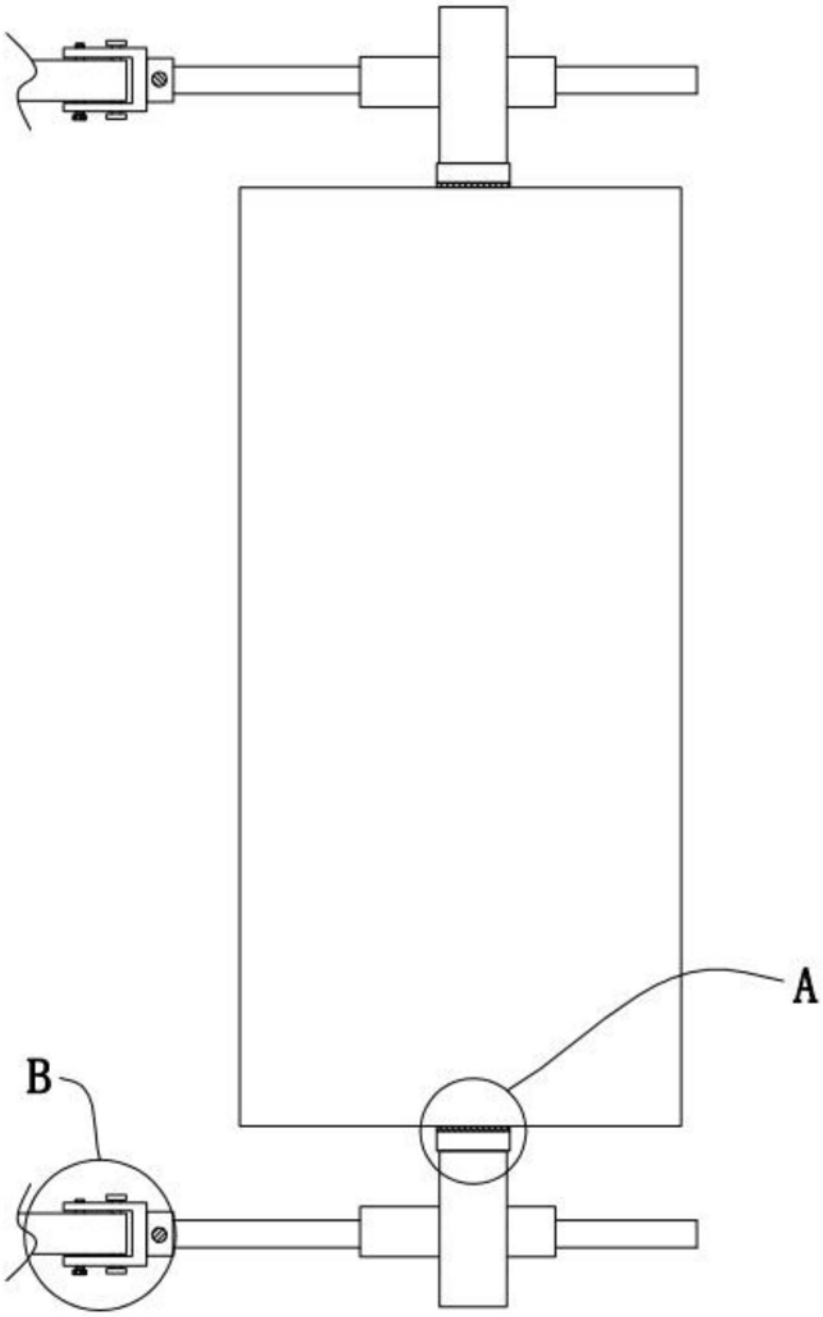

图2

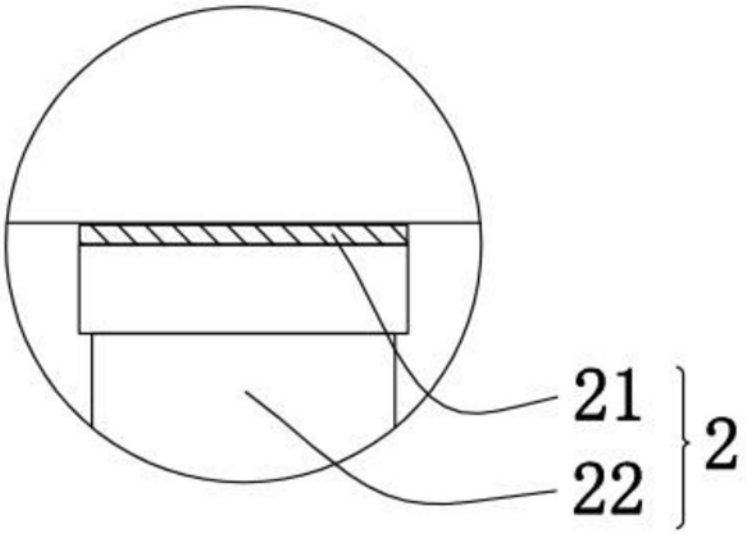

图3

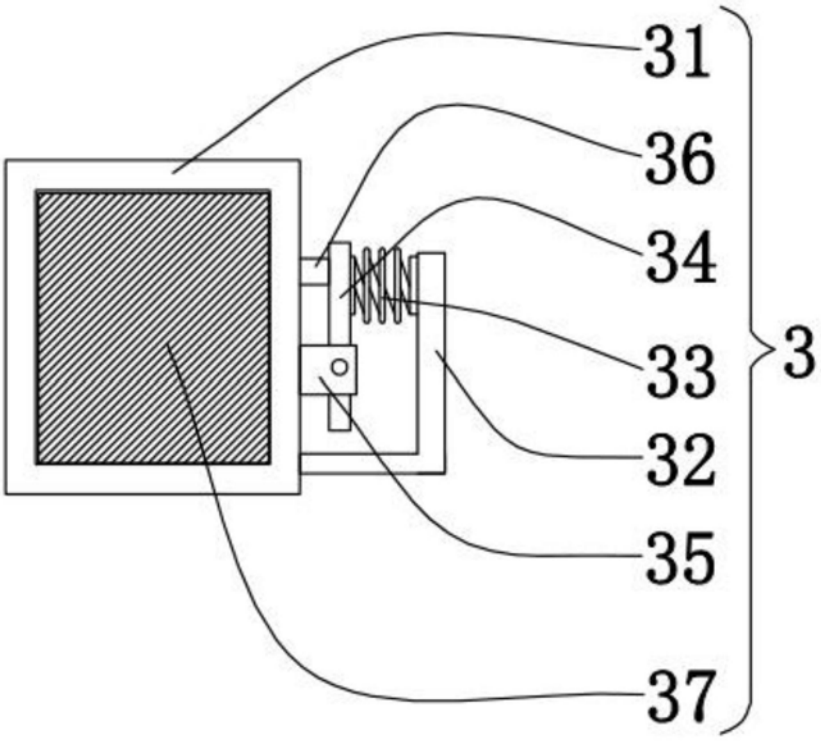

图4

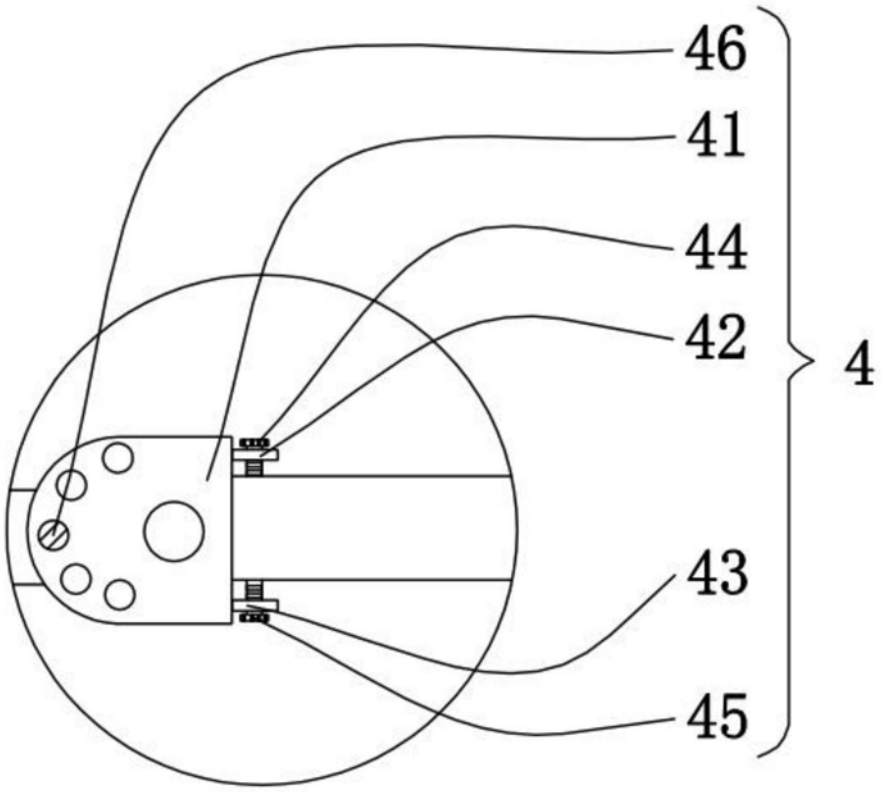

图5

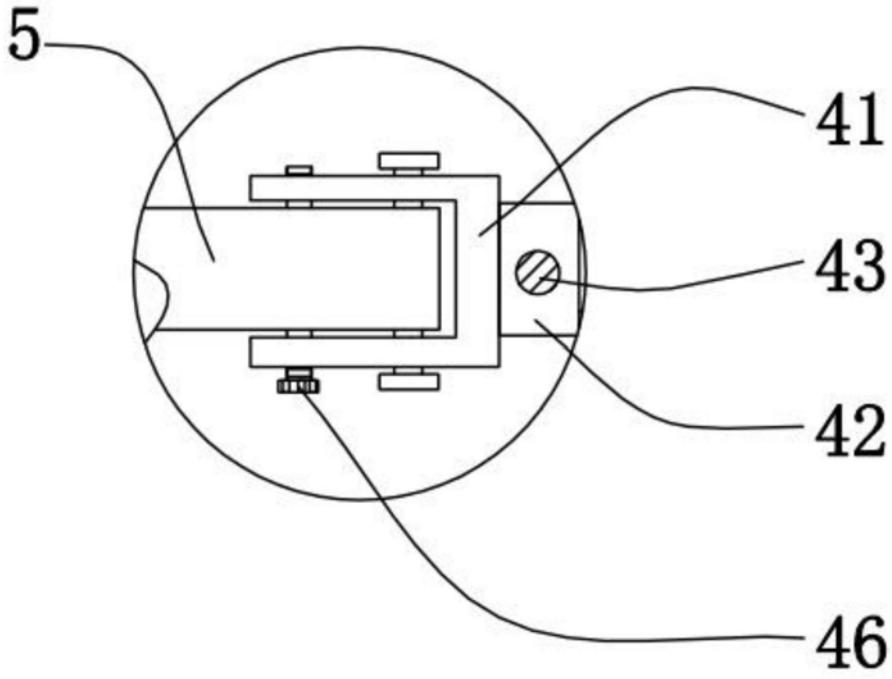

图6

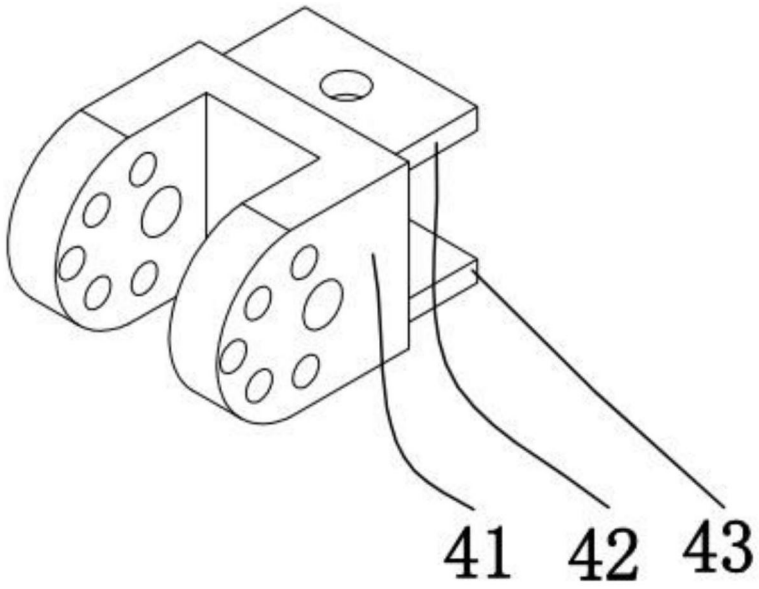

图7