(19)中华人民共和国国家知识产权局

(12)实用新型专利

(10)授权公告号 CN 202104473 U
(45)授权公告日 2012.01.11

(21)申请号 201120239920.0

(22)申请日 2011.06.30

(73)专利权人 郭风
地址 430068 湖北省武汉市湖北工业大学工程技术学院生化系高分子1班

(72)发明人 郭风

(51)Int.Cl.
A46B 11/02(2006.01)
A46B 5/00(2006.01)

权利要求书 1 页 说明书 2 页 附图 1 页

(54)实用新型名称

新式牙刷

(57)摘要

本实用新型涉及一种新式牙刷，它由刷头、助推器、手柄构成；刷头表面上设有多个盲孔和多个出牙膏孔，每个盲孔能容纳一束刷毛；手柄内部设为空心，活动塞设置在其内；助推器设置在手柄外表面的凹槽上，推杆一端连接助推器，另一端与手柄内部的活动塞相连接。本实用新型既能够用于盛装牙膏，又能够在只带牙刷的情况下也可以满足刷牙的需求；且携带方便，结构简单，适用于上班一族，更适用于出差或旅行等人群。

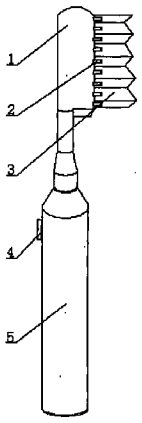

CN 202104473 U

1. 一种新式牙刷，其特征在于：它由刷头、助推器、手柄构成；所述的刷头为方形体，表面上设有多个盲孔和多个出牙膏孔，每个盲孔能容纳一束刷毛，每个出牙膏孔都设有一个阀门，且刷头内置输送管，并与多个出牙膏孔相连接；所述的手柄为圆柱筒，且内部设为空心，活动塞设置在其内，外表面上纵向设有一条凹槽，上端设有外螺纹，并通过上端的外螺纹与刷头下端的内螺纹连接；所述的助推器设置在手柄外表面的凹槽上，推杆设置在手柄外表面的凹槽内，且推杆的一端连接助推器，另一端与手柄内部的活动塞相连接。

新式牙刷

技术领域

[0001] 本实用新型涉及一种牙刷，尤其是一种新式牙刷。

背景技术

[0002] 目前，市面上销售的牙刷以形状来分，主要分为方形和钻石型。方形刷头能有效清洁牙齿的每一个表面；钻石型这类刷头的末端较方形设计为尖，较容易深入口腔内清洁。牙刷具备任何形状的刷头，都能清洁牙齿。牙刷刷头的大小需要考虑口腔大小、张口程度及个人习惯等因素。尽量使用小巧的刷头，以便能深入口腔深处，保证灵活转动，能够全方位的清洁口腔后部牙齿。

[0003] 当今社会，由于人们学习、工作的压力越来越大，人们生活节奏也越来越快，所以，在一些生活细节上往往是以越简单越好。比如，早上起床后，在刷牙时，往往会为找牙膏而烦恼。为了有效的这一解决问题，人们采用了将牙膏与牙刷相结合，使牙膏通过牙刷内部的导孔挤压至刷毛的表面。但是，被挤压到刷毛上表面的牙膏很容易掉，这也将给人们带来麻烦。

实用新型内容

[0004] 为了克服上述现有牙刷的不足，本实用新型的目的在于提供一种新式牙刷，它采用在手柄内部设置牙膏，在手柄的外部设置助推器，并在刷头上设置多个出牙膏的小孔。

[0005] 为了实现本实用新型的目的所采用的技术方案是：一种新式牙刷，其特征在于：它由刷头、助推器、手柄构成；所述的刷头为方形体，表面上设有多个盲孔和多个出牙膏孔，每个盲孔能容纳一束刷毛，每个出牙膏孔都设有阀门，且刷头内置输送管，并与多个出牙膏孔相连接；所述的手柄为圆柱筒，且内部设为空心，活动塞设置在其内，外表面上纵向设有一条凹槽，上端设有外螺纹，并通过上端的外螺纹与刷头下端的内螺纹连接；所述的助推器设置在手柄外表面的凹槽上，推杆设置在手柄外表面的凹槽内，且推杆的一端连接助推器，另一端与手柄内部的活动塞相连接。

[0006] 本实用新型的有益效果是：它既能够用于盛装牙膏，又能够在只带牙刷的情况下也可以满足刷牙的需求；且携带方便，结构简单，适用于上班一族，更适用于出差或旅行等人群。

附图说明

[0007] 下面结合附图和具体实施例对本实用新型作进一步的说明。

[0008] 图 1 为本实用新型主视图

[0009] 图 2 为本实用新型剖视图

[0010] 图中 1- 刷头、2- 出牙膏孔、3- 刷毛、4- 助推器、5- 手柄、6- 推杆、7- 活动塞。

具体实施方式

[0011] 在图 1、图 2 所示的第一实施例中，一种新式牙刷，其特征在于：它由刷头、助推器、手柄构成；所述的刷头为方形体，表面上设有多个盲孔和多个出牙膏孔，每个盲孔能容纳一束刷毛，每个出牙膏孔都设有一个阀门，且刷头内置输送管，并与多个出牙膏孔相连接；所述的手柄为圆柱筒，且内部设为空心，活动塞设置在其内，外表面上纵向设有一条凹槽，上端设有外螺纹，并通过上端的外螺纹与刷头下端的内螺纹连接；所述的助推器设置在手柄外表面的凹槽上，推杆设置在手柄外表面的凹槽内，且推杆的一端连接助推器，另一端与手柄内部的活动塞相连接。

[0012] 在图 1、图 2 所示的第二实施例中，所述的多个出牙膏孔设置在刷头的表面上，每个出牙膏孔都设有一个阀门，该阀门为单向阀门，只能出不能进；当向下推动助推器时，出牙膏孔上的单向阀门受到从内到外的挤压力，该单向阀门将自动开启，手柄内的牙膏将从刷头上的多个出牙膏孔被挤压至刷毛，并依附在刷毛上。

[0013] 使用本实用新型时，首先，向下推动助推器，牙膏将被挤压至刷毛；然后，即可进行使用；当手柄内的牙膏使用完后，只需将手柄从刷头上取下；再换上装有牙膏的手柄，即可继续使用。

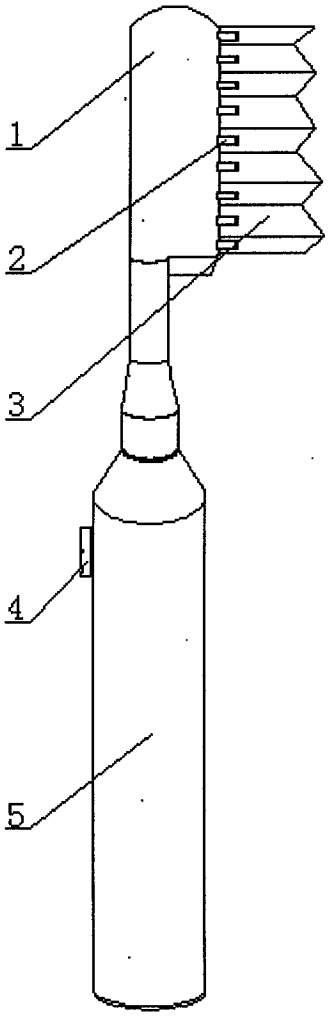

图 1

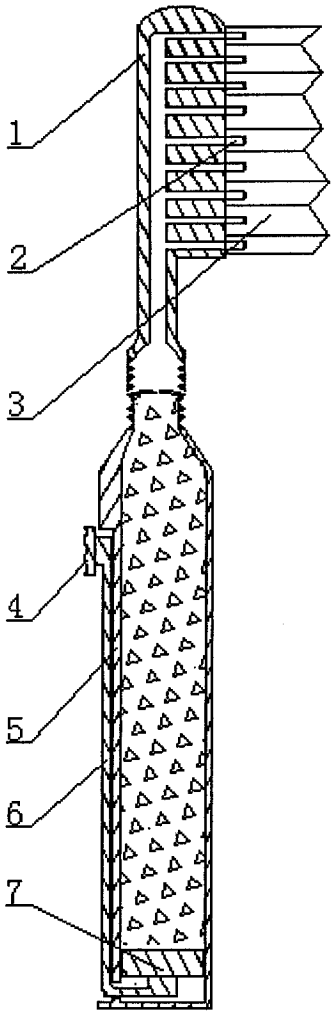

图 2