(19)中华人民共和国国家知识产权局

(12)实用新型专利

(10)授权公告号 CN 203116425 U
(45)授权公告日 2013.08.07

(21)申请号 201320128470.7

(22)申请日 2013.03.20

(73)专利权人 浙江腾云制冷科技有限公司
地址 313201 浙江省湖州市德清县乾元镇东郊路 7 号

(72)发明人 沈小毛 章伟富

(74)专利代理机构 杭州丰禾专利事务所有限公司 33214
代理人 王鹏举

(51)Int.Cl.
*F25D 25/02*(2006.01)

(ESM)同样的发明创造已同日申请发明专利

权利要求书1页 说明书2页 附图3页

(54)实用新型名称

茶叶冷藏柜

(57)摘要

本实用新型公开了一种茶叶冷藏柜，包括箱体，在箱体的内胆中水平设有至少一个搁架，在箱体内胆相对的两个侧壁上分别开设有凹槽，凹槽槽底与内胆侧壁平行，在凹槽槽底上由上到下依次开有多组插孔，在搁架的两侧对应设有插脚，搁架的插脚插置在凹槽的插孔内。本实用新型是在箱体内胆相对的两个侧壁上分别开设有凹槽，在凹槽槽底由上到下设有多组插孔，而在搁架的两侧对应设有插脚，搁架通过插脚插置在插孔内，十分方便，使节约了空间，还使得更美观。

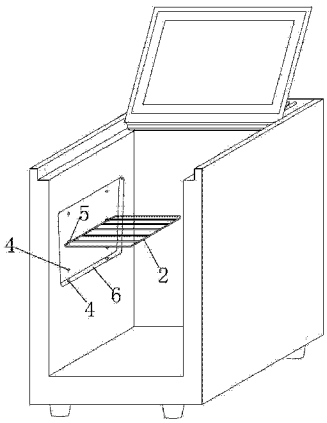


CN 203116425 U

1. 一种茶叶冷藏柜，包括箱体，其特征是：在箱体的内胆中水平设有至少一个搁架，在箱体内胆相对的两个侧壁上分别开设有凹槽，凹槽槽底与内胆侧壁平行，在凹槽槽底上由上到下依次开有多组插孔，在搁架的两侧对应设有插脚，搁架的插脚插置在凹槽的插孔内。

2. 根据权利要求 1 所述的茶叶冷藏柜，其特征在于：在凹槽的下槽壁上也对应设有用以插置插脚的插孔。

3. 根据权利要求 1 所述的茶叶冷藏柜，其特征在于：凹槽的深度为 7 ～ 8mm，插脚的长度为 9 ～ 10mm。

# 茶叶冷藏柜

## 技术领域

[0001] 本实用新型涉及一种冷藏柜，特别涉及一种茶叶冷藏柜。

## 背景技术

[0002] 目前为了在茶叶冷藏柜内搁置茶叶，需要在冷藏柜内胆侧壁上固定支架，然后将搁架搁在支架上，但这样的方式既不美观，又会使得支架占用内胆空间；再者，支架位置不能调节，使得搁架只能放置在一个位置。

## 实用新型内容

[0003] 本实用新型克服了上述现有技术中存在的不足，提供了既节约了内胆空间、又使得搁架位置可调的茶叶冷藏柜。

[0004] 本实用新型的技术方案是这样实现的：

[0005] 一种茶叶冷藏柜，包括箱体，在箱体的内胆中水平设有至少一个搁架，在箱体内胆相对的两个侧壁上分别开设有凹槽，凹槽槽底与内胆侧壁平行，在凹槽槽底上由上到下依次开有多组插孔，在搁架的两侧对应设有插脚，搁架的插脚插置在凹槽的插孔内。

[0006] 作为优选，在凹槽的下槽壁上也对应设有用以插置插脚的插孔。从而使搁架闲置时可以竖直插入到凹槽下槽壁上的插孔内，充分利用了凹槽的空间，还不影响内胆美观。

[0007] 作为优选，凹槽的深度为 7 ～ 8mm，插脚的长度为 9 ～ 10mm。合理的设置了凹槽深度及插脚长度，使得布局更合理，使用更方便。

[0008] 采用了上述技术方案的本实用新型的有益效果是：

[0009] 本实用新型是在箱体内胆相对的两个侧壁上分别开设有凹槽，在凹槽槽底由上到下设有多组插孔，而在搁架的两侧对应设有插脚，搁架通过插脚插置在插孔内，十分方便，使节约了空间，还使得更美观。

[0010] 再者，在凹槽的下槽壁上也对应设有用以插置插脚的插孔，从而使搁架闲置时可以竖直插入到凹槽下槽壁上的插孔内，充分利用了凹槽的空间，还不影响内胆美观。

## 附图说明

[0011] 图 1 本实用新型实施例中搁架插在内胆最下面一组插孔时的状态示意图；

[0012] 图 2 为本实用新型实施例中搁架插在内胆中间一组插孔时的状态示意图；

[0013] 图 3 为搁架闲置时放入凹槽内的状态示意图。

## 具体实施方式

[0014] 本实用新型的具体实施方式如下：

[0015] 实施例：一种茶叶冷藏柜，如图 1 ～ 3 所示，包括箱体 1，在箱体 1 的内胆中水平设有一个搁架 2，在箱体 1 内胆相对的两个侧壁上分别开设有凹槽 3，凹槽 3 的槽底与内胆侧壁平行，在凹槽 3 的槽底上由上到下依次开有 3 组插孔，每组插孔都是由两个插孔 4 组成，

在搁架 2 的两侧各对应设有 2 个插脚 5，搁架 2 的插脚 5 插置在凹槽 3 的插孔 4 内。凹槽 3 的深度为 8mm，插脚 5 的长度为 10mm。

[0016] 如图 2、3 所示，在凹槽 3 的下槽壁 6 上也对应设有用以插置插脚 5 的插孔 4。使搁架 2 闲置时可以竖直插入到凹槽下槽壁上的插孔 4 内，充分利用了凹槽 3 的空间，还不影响内胆美观。

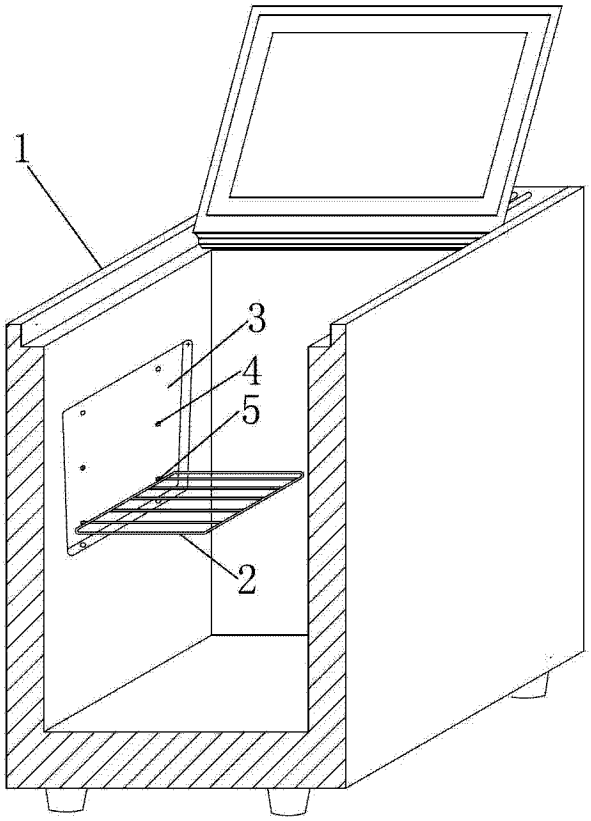


图 1

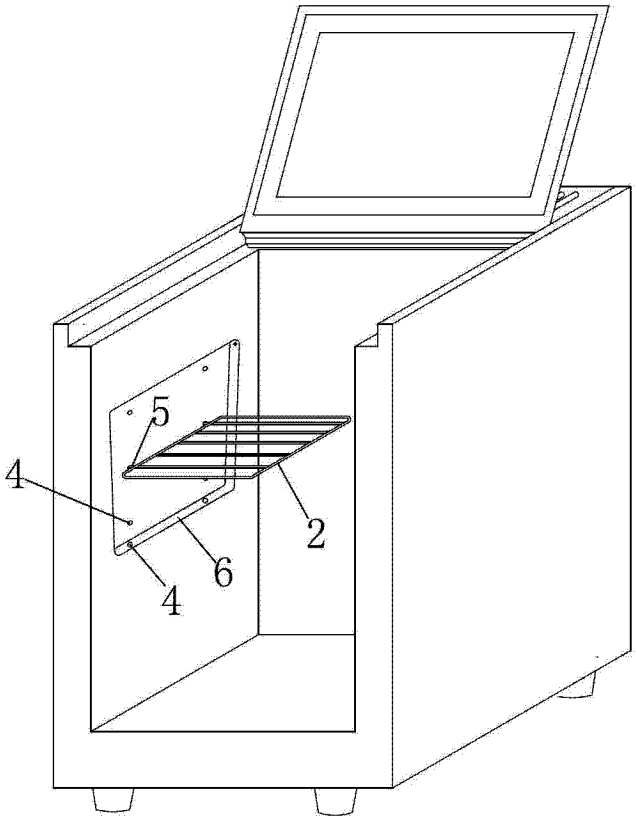


图 2

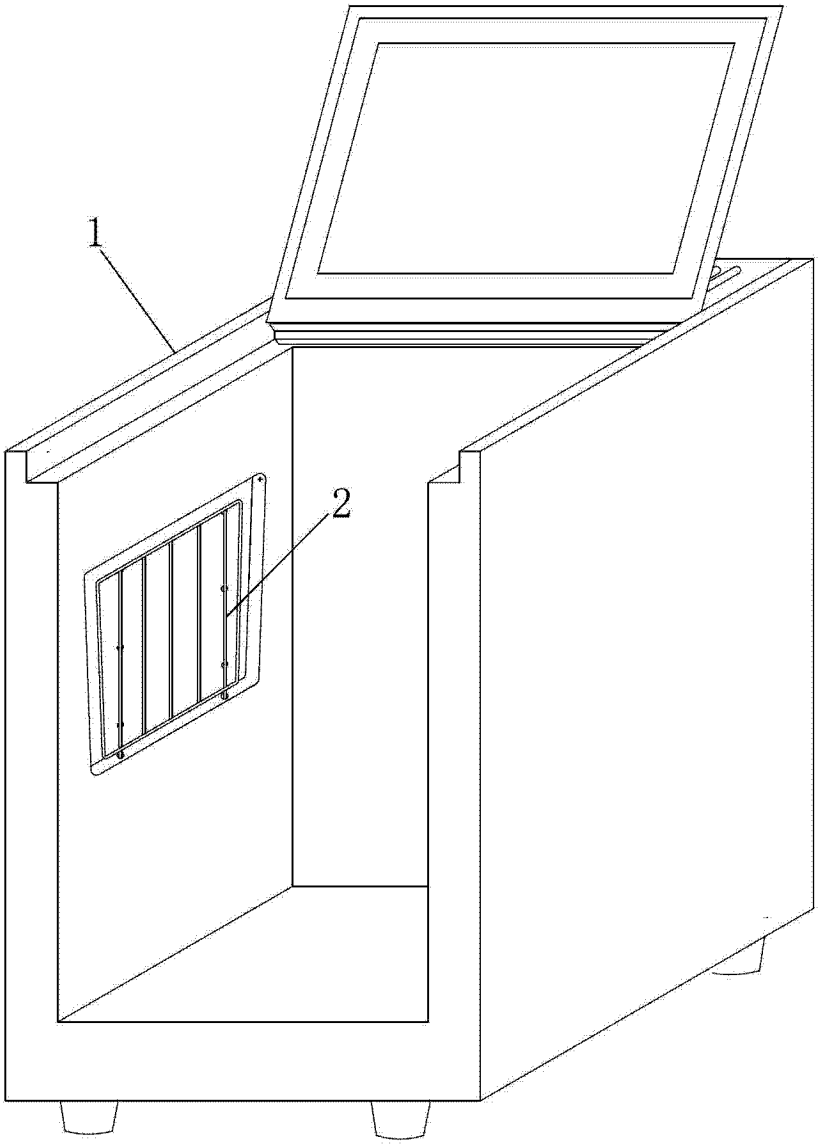


图 3