(19)中华人民共和国国家知识产权局

(12)实用新型专利

(10)授权公告号 CN 207679038 U
(45)授权公告日 2018.08.03

(21)申请号 201721592891.X

(22)申请日 2017.11.24

(73)专利权人 亦臻包装科技(苏州)有限公司
地址 215000 江苏省苏州市高新区金山东路198号安达科技园7B

(72)发明人 陈文胜

(74)专利代理机构 北京商专永信知识产权代理事务所(普通合伙) 11400
代理人 邢若兰 高之波

(51)Int.Cl.
A45D 33/00(2006.01)

(ESM)同样的发明创造已同日申请发明专利

权利要求书1页 说明书4页 附图2页

(54)实用新型名称

一种使用方便的且安全的化妆用装粉装置

(57)摘要

本实用新型涉及化妆盒技术领域，且公开了一种使用方便的且安全的化妆用装粉装置，包括盒体，所述盒体的顶部活动安装有活动盖，所述活动盖的左端底部固定安装有与盒体相连接的合页，所述活动盖的内表面右端固定安装有一端插接在盒体内部的支撑板，所述活动盖的右端插接有与盒体相连接的卡接机构，所述盒体内腔顶部活动安装有压板。该使用方便的且安全的化妆用装粉装置，通过在盒体的内部活动安装的压板，使装置在装粉的时候更加的安全，不会使粉在盒体的内部乱动，以及安装的顶杆和软柱，使装置在运输的过程中盒体内部的粉能完整的放置，使用更加的方便，以及安装的支撑板和卡接机构，使活动盖更加的牢固。

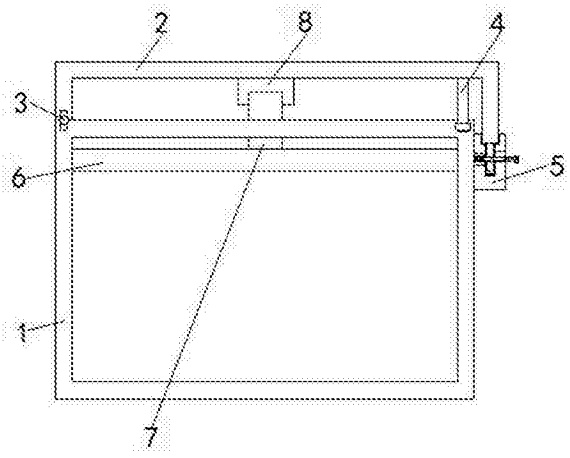

CN 207679038 U

1.一种使用方便的且安全的化妆用装粉装置，包括盒体(1)，其特征在于：所述盒体(1)的顶部活动安装有活动盖(2)，所述活动盖(2)的左端底部固定安装有与盒体(1)相连接的合页(3)，所述活动盖(2)的内表面右端固定安装有一端插接在盒体(1)内部的支撑板(4)，所述活动盖(2)的右端插接有与盒体(1)相连接的卡接机构(5)，所述盒体(1)内腔顶部活动安装有压板(6)，所述压板(6)的上表面中段固定安装有顶杆(7)，所述顶杆(7)的顶部套接有与活动盖(2)内腔壁相连接的软柱(8)，所述卡接机构(5)的内部开设有卡槽(9)，所述卡槽(9)的内部插接有与活动盖(2)相连接的插板(10)，所述插板(10)的外表面底部套接有与卡槽(9)壁相连接的密封项圈(11)，所述卡接机构(5)的内腔左端中部固定安装有固定块(12)，所述固定块(12)的内部开设有第一滑槽(13)，所述第一滑槽(13)的内腔活动安装有滑块(14)，所述滑块(14)的左端固定安装有与固定块(12)相连接第一弹簧(15)，所述滑块(14)的外表面固定安装有与第一滑槽(13)槽内壁相连接的滑动装置(16)，所述插板(10)的内部开设有圆孔(18)，所述滑块(14)的右表面固定安装有一端贯穿并延伸至圆孔(18)内腔的活动柱(17)，所述卡接机构(5)的内部右端开有第二滑槽(19)，所述第二滑槽(19)的内部插接有与圆孔(18)相匹配的推杆(20)，所述推杆(20)的外表面套接有位于第二滑槽(19)内腔的挡块(21)，所述推杆(20)位于卡接机构(5)外部的一端固定安装有把手(22)，所述把手(22)的左表面插接有与卡接机构(5)相连接的第二弹簧(23)。

2.根据权利要求1所述的一种使用方便的且安全的化妆用装粉装置，其特征在于：所述滑动装置(16)包括插接在滑块(14)内部的圆轴(161)，所述圆轴(161)的外表面套接有与第一滑槽(13)槽内壁相连接的滑轮(162)。

3.根据权利要求1所述的一种使用方便的且安全的化妆用装粉装置，其特征在于：所述软柱(8)的形状为圆柱形，且软柱(8)的直径长度大于顶杆(7)的直径长度，所述软柱(8)的高度为三厘米至五厘米。

4.根据权利要求1所述的一种使用方便的且安全的化妆用装粉装置，其特征在于：所述支撑板(4)的长度小于盒体(1)的长度，且支撑板(4)的高度长度大于活动盖(2)的高度长度。

5.根据权利要求1所述的一种使用方便的且安全的化妆用装粉装置，其特征在于：所述活动柱(17)的长度小于滑块(14)到第一滑槽(13)左端的长度，且活动柱(17)的形状为圆柱形。

6.根据权利要求1所述的一种使用方便的且安全的化妆用装粉装置，其特征在于：所述推杆(20)的形状为圆柱形，所述第二滑槽(19)右端开口处的宽度等于推杆(20)的直径长度。

一种使用方便的且安全的化妆用装粉装置

技术领域

[0001] 本实用新型涉及化妆盒技术领域，具体为一种使用方便的且安全的化妆用装粉装置。

背景技术

[0002] 化妆是指运用化妆品和工具，采取一定的步骤和技巧，对人的面部、五官及其他部位进行渲染、描画、整理，增强立体印象，调整形色，掩饰缺陷，从而达到美容目的，一般日常化妆步骤是，第一步：底妆，所需化妆品包括BB霜、2～3种粉底，所需化妆工具是粉扑；第二步：眼妆，所需化妆品是眼影、睫毛膏，所需化妆工具是眉笔、眼影刷、眼线笔、假睫毛、睫毛胶；第三步：唇妆，所需化妆品是唇彩，所需化妆工具是唇线笔、唇彩棒；第四部：修饰，所需化妆品是腮红、蜜粉(散粉)，所需化妆工具是化妆刷。

[0003] 目前市场上的化妆装置已经成为现代都市女性必不可少的东西，但是化妆品和化妆工具的携带却因为种类众多而存在着体积大、琐碎、不宜携带、寻找不便的弊端，给众多女性的日常生活带来许多不必要的麻烦，在使用的时候盖子盖的不紧，可能会使盒内的化妆品掉落出来，故而提出一种使用方便的且安全的化妆用装粉装置。

实用新型内容

[0004] (一)解决的技术问题

[0005] 针对现有技术的不足，本实用新型提供了一种使用方便的且安全的化妆用装粉装置，具备使用方便等优点，解决了化妆装置已经成为现代都市女性必不可少的东西，但是化妆品和化妆工具的携带却因为种类众多而存在着体积大、琐碎、不宜携带、寻找不便的弊端，给众多女性的日常生活带来许多不必要的麻烦，在使用的时候盖子盖的不紧，可能会使盒内的化妆品掉落出来的问题。

[0006] (二)技术方案

[0007] 为实现上述使用方便目的，本实用新型提供如下技术方案：一种使用方便的且安全的化妆用装粉装置，包括盒体，所述盒体的顶部活动安装有活动盖，所述活动盖的左端底部固定安装有与盒体相连接的合页，所述活动盖的内表面右端固定安装有一端插接在盒体内部的支撑板，所述活动盖的右端插接有与盒体相连接的卡接机构，所述盒体内腔顶部活动安装有压板，所述压板的上表面中段固定安装有顶杆，所述顶杆的顶部套接有与活动盖内腔壁相连接的软柱，所述卡接机构的内部开设有卡槽，所述卡槽的内部插接有与活动盖相连接的插板，所述插板的外表面底部套接有与卡槽壁相连接的密封项圈，所述卡接机构的内腔左端中部固定安装有固定块，所述固定块的内部开设有第一滑槽，所述第一滑槽的内腔活动安装有滑块，所述滑块的左端固定安装有与固定块相连接第一弹簧，所述滑块的外表面固定安装有与第一滑槽槽内壁相连接的滑动装置，所述插板的内部开设有圆孔，所述滑块的右表面固定安装有一端贯穿并延伸至圆孔内腔的活动柱，所述卡接机构的内部右端开有第二滑槽，所述第二滑槽的内部插接有与圆孔相匹配的推杆，所述推杆的外表面套

接有位于第二滑槽内腔的挡块，所述推杆位于卡接机构外部的一端固定安装有把手，所述把手的左表面插接有与卡接机构相连接的第二弹簧。

[0008] 优选的，所述滑动装置包括插接在滑块内部的圆轴，所述圆轴的外表面套接有与第一滑槽槽内壁相连接的滑轮。

[0009] 优选的，所述软柱的形状为圆柱形，且软柱的直径长度大于顶杆的直径长度，所述软柱的高度为三厘米至五厘米。

[0010] 优选的，所述支撑板的长度小于盒体的长度，且支撑板的高度长度大于活动盖的高度长度。

[0011] 优选的，所述活动柱的长度小于滑块到第一滑槽左端的长度，且活动柱的形状为圆柱形。

[0012] 优选的，所述推杆的形状为圆柱形，所述第二滑槽右端开口处的宽度等于推杆的直径长度。

[0013] (三)有益效果

[0014] 与现有技术相比，本实用新型提供了一种使用方便的且安全的化妆用装粉装置，具备以下有益效果：

[0015] 1、该使用方便的且安全的化妆用装粉装置，通过在盒体的内部活动安装的压板，使装置在装粉的时候更加的安全，不会使粉在盒体的内部乱动，以及安装的顶杆和软柱，使装置在运输的过程中盒体内部的粉能完整的放置，使用更加的方便，以及安装的支撑板和卡接机构，使活动盖更加的牢固。

[0016] 2、该使用方便的且安全的化妆用装粉装置，通过在卡接机构的内部安装的活动柱，可以使活动盖在关闭的时候更加的牢固，以及安装的第一弹簧、滑动装置、推杆和把手，使装置在打开活动盖的时候更加的方便，以及安装的密封项圈，使活动盖安装的更加稳定，使用更加的方便。

附图说明

[0017] 图1为本实用新型结构示意图；

[0018] 图2为本实用新型结构卡接机构放大图；

[0019] 图3为本实用新型结构A部放大图。

[0020] 图中：1盒体、2活动盖、3合页、4支撑板、5卡接机构、6压板、7顶杆、8软柱、9卡槽、10插板、11密封项圈、12固定块、13第一滑槽、14滑块、15第一弹簧、16滑动装置、161圆轴、162滑轮、17活动柱、18圆孔、19第二滑槽、20推杆、21挡块、22把手、23第二弹簧。

具体实施方式

[0021] 下面将结合本实用新型实施例中的附图，对本实用新型实施例中的技术方案进行清楚、完整地描述，显然，所描述的实施例仅仅是本实用新型一部分实施例，而不是全部的实施例。基于本实用新型中的实施例，本领域普通技术人员在没有做出创造性劳动前提下所获得的所有其他实施例，都属于本实用新型保护的范围。

[0022] 请参阅图1-3，一种使用方便的且安全的化妆用装粉装置，包括盒体1，通过在盒体1的内部活动安装的压板6，使装置在装粉的时候更加的安全，不会使粉在盒体1的内部乱

动，以及安装的顶杆7和软柱8，使装置在运输的过程中盒体1内部的粉能完整的放置，使用更加的方便，以及安装的支撑板4和卡接机构5，通过在卡接机构5的内部安装的活动柱17，可以使活动盖2在关闭的时候更加的牢固，以及安装的第一弹簧15、滑动装置16、推杆20和把手22，使装置在打开活动盖2的时候更加的方便，以及安装的密封项圈11，使活动盖2安装的更加稳定，使用更加的方便，使活动盖2更加的牢固，盒体1的顶部活动安装有活动盖2，活动盖2的左端底部固定安装有与盒体1相连接的合页3，活动盖2的内表面右端固定安装有一端插接在盒体1内部的支撑板4，支撑板4的长度小于盒体1的长度，且支撑板4的高度长度大于活动盖2的高度长度，活动盖2的右端插接有与盒体1相连接的卡接机构5，盒体1内腔顶部活动安装有压板6，压板6的上表面中段固定安装有顶杆7，顶杆7的顶部套接有与活动盖2内腔壁相连接的软柱8，软柱8的形状为圆柱形，且软柱8的直径长度大于顶杆7的直径长度，软柱8的高度为三厘米至五厘米，卡接机构5的内部开设有卡槽9，卡槽9的内部插接有与活动盖2相连接的插板10，插板10的外表面底部套接有与卡槽9壁相连接的密封项圈11，卡接机构5的内腔左端中部固定安装有固定块12，固定块12的内部开设有第一滑槽13，第一滑槽13的内腔活动安装有滑块14，滑块14的左端固定安装有与固定块12相连接第一弹簧15，滑块14的外表面固定安装有与第一滑槽13槽内壁相连接的滑动装置16，滑动装置16包括插接在滑块14内部的圆轴161，圆轴161的外表面套接有与第一滑槽13槽内壁相连接的滑轮162，插板10的内部开设有圆孔18，滑块14的右表面固定安装有一端贯穿并延伸至圆孔18内腔的活动柱17，活动柱17的长度小于滑块14到第一滑槽13左端的长度，且活动柱17的形状为圆柱形，卡接机构5的内部右端开有第二滑槽19，第二滑槽19的内部插接有与圆孔18相匹配的推杆20，推杆20的形状为圆柱形，第二滑槽19右端开口处的宽度等于推杆20的直径长度，推杆20的外表面套接有位于第二滑槽19内腔的挡块21，推杆20位于卡接机构5外部的一端固定安装有把手22，把手22的左表面插接有与卡接机构5相连接的第二弹簧23。

[0023] 在使用时，通过在盒体1的内部活动安装的压板6，使装置在装粉的时候更加的安全，不会使粉在盒体1的内部乱动，以及安装的顶杆7和软柱8，使装置在运输的过程中盒体1内部的粉能完整的放置，使用更加的方便，以及安装的支撑板4和卡接机构5，使活动盖2更加的牢固，通过在卡接机构5的内部安装的活动柱17，可以使活动盖2在关闭的时候更加的牢固，以及安装的第一弹簧15、滑动装置16、推杆20和把手22，使装置在打开活动盖2的时候更加的方便，以及安装的密封项圈11，使活动盖2安装的更加稳定，使用更加的方便。

[0024] 综上所述，该使用方便的且安全的化妆用装粉装置，通过在盒体1的内部活动安装的压板6，使装置在装粉的时候更加的安全，不会使粉在盒体1的内部乱动，以及安装的顶杆7和软柱8，使装置在运输的过程中盒体1内部的粉能完整的放置，使用更加的方便，以及安装的支撑板4和卡接机构5，使活动盖2更加的牢固，通过在卡接机构5的内部安装的活动柱17，可以使活动盖2在关闭的时候更加的牢固，以及安装的第一弹簧15、滑动装置16、推杆20和把手22，使装置在打开活动盖2的时候更加的方便，以及安装的密封项圈11，使活动盖2安装的更加稳定，使用更加的方便。

[0025] 需要说明的是，在本文中，诸如第一和第二等之类的关系术语仅仅用来将一个实体或者操作与另一个实体或操作区分开来，而不一定要求或者暗示这些实体或操作之间存在任何这种实际的关系或者顺序。而且，术语“包括”、“包含”或者其任何其他变体意在涵盖非排他性的包含，从而使得包括一系列要素的过程、方法、物品或者设备不仅包括那些要

素，而且还包括没有明确列出的其他要素，或者是还包括为这种过程、方法、物品或者设备所固有的要素。在没有更多限制的情况下，由语句“包括一个……”限定的要素，并不排除在包括所述要素的过程、方法、物品或者设备中还存在另外的相同要素。

[0026] 尽管已经示出和描述了本实用新型的实施例，对于本领域的普通技术人员而言，可以理解在不脱离本实用新型的原理和精神的情况下可以对这些实施例进行多种变化、修改、替换和变型，本实用新型的范围由所附权利要求及其等同物限定。

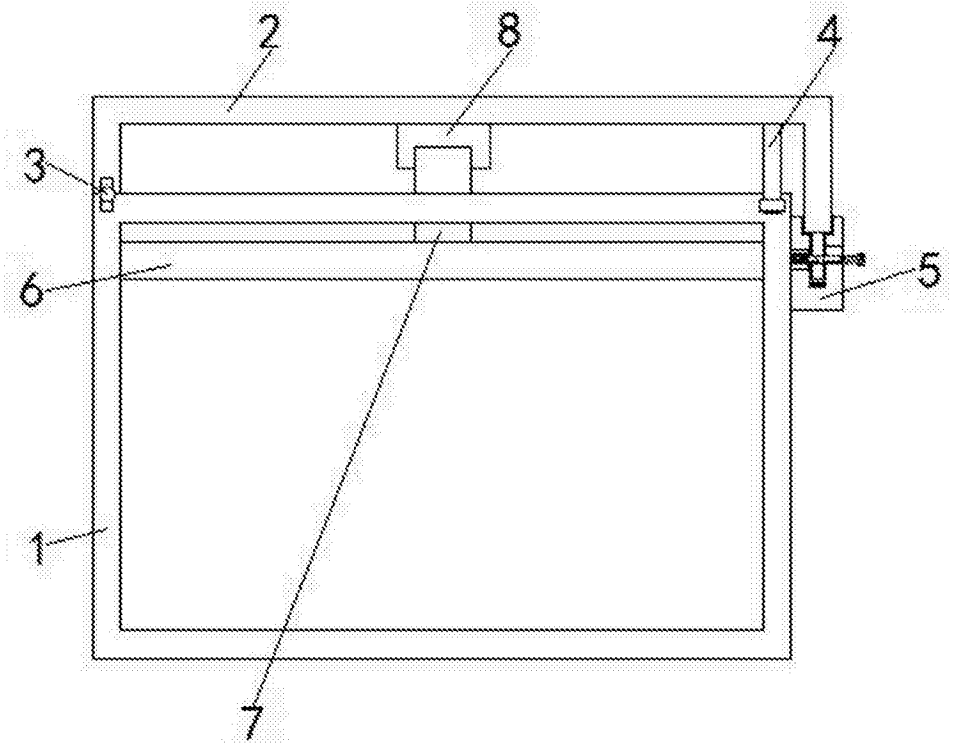

图1

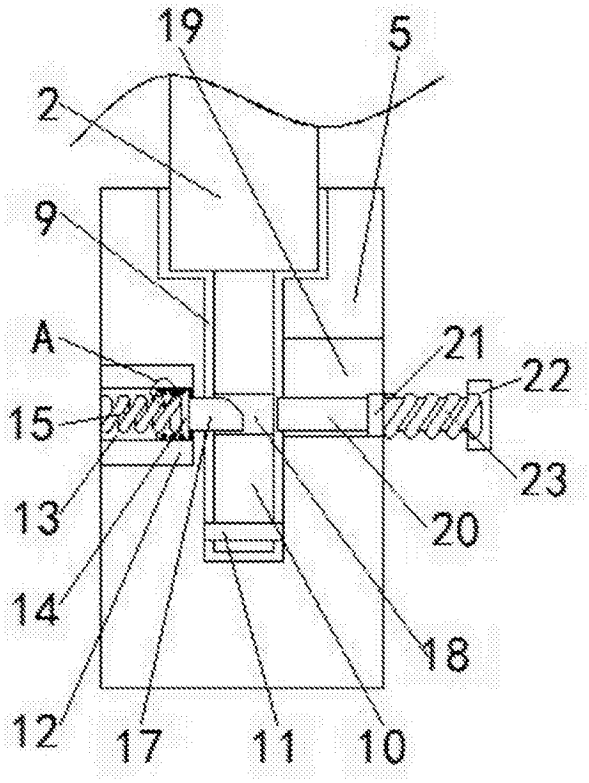

图2

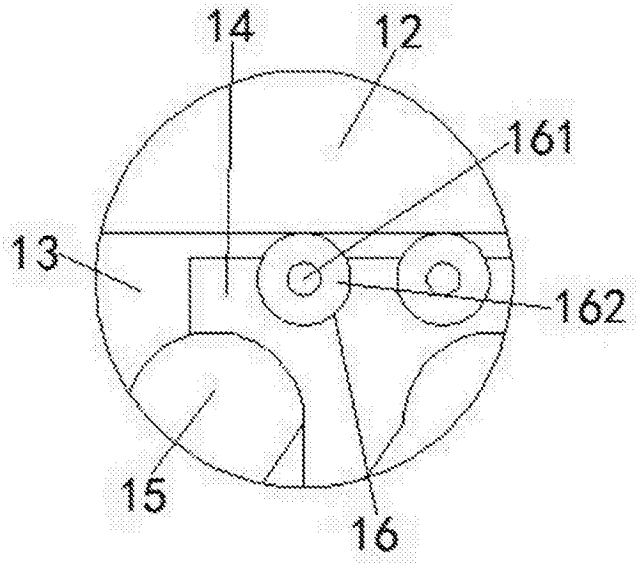

图3