(19)中华人民共和国国家知识产权局

(12)实用新型专利

(10)授权公告号 CN 207948479 U
(45)授权公告日 2018.10.12

(21)申请号 201820199053.4

(22)申请日 2018.01.26

(73)专利权人 温州科技职业学院
地址 325006 浙江省温州市瓯海区六虹桥路1000号温州科技职业学院

(72)发明人 韩青松

(51)Int.Cl.
A01K 1/00(2006.01)
A01K 1/01(2006.01)
A01K 31/00(2006.01)
A01K 31/04(2006.01)
A01M 29/10(2011.01)

权利要求书1页 说明书3页 附图1页

(54)实用新型名称

一种便于清洁的畜禽养殖舍

(57)摘要

本实用新型提供一种便于清洁的畜禽养殖舍，包括粪便箱、集水箱、养殖舍本体以及锥形顶盖，粪便箱对称安装在养殖舍本体下端面左右两侧，集水箱安装在养殖舍本体右端面下侧，养殖舍本体底部装配有三角形固定板，养殖舍本体上端面装配有锥形顶盖，锥形顶盖上设有排气管，排气管伸入养殖舍本体内，锥形顶盖侧壁设有送风管，送风管切向与养殖舍本体侧壁连通，该设计方便将养殖舍内部的畜禽粪便快速集中回收处理，养殖舍本体左端面上侧装配有旋转电机，旋转电机右端面装配有丝杆，丝杆上装配有螺母座，螺母座下端面装配有喷淋头，该设计方便养殖人员定时为养殖舍内部进行清洁，提高了本实用新型的清洗效率。

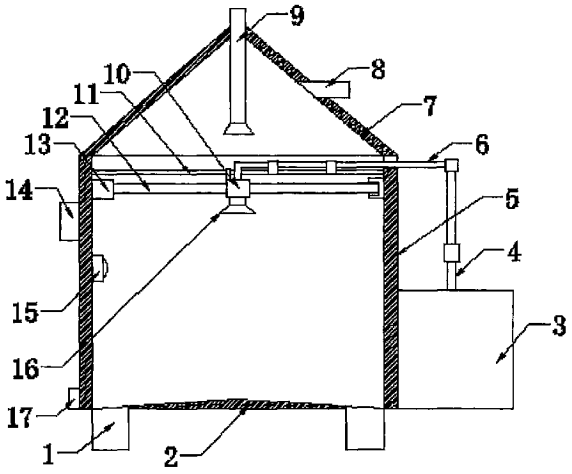

CN 207948479 U

1.一种便于清洁的畜禽养殖舍，包括粪便箱(1)、集水箱(3)、养殖舍本体(5)以及锥形顶盖(7)，其特征在于：所述粪便箱(1)对称安装在养殖舍本体(5)下端面左右两侧，所述集水箱(3)安装在养殖舍本体(5)右端面下侧，所述集水箱(3)上端面装配有出水管(4)，所述出水管(4)上装配有抽水泵，所述出水管(4)通过水管接头与连接管(6)相连接，所述养殖舍本体(5)底部装配有三角形固定板(2)，所述养殖舍本体(5)上端面装配有锥形顶盖(7)，所述锥形顶盖(7)上设有排气管(9)，所述排气管(9)伸入养殖舍本体(5)内，所述锥形顶盖(7)侧壁设有送风管(8)，所述送风管(8)切向与养殖舍本体(5)侧壁连通，且送风管(8)出口高于排气管(9)入口，所述养殖舍本体(5)左端面上侧装配有旋转电机(13)，所述旋转电机(13)右端面装配有丝杆(12)，所述丝杆(12)上装配有螺母座(10)，所述养殖舍本体(5)右端面上侧装配有轴承座，所述丝杆(12)右端面与轴承座相连接，所述螺母座(10)下端面装配有喷淋头(16)，所述养殖舍本体(5)内部上侧装配有固定杆(11)，所述固定杆(11)设置在丝杆(12)上侧，所述养殖舍本体(5)左端面装配有蓄电池(14)，所述养殖舍本体(5)左端面中间位置装配有驱蚊灯(15)，所述养殖舍本体(5)左端面下侧装配有时间继电器(17)。

2.根据权利要求1所述的一种便于清洁的畜禽养殖舍，其特征在于：所述固定杆(11)上套有多组固定环，所述螺母座(10)上端通过固定环与固定杆(11)相连接，所述连接管(6)通过固定环与固定杆(11)相连接。

3.根据权利要求1所述的一种便于清洁的畜禽养殖舍，其特征在于：所述蓄电池(14)通过导线与时间继电器(17)相连接，所述时间继电器(17)通过导线分别与旋转电机(13)和抽水泵相连接，所述蓄电池(14)通过导线与驱蚊灯(15)相连接。

4.根据权利要求1所述的一种便于清洁的畜禽养殖舍，其特征在于：所述连接管(6)通过软管与喷淋头(16)相连接。

5.根据权利要求1所述的一种便于清洁的畜禽养殖舍，其特征在于：所述排气管(9)入口为扩散型开口。

一种便于清洁的畜禽养殖舍

技术领域

[0001] 本实用新型是一种便于清洁的畜禽养殖舍，属于畜禽养殖设施领域。

背景技术

[0002] 随着社会发展需要，养殖业已经逐步形成大型化规模化，也是农业生产的一个重要组成部分。畜禽养殖既能够使农民增加收入，又为人民生活提供了必要的肉食品供给。目前畜禽养殖已经从传统的自然环境条件下散养模式，过渡到了现代半封闭式圈养方式，可随季节变化给畜禽提供最适宜的生长环境的养殖。一个现代化的大型畜禽养殖厂房对环境的要求越来越高，从畜禽的交配、妊娠、分娩、养护、生长期间内的温度都有严格的要求。

[0003] 现有的畜禽养殖舍没有自动清洁机构，畜禽养殖舍需要养殖人员手动定期清洁，费事费力，现有的畜禽养殖舍排气结构，畜禽养殖舍内部污染气流难以排出，现在急需一种便于清洁的畜禽养殖舍来解决上述出现的问题。

实用新型内容

[0004] 针对现有技术存在的不足，本实用新型目的是提供一种便于清洁的畜禽养殖舍，以解决上述背景技术中提出的问题，本实用新型结构合理，功能性强，适用范围广，清洗效率高。

[0005] 为了实现上述目的，本实用新型是通过如下的技术方案来实现：一种便于清洁的畜禽养殖舍，包括粪便箱、集水箱、养殖舍本体以及锥形顶盖，所述粪便箱对称安装在养殖舍本体下端面左右两侧，所述集水箱安装在养殖舍本体右端面下侧，所述集水箱上端面装配有出水管，所述出水管上装配有抽水泵，所述出水管通过水管接头与连接管相连接，所述养殖舍本体底部装配有三角形固定板，所述养殖舍本体上端面装配有锥形顶盖，所述锥形顶盖上设有排气管，所述排气管伸入养殖舍本体内，所述锥形顶盖侧壁设有送风管，所述送风管切向与养殖舍本体侧壁连通，且送风管出口高于排气管入口，所述养殖舍本体左端面上侧装配有旋转电机，所述旋转电机右端面装配有丝杆，所述丝杆上装配有螺母座，所述养殖舍本体右端面上侧装配有轴承座，所述丝杆右端面与轴承座相连接，所述螺母座下端面装配有喷淋头，所述养殖舍本体内部上侧装配有固定杆，所述固定杆设置在丝杆上侧，所述养殖舍本体左端面装配有蓄电池，所述养殖舍本体左端面中间位置装配有驱蚊灯，所述养殖舍本体左端面下侧装配有时间继电器。

[0006] 进一步地，所述固定杆上套有多组固定环，所述螺母座上端通过固定环与固定杆相连接，所述连接管通过固定环与固定杆相连接。

[0007] 进一步地，所述蓄电池通过导线与时间继电器相连接，所述时间继电器通过导线分别与旋转电机和抽水泵相连接，所述蓄电池通过导线与驱蚊灯相连接。

[0008] 进一步地，所述连接管通过软管与喷淋头相连接。

[0009] 进一步地，所述排气管入口为扩散型开口。

[0010] 本实用新型的有益效果：本实用新型的一种便于清洁的畜禽养殖舍，因本实用新

型添加了丝杆、旋转电机、蓄电池、喷淋头以及时间继电器，该设计方便养殖人员定时为养殖舍内部进行清洁，提高了本实用新型的清洗效率，因本实用新型添加了三角形固定板和粪便箱，该设计方便将养殖舍内部的畜禽粪便快速集中回收处理。因本实用新型添加了锥形顶盖、送风管以及排气管，该设计将养殖舍内部污染气流集中化排出，方便净化处理。因排气管入口为扩散型开口，该设计将污染空气全部收集，便于集中净化处理，因本实用新型添加了驱蚊灯，该设计方便对养殖舍内部的蚊蝇进行驱赶，提高了本实用新型的使用卫生性，本实用新型结构合理，功能性强，适用范围广，清洗效率高。

附图说明

[0011] 通过阅读参照以下附图对非限制性实施例所作的详细描述，本实用新型的其它特征、目的和优点将会变得更明显：

[0012] 图1为本实用新型一种便于清洁的畜禽养殖舍的结构示意图；

[0013] 图中：1-粪便箱、2-三角形固定板、3-集水箱、4-出水管、5-养殖舍本体、6-连接管、7-锥形顶盖、8-送风管、9-排气管、10-螺母座、11-固定杆、12-丝杆、13-旋转电机、14-蓄电池、15-驱蚊灯、16-喷淋头、17-时间继电器。

具体实施方式

[0014] 为使本实用新型实现的技术手段、创作特征、达成目的与功效易于明白了解，下面结合具体实施方式，进一步阐述本实用新型。

[0015] 请参阅图1，本实用新型提供一种技术方案：一种便于清洁的畜禽养殖舍，包括粪便箱1、集水箱3、养殖舍本体5以及锥形顶盖7，粪便箱1对称安装在养殖舍本体5下端面左右两侧，集水箱3安装在养殖舍本体5右端面下侧，集水箱3上端面装配有出水管4，出水管4上装配有抽水泵，出水管4通过水管接头与连接管6相连接，养殖舍本体5底部装配有三角形固定板2，养殖舍本体5上端面装配有锥形顶盖7，锥形顶盖7上设有排气管9，排气管9伸入养殖舍本体5内，锥形顶盖7侧壁设有送风管8，送风管8切向与养殖舍本体5侧壁连通，且送风管8出口高于排气管9入口，养殖舍本体5左端面上侧装配有旋转电机13，旋转电机13右端面装配有丝杆12，丝杆12上装配有螺母座10，养殖舍本体5右端面上侧装配有轴承座，丝杆12右端面与轴承座相连接，螺母座10下端面装配有喷淋头16，养殖舍本体5内部上侧装配有固定杆11，固定杆11设置在丝杆12上侧，养殖舍本体5左端面装配有蓄电池14，养殖舍本体5左端面中间位置装配有驱蚊灯15，养殖舍本体5左端面下侧装配有时间继电器17。

[0016] 固定杆11上套有多组固定环，螺母座10上端通过固定环与固定杆11相连接，连接管6通过固定环与固定杆11相连接，连接管6通过软管与喷淋头16相连接，排气管9入口为扩散型开口。

[0017] 蓄电池14通过导线与时间继电器17相连接，时间继电器17通过导线分别与旋转电机13和抽水泵相连接，蓄电池14通过导线与驱蚊灯15相连接。

[0018] 作为本实用新型的一个实施例：在进行使用时，首先使用人员对本实用新型进行检查，检查是否存在缺陷，如果存在缺陷的话就无法进行使用了，此时需要通知维修人员进行维修，如果不存在问题的话就可以进行使用，养殖人员对时间继电器17设定一时间参数，当到达设定的时间范围内时，蓄电池14将电能传送至时间继电器17，时间继电器17将电能

传送至旋转电机13和抽水泵，抽水泵将集水箱3内部的清洗水运送至出水管4，出水管4将清洗水运送至连接管6，连接管6将清洗水通过软管运送至喷淋头16，旋转电机13带动丝杆12转动，螺母座10在丝杆12上做往复运动，螺母座10带动喷淋头16在丝杆12上左右移动，喷淋头16将清洗水喷洒至养殖舍本体5底部，养殖舍本体5底部的三角形固定板2方便粪便清洗水快速流入粪便箱1内部，提高了本实用新型的清洗效率。

[0019] 在圆形侧壁和锥形顶盖7构成的养殖舍本体5上方设置排气管9，排气管9外侧设置送风口，构成旋风送入后由中心排气管9排出，送风管8进入新风，污染气流集中化排出，方便净化处理，结构巧妙，使用方便。

[0020] 以上显示和描述了本实用新型的基本原理和主要特征和本实用新型的优点，对于本领域技术人员而言，显然本实用新型不限于上述示范性实施例的细节，而且在不背离本实用新型的精神或基本特征的情况下，能够以其他的具体形式实现本实用新型。因此，无论从哪一点来看，均应将实施例看作是示范性的，而且是非限制性的，本实用新型的范围由所附权利要求而不是上述说明限定，因此旨在将落在权利要求的等同要件的含义和范围内的所有变化囊括在本实用新型内。不应将权利要求中的任何附图标记视为限制所涉及的权利要求。

[0021] 此外，应当理解，虽然本说明书按照实施方式加以描述，但并非每个实施方式仅包含一个独立的技术方案，说明书的这种叙述方式仅仅是为清楚起见，本领域技术人员应当将说明书作为一个整体，各实施例中的技术方案也可以经适当组合，形成本领域技术人员可以理解的其他实施方式。

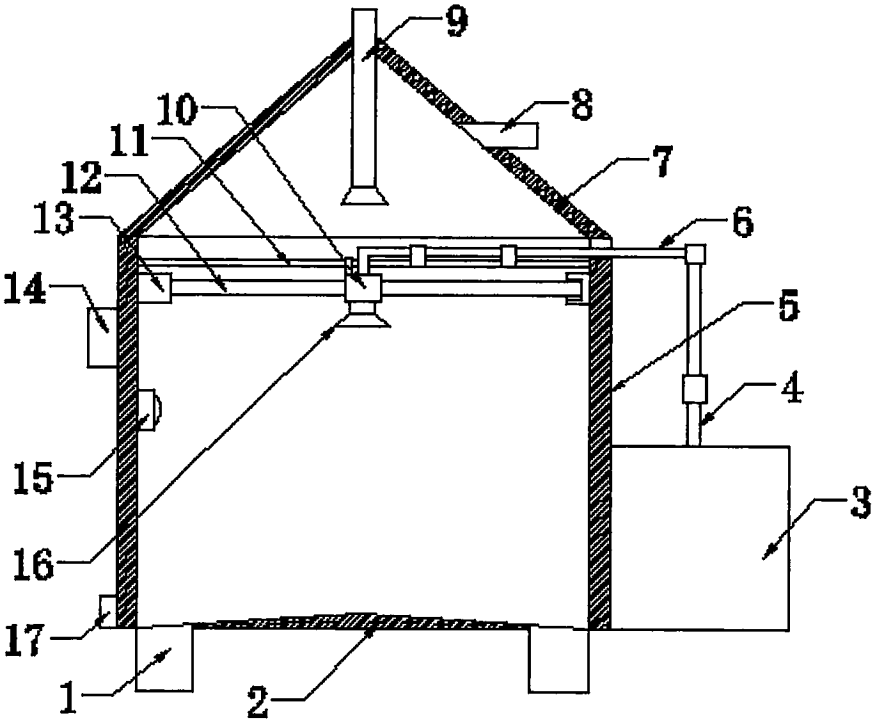

图1