(19)中华人民共和国国家知识产权局

(12)实用新型专利

(10)授权公告号 CN 212369378 U
(45)授权公告日 2021.01.19

(21)申请号 202020296552.2

(22)申请日 2020.03.11

(73)专利权人 张芳芳
地址 210000 江苏省南京市秦淮区白下路242号红十字医院

(72)发明人 张芳芳 黄佩

(74)专利代理机构 南京冠誉至恒知识产权代理有限公司 32426
代理人 郭晓敏

(51)Int.Cl.
A61M 5/158(2006.01)

权利要求书1页 说明书3页 附图1页

(54)实用新型名称

血液透析用股静脉置管保护罩

(57)摘要

本实用新型公开了一种血液透析用股静脉置管保护罩，其材料为防水性材料，包括由大腿根部向膝盖部延伸的保护部、与保护部一体连接并沿腰部向上延伸的连接部、与连接部一体连接且绑缚于腰部的固定部，所述的保护部的下端口和上端口局设置有束口。本实用新型结构简单、操作便捷，可快速简捷地实现股静脉处置管的固定和保护，有效防止病人的拔管、以及抓蹭造成的脱管，同时也便于医护人员的护理，此外，由于具有优异的防水结构和防水效果，因此，便于病人清洗身体，增加了病人的舒适度，适于减轻病人的身体和心理负担。

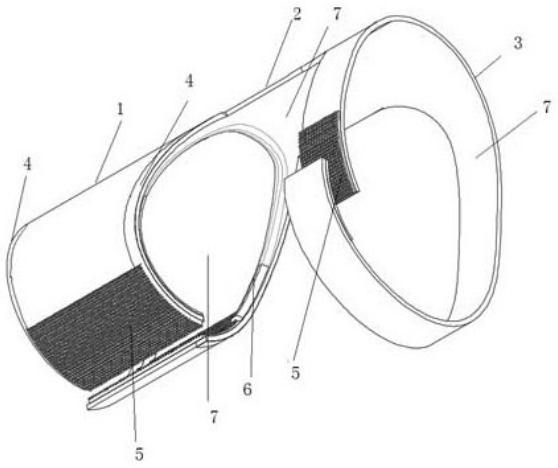

CN 212369378 U

1.血液透析用股静脉置管保护罩,其材料为防水性材料,其特征在于,包括由大腿根部向膝盖部延伸的保护部、与保护部一体连接并沿腰部向上延伸的连接部、与连接部一体连接且绑缚于腰部的固定部,所述的保护部的下端口和上端口局设置有束口。

2.根据权利要求1所述的血液透析用股静脉置管保护罩,其特征在于,所述的保护部在大腿内侧形成开口,且开口部分通过魔术贴粘接固定。

3.根据权利要求1或2所述的血液透析用股静脉置管保护罩,其特征在于,所述的保护部的上端口与患者腿根部贴合。

4.根据权利要求1或2所述的血液透析用股静脉置管保护罩,其特征在于,所述的保护部的上端口与下端口的内壁面还形成有密封层。

5.根据权利要求4所述的血液透析用股静脉置管保护罩,其特征在于,所述的密封层为沿保护部上端口和下端口的内壁面环形设置的硅胶密封环。

6.根据权利要求5所述的血液透析用股静脉置管保护罩,其特征在于,所述的硅胶密封环平行设置有多个。

7.根据权利要求5或6所述的血液透析用股静脉置管保护罩,其特征在于,所述的保护部上端口和下端口的硅胶密封环之间还设置有软棉层。

8.根据权利要求1所述的血液透析用股静脉置管保护罩,其特征在于,所述的固定部为3-5cm宽的皮带,所述的皮带通过魔术贴粘接的方式固定。

9.根据权利要求8所述的血液透析用股静脉置管保护罩,其特征在于,所述的皮带与人体皮肤的接触面还设置有软绵层。

10.根据权利要求1所述的血液透析用股静脉置管保护罩,其特征在于,所述的连接部的内壁面设置有软绵层。

血液透析用股静脉置管保护罩

技术领域

[0001] 本实用新型涉及一种术后保护性医疗器械，尤其涉及一种股静脉置管保护罩，属于医疗器械技术领域。

背景技术

[0002] 血液透析(HD)是急慢性肾功能衰竭患者肾脏替代治疗方式之一。它通过将体内血液引流至体外，经一个由无数根空心纤维组成的透析器中，血液与含机体浓度相似的电解质溶液(透析液)在一根根空心纤维内外，通过弥散、超滤、吸附和对流原理进行物质交换，清除体内的代谢废物、维持电解质和酸碱平衡；同时清除体内过多的水分，并将经过净化的血液回输的整个过程称为血液透析。

[0003] 血管通路是进行血液透析治疗必要的前提条件，有些患者由于各种原因无法建立自身血管通路，长期静脉导管，特别是中心静脉长期留置管，可以为缺乏合适血管通路的中长期血液透析患者提供合适的替代性手段。

[0004] 对于长期需要透析的患者来说，自身血管破坏严重，无法建立自身血管动静脉内瘘时，一般采取股静脉置管。股静脉置管紧邻会阴、肛门，此处不容易封闭，感染的几率变大，如，病人淋浴会造成洗澡水流入、发生感染，因此，在临床上，并不主张进行了股静脉置管的患者洗澡，尤其是淋浴，此外，股静脉置管也造成了患者行动上的诸多不便，给患者的身体和心理造成了很大的影响。而针对年龄偏大的患者，由于基础病多，且又患尿毒症，会不堪痛苦而发生轻生等想法啊。

[0005] 目前，针对股静脉置管，通常通过医用胶布来固定，时间长，粘贴处皮肤会产生瘙痒，患者会不自觉地抓挠，容易引起脱管。

发明内容

[0006] 为解决上述技术问题，本实用新型的目的是提供一种可有效保护留置管、防水、避免患者拔管、避免感染的血液透析用股静脉置管保护罩。

[0007] 本实用新型的技术方案如下：

[0008] 血液透析用股静脉置管保护罩，其材料为防水性材料，包括由大腿根部向膝盖部延伸的保护部、与保护部一体连接并沿腰部向上延伸的连接部、与连接部一体连接且绑缚于腰部的固定部，所述的保护部的下端口和上端口局设置有束口。

[0009] 而为了患者穿戴方便，将保护部在大腿内侧形成开口，且开口部分通过魔术贴粘接固定。

[0010] 进一步，为了保证保护部能够有效防水，避免股静脉置管处产生感染，保护部的上端口与患者腿根部贴合。首先，可通过在保护部的上端口与下端口的内壁面形成有密封层，密封层为沿保护部上端口和下端口的内壁面环形设置的硅胶密封环，具体可平行设置有多个。

[0011] 而为了增加保护罩与皮肤贴合后的舒适度，保护部上端口和下端口的硅胶密封环

之间还设置有软棉层。同时在连接部和固定部的内壁面均可以设置有软绵层。

[0012] 此外，为了保证固定部的固定效果，固定部为3-5cm宽的皮带，皮带通过魔术贴粘接的方式固定。

[0013] 与现有技术相比，本实用新型的有益效果为：

[0014] 本实用新型结构简单、操作便捷，可快速简捷地实现股静脉处置管的固定和保护，有效防止病人的拔管、以及抓蹭造成的脱管，同时也便于医护人员的护理，此外，由于具有优异的防水结构和防水效果，因此，便于病人清洗身体，增加了病人的舒适度，适于减轻病人的身体和心理负担。

附图说明

[0015] 图1为本实用新型一实施例的结构示意图；

[0016] 图2为本实用新型一实施例另一角度的结构示意图。

[0017] 图中附图标记的含义：1、保护部 2、连接部 3、固定部

[0018] 4、束口 5、魔术贴 6、硅胶密封环 7、软绵层。

具体实施方式

[0019] 以下结合附图和具体实施例对本实用新型作具体的介绍。

[0020] 图1为本实用新型一实施例的结构示意图;图2为本实用新型一实施例另一角度的结构示意图。

[0021] 如图1和图2所示：血液透析用股静脉置管保护罩，整体表面材料为防水性材料，如高分子防水透气材料(PTEE膜)与棉布料的复合布料、尼龙布等。针对需要在股静脉进行置管的病人而言，为了增加穿戴的牢固度，其整体结构包括由大腿根部(近腹股沟部位)向膝盖部延伸的保护部1、与保护部1一体连接并沿腰部向上延伸的连接部2、与连接部2一体连接且绑缚于腰部的固定部3，而为了增加保护部1与腿部的贴合度，在保护部1的下端口和上端口局设置有束口4，而为了进一步增加密封性，达到有效防水的目的，避免股静脉置管处产生感染，在保护部1的上端口与下端口的内壁面形成有密封层，在本实施例中，密封层为沿保护部1上端口和下端口的内壁面环形设置的硅胶密封环6，具体分别在上端口和下端口均平行设置有两组，使得病人在穿戴固定后，根据皮肤和硅胶密封环6的弹性，皮肤有效填充在两组硅胶密封环的中间，实现防水的效果。

[0022] 此外，为了患者穿戴方便，将保护部1在大腿内侧形成开口，且开口部分通过魔术贴5粘接固定。

[0023] 而为了增加保护罩与皮肤贴合后的舒适度，保护部1上端口和下端口的硅胶密封环之间还设置有软棉层7，同时在连接,2和固定部3的内壁面均设置有软绵层。在本实施例中，固定部3为3-5cm宽的皮带，皮带通过魔术贴5粘接的方式固定。使得整个的保护罩牢固地围系在病人的腰部。

[0024] 本实用新型的使用方式为：首先将保护罩平铺开后，将一侧从病人身体下面穿过，通过魔术贴5分别根据病人的腰围和腿粗程度扣合固定部3和保护部1，然后拉紧束口4。即可快速简捷地实现股静脉处置管的固定和保护，有效防止病人的拔管，且也便于医护人员的护理。

[0025] 以上显示和描述了本实用新型的基本原理、主要特征和优点。本行业的技术人员应该了解，上述实施例不以任何形式限制本发明，凡采用等同替换或等效变换的方式所获得的技术方案，均落在本发明的保护范围内。

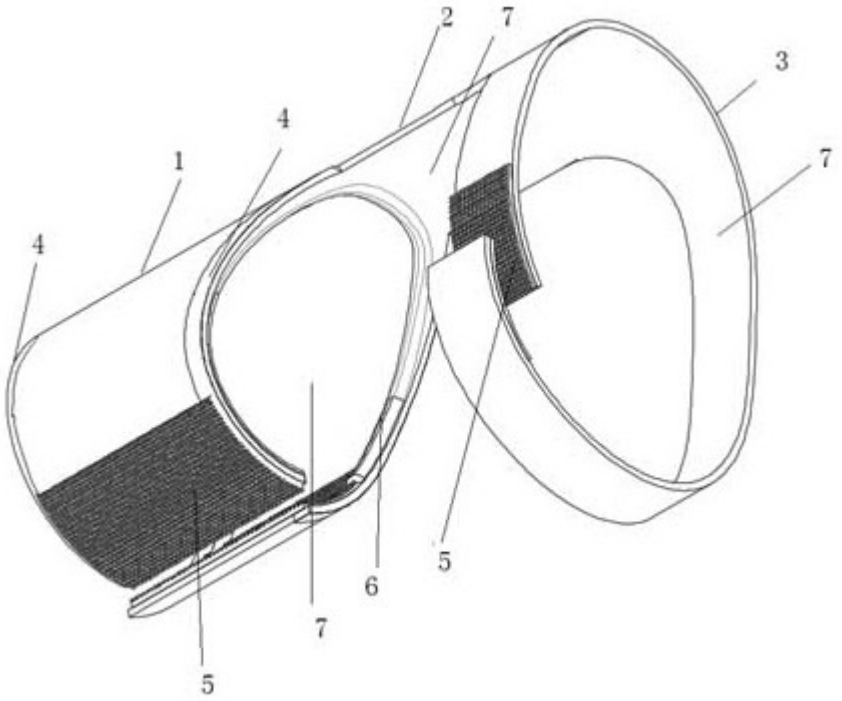

图1

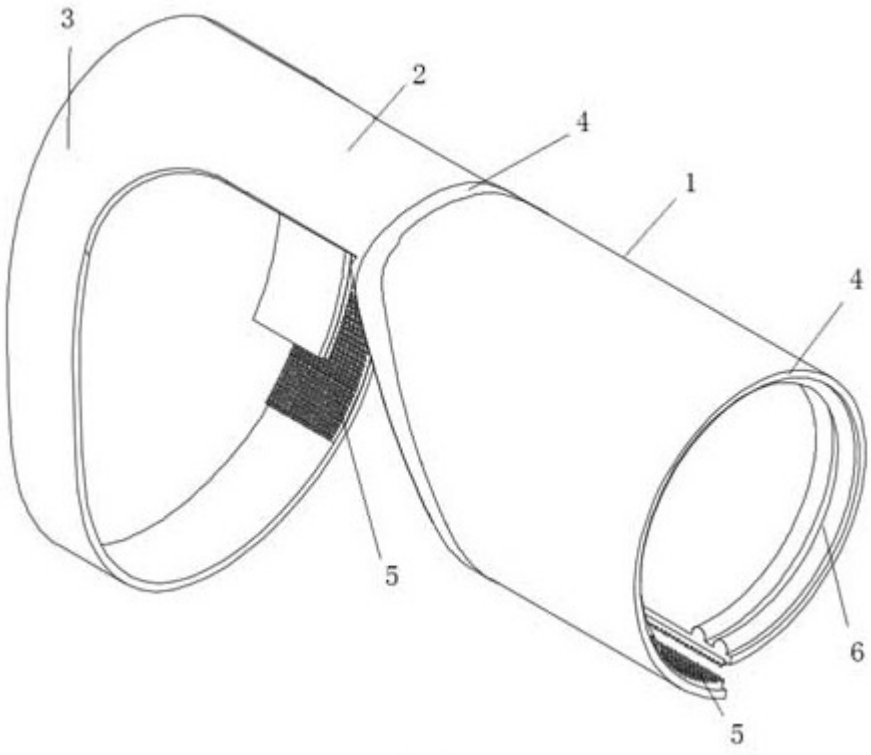

图2