(19)中华人民共和国国家知识产权局

(12)实用新型专利

(10)授权公告号 CN 214727802 U
(45)授权公告日 2021.11.16

(21)申请号 202120095379.4

(22)申请日 2021.01.14

(73)专利权人 绍兴市大越雕塑艺术有限公司
地址 312000 浙江省绍兴市城东剡溪路228号1幢202室

(72)发明人 徐徽

(74)专利代理机构 绍兴越牛专利代理事务所（普通合伙） 33394
代理人 徐晓琴

(51)Int.Cl.
B44C 3/06(2006.01)
B25H 3/02(2006.01)

权利要求书1页 说明书3页 附图2页

(54)实用新型名称

一种高强度户外展示雕塑工艺品

(57)摘要

本实用新型公开了一种高强度户外展示雕塑工艺品，包括安装座和支撑机构，所述安装座的外壁贴合有加强筋，所述安装座外壁顶端安装有滑轨，且滑轨内部设置有滑块，所述安装座外壁上顶端安装有载板，所述支撑机构安装在安装座外壁底端，所述安装座外壁底端安装有定位机构，所述安装座两侧外壁上均安装有限位机构。该高强度户外展示雕塑工艺品，通过设置的支撑机构，这样便于工作人员通过伸缩支柱对雕塑工艺品进行一个高度调节，在雕塑安装摆放时，可以将伸缩支柱调节到一个最低的位置，这样就更加方便雕塑的摆放安装了，同时后期也可以通过对该装置一个高度的调节，找到一个人们适宜的观测角度。

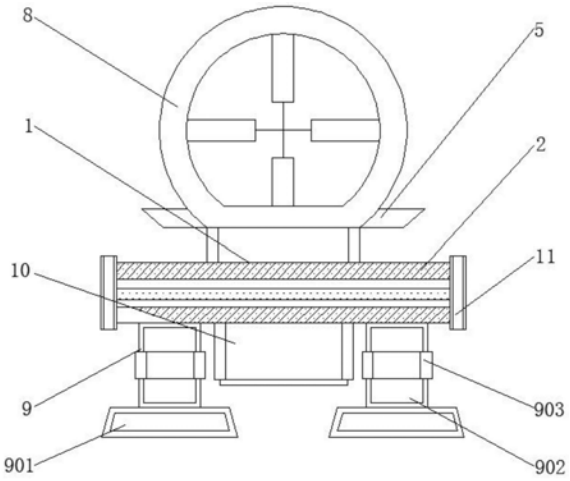

CN 214727802 U

1.一种高强度户外展示雕塑工艺品，包括安装座(1)和支撑机构(9)，其特征在于：所述安装座(1)的外壁贴合有加强筋(2)，所述安装座(1)外壁顶端安装有滑轨(3)，且滑轨(3)内部设置有滑块(4)，所述安装座(1)外壁上顶端安装有载板(5)，且载板(5)的外壁开设有限位孔(6)，且限位孔(6)内部安装有限位杆(7)，同时限位杆(7)外壁上安装有塑像(8)，所述支撑机构(9)安装在安装座(1)外壁底端，所述安装座(1)外壁底端安装有清理箱(10)，所述安装座(1)两侧外壁上均安装有限位机构(11)。

2.根据权利要求1所述的一种高强度户外展示雕塑工艺品，其特征在于：所述安装座(1)外壁与加强筋(2)内壁紧密贴合，且安装座(1)外壁长度大于加强筋(2)内壁长度。

3.根据权利要求1所述的一种高强度户外展示雕塑工艺品，其特征在于：所述载板(5)通过滑轨(3)与安装座(1)滑动连接，且滑块(4)在滑轨(3)内侧呈等间距分布，所述载板(5)安装在滑块(4)外壁顶端。

4.根据权利要求1所述的一种高强度户外展示雕塑工艺品，其特征在于：所述限位杆(7)与限位孔(6)螺纹连接，所述载板(5)通过限位杆(7)与塑像(8)螺纹连接。

5.根据权利要求1所述的一种高强度户外展示雕塑工艺品，其特征在于：所述支撑机构(9)包括底座(901)、伸缩支柱(902)和固定套管(903)，所述底座(901)外壁顶端连接有伸缩支柱(902)，且伸缩支柱(902)外壁连接有固定套管(903)。

6.根据权利要求1所述的一种高强度户外展示雕塑工艺品，其特征在于：所述清理箱(10)顶部开设有定位孔(1001)，所述清理箱(10)通过穿过定位孔(1001)的固定杆(1002)与安装座(1)固定连接，所述清理箱(10)内部安装有清理架(1003)。

7.根据权利要求1所述的一种高强度户外展示雕塑工艺品，其特征在于：所述限位机构(11)包括限位柱(1101)、橡胶块(1102)和玻璃钢板(1103)，所述限位柱(1101)外壁两端均连接有橡胶块(1102)，所述限位柱(1101)外壁安装有玻璃钢板(1103)，所述限位柱(1101)外壁与安装座(1)内壁紧密贴合。

一种高强度户外展示雕塑工艺品

技术领域

[0001] 本实用新型涉及雕塑工艺品相关技术领域，具体为一种高强度户外展示雕塑工艺品。

背景技术

[0002] 雕塑工艺品是指以木、石、砖、竹、象牙、兽骨等材料雕刻的和以粘土、油泥、糯米面等材料塑造而成的小型或装饰性手工艺品，是雕刻和塑造工艺品的总称，雕塑工艺品往往都是需要摆放在户外进行展示，因此我们需要高强度户外展示雕塑工艺品。

[0003] 但是目前使用的高强度户外展示雕塑工艺品，强度较低，无法保证雕塑展示的安全性，而且雕塑清洁性能较差，同时装置摆放安装步骤较为繁琐。

实用新型内容

[0004] 本实用新型的目的在于提供一种高强度户外展示雕塑工艺品，以解决上述背景技术中提出的目前使用的高强度户外展示雕塑工艺品，强度较低，无法保证雕塑展示的安全性，而且雕塑清洁性能较差，同时装置摆放安装步骤较为繁琐的问题。

[0005] 为实现上述目的，本实用新型提供如下技术方案：一种高强度户外展示雕塑工艺品，包括安装座和支撑机构，所述安装座的外壁贴合有加强筋，所述安装座外壁顶端安装有滑轨，且滑轨内部设置有滑块，所述安装座外壁上顶端安装有载板，且载板的外壁开设有限位孔，且限位孔内部安装有限位杆，同时限位杆外壁上安装有塑像，所述支撑机构安装在安装座外壁底端，所述安装座外壁底端安装有清理箱，所述安装座两侧外壁上均安装有限位机构。

[0006] 优选的，所述安装座外壁与加强筋内壁紧密贴合，且安装座外壁长度大于加强筋内壁长度。

[0007] 优选的，所述载板通过滑轨与安装座滑动连接，且滑块在滑轨内侧呈等间距分布，所述载板安装在滑块外壁顶端。

[0008] 优选的，所述限位杆与限位孔螺纹连接，所述载板通过限位杆与塑像螺纹连接。

[0009] 优选的，所述支撑机构包括底座、伸缩支柱和固定套管，所述底座外壁顶端连接有伸缩支柱，且伸缩支柱外壁连接有固定套管。

[0010] 优选的，所述清理箱顶部开设有定位孔，所述清理箱通过穿过定位孔的固定杆与安装座固定连接，所述清理箱内部安装有清理架。

[0011] 优选的，所述限位机构包括限位柱、橡胶块和玻璃钢板，所述限位柱外壁两端均连接有橡胶块，所述限位柱外壁安装有玻璃钢板，所述限位柱外壁与安装座内壁紧密贴合。

[0012] 与现有技术相比，本实用新型的有益效果是：

[0013] 1、该高强度户外展示雕塑工艺品，通过设置的支撑机构，这样便于工作人员通过伸缩支柱对雕塑工艺品进行一个高度调节，在雕塑安装摆放时，可以将伸缩支柱调节到一个最低的位置，这样就更加方便雕塑的摆放安装了，同时后期也可以通过对该装置一个高

度的调节，找到一个人们适宜的观测角度；

[0014] 2、该高强度户外展示雕塑工艺品，通过设置的清理箱，这样便于工作人员通过定位杆将清理架安装在安装座上，雕塑工艺品长时间摆放在户外，难免会沾染灰尘杂质，工作人员可以将清理工具储放至清理架内，定期对雕塑工艺品进行清理，从而保证雕塑工艺品的清洁性能；

[0015] 3、该高强度户外展示雕塑工艺品，通过设置的限位机构，这样在当雕塑工艺品进行摆放安装时，工作人员可以先通过滑轨对塑像进行滑动调节安装，这样大大的减轻了人工劳动强度也节省了安装摆放时间，然后就可以将限位柱焊接至安装座上，防止塑像滑动掉落。

附图说明

[0016] 图1为本实用新型正视剖面结构示意图；

[0017] 图2为本实用新型载板连接结构示意图；

[0018] 图3为本实用新型清理箱结构示意图；

[0019] 图4为本实用新型限位机构结构示意图。

[0020] 图中：1、安装座；2、加强筋；3、滑轨；4、滑块；5、载板；6、限位孔；7、限位杆；8、塑像；9、支撑机构；901、底座；902、伸缩支柱；903、固定套管；10、清理箱；1001、定位孔；1002、定位杆；1003、清理架；11、限位机构；1101、限位柱；1102、橡胶块；1103、玻璃钢板。

具体实施方式

[0021] 下面将结合本实用新型实施例中的附图，对本实用新型实施例中的技术方案进行清楚、完整地描述，显然，所描述的实施例仅仅是本实用新型一部分实施例，而不是全部的实施例。基于本实用新型中的实施例，本领域普通技术人员在没有做出创造性劳动前提下所获得的所有其他实施例，都属于本实用新型保护的范围。

[0022] 请参阅图1-4，本实用新型提供一种技术方案：一种高强度户外展示雕塑工艺品，包括安装座1和支撑机构9，安装座1的外壁贴合有加强筋2，安装座1外壁顶端安装有滑轨3，且滑轨3内部设置有滑块4，安装座1外壁上顶端安装有载板5，且载板5的外壁开设有限位孔6，且限位孔6内部安装有限位杆7，同时限位杆7外壁上安装有塑像8，支撑机构9安装在安装座1外壁底端，安装座1外壁底端安装有清理箱10，安装座1两侧外壁上均安装有限位机构11。

[0023] 进一步的，安装座1外壁与加强筋2内壁紧密贴合，且安装座1外壁长度大于加强筋2内壁长度，通过设置的加强筋2，这样能够保证该装置的牢固性，更能够大大的加强设备的稳固性能。

[0024] 进一步的，载板5通过滑轨3与安装座1滑动连接，且滑块4在滑轨3内侧呈等间距分布，所述载板5安装在滑块4外壁顶端，通过设置的滑轨3与载板5，这样便于工作人员通过滑轨3对载板5进行滑动调节，更便于后期雕塑摆放与安装。

[0025] 进一步的，限位杆7与限位孔6螺纹连接，所述载板5通过限位杆7与塑像8螺纹连接，通过设置的限位杆7与塑像8，这样便于工作人员通过限位杆7将塑像8安装在载板5上，能够保证该雕塑工艺品安装的牢固性。

[0026] 进一步的，支撑机构9包括底座901、伸缩支柱902和固定套管903，底座901外壁顶端连接有伸缩支柱902，且伸缩支柱902外壁连接有固定套管903，通过设置的支撑机构9，这样便于工作人员通过伸缩支柱902对雕塑工艺品进行一个高度调节，在雕塑安装摆放时，可以将伸缩支柱902调节到一个最低的位置，这样就更加方便雕塑的摆放安装了。

[0027] 进一步的，清理箱10顶部开设有定位孔1001，所述清理箱10通过穿过定位孔1001的固定杆1002与安装座1固定连接，所述清理箱10内部安装有清理架1003，通过设置的清理箱10，这样便于工作人员通过定位杆1002将清理架1003安装在安装座1上，雕塑工艺品长时间摆放在户外，难免会沾染灰尘杂质，工作人员可以将清理工具储放至清理架1003内，定期对雕塑工艺品进行清理。

[0028] 进一步的，限位机构11包括限位柱1101、橡胶块1102和玻璃钢板1103，所述限位柱1101外壁两端均连接有橡胶块1102，所述限位柱1101外壁安装有玻璃钢板1103，所述限位柱1101外壁与安装座1内壁紧密贴合，通过设置的限位机构11，这样在当雕塑工艺品进行摆放安装时，工作人员可以先通过滑轨3对塑像8进行滑动调节安装，这样大大的减轻了人工劳动强度也节省了安装摆放时间。

[0029] 工作原理：对于这种高强度户外展示雕塑工艺品，首先我们将该雕塑工艺品摆放至指定位置；

[0030] 然后我们将滑轨3铺设在安装座1上，并且我们将载板5插入轨道中，这时我们将塑像8上开设的限位孔6与载板5上开设的限位孔6对齐，并且我们再将限位杆7插入限位孔6中进行扭紧安装，这样工作人员就可以通过滑轨3对载板5上安装的塑像8进行滑动调节，对于后期的安装检修都更加便捷化；

[0031] 其次我们将底座901与安装座1上开设的轴孔对齐，并且我们将伸缩支柱902插入轴孔中进行旋转安装，这样工作人员就可以通过伸缩支柱902对雕塑工艺品进行一个高度调节，在雕塑安装摆放时，可以将伸缩支柱902调节到一个最低的便于安装位置；

[0032] 最后我们将清理架1003上开设的定位孔1001与安装座1上开设的定位孔1001对齐，并且我们将定位杆1002插入定位孔1001中进行扭紧安装，这样工作人员就可以将清理工具储放至清理架1003内，定期对雕塑工艺品进行清理，就这样高强度户外展示雕塑工艺品的安装流程就完成了。

[0033] 尽管已经示出和描述了本实用新型的实施例，对于本领域的普通技术人员而言，可以理解在不脱离本实用新型的原理和精神的情况下可以对这些实施例进行多种变化、修改、替换和变型，本实用新型的范围由所附权利要求及其等同物限定。

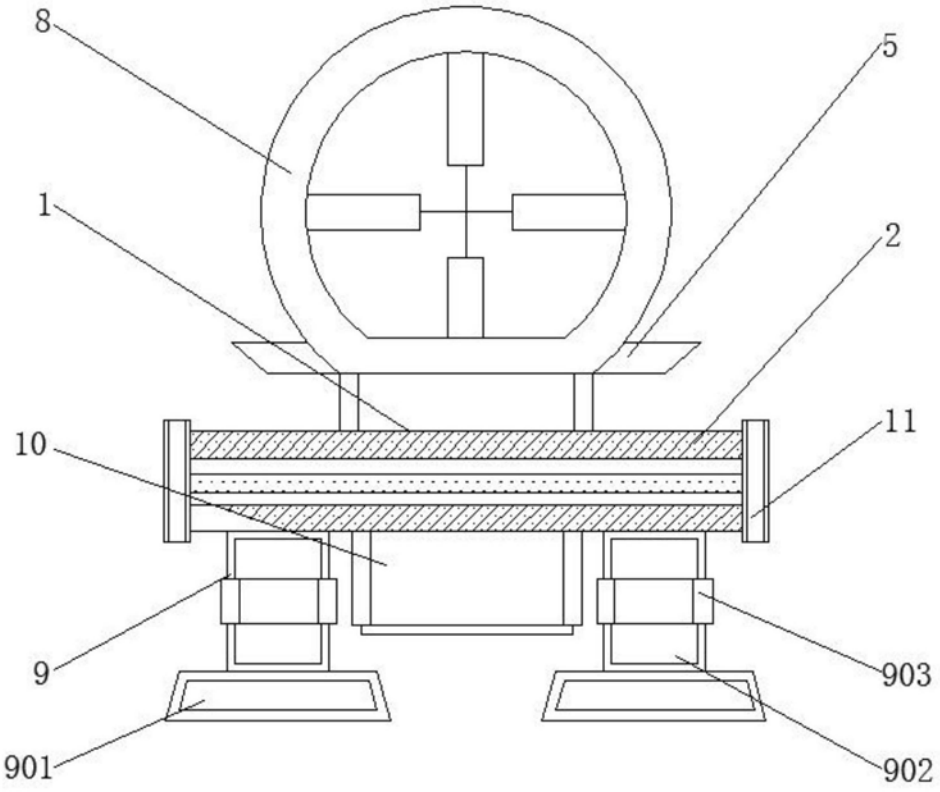

图1

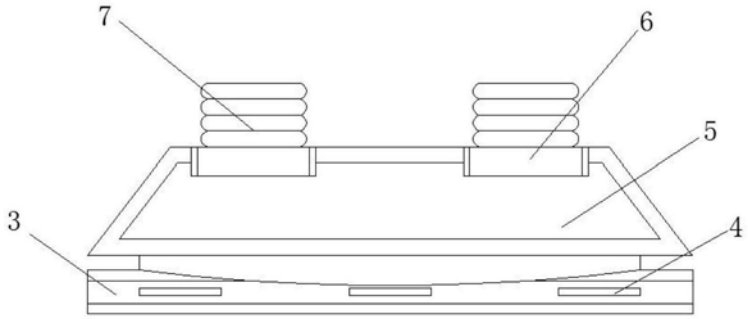

图2

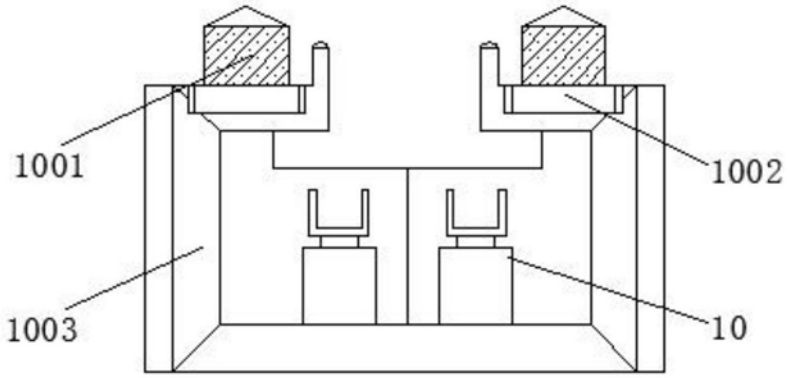

图3

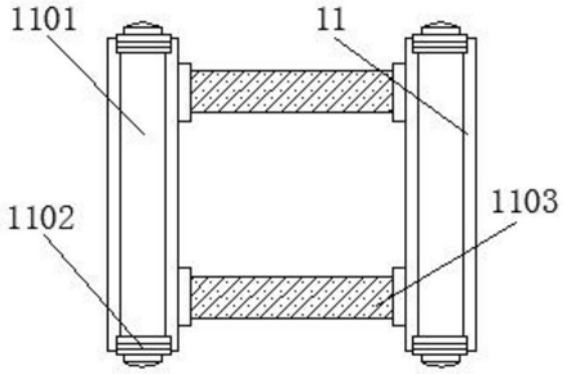

图4