(19)中华人民共和国国家知识产权局

(12)实用新型专利

(10)授权公告号 CN 206077682 U
(45)授权公告日 2017.04.05

(21)申请号 201620923437.7

(22)申请日 2016.08.24

(73)专利权人 深圳市麦凯士智能科技有限公司
地址 518100 广东省深圳市南山区前海路409号能源工业区1栋4楼西区402

(72)发明人 曹广东

(51)Int.Cl.
H04R 19/04(2006.01)

权利要求书1页 说明书2页 附图3页

(54)实用新型名称

一种便携式卡拉OK麦克风

(57)摘要

本实用新型公开了一种便携式卡拉OK麦克风，其特征是，包括麦克风手柄、扩音装置主体、拾音器、麦克风头罩，所述麦克风手柄为中空圆筒结构，手柄内设有锂电池，手柄上端与扩音装置主体固定连接；所述扩音装置主体包括有矩形结构的壳体，壳体内设有控制电路板，控制电路板连接有高音扬声器和低音扬声器，壳体上表面中央设有螺纹连接座，螺纹连接座与麦克风头罩相连接，拾音器设于麦克风头罩内，螺纹连接座中心设有连接通孔，通过连接通孔拾音器与控制电路板线路连接；所述控制电路板设有蓝牙模块、信号放大电路及TF卡读卡模块。本装置通过蓝牙连接手机或平板等播放音乐，然后通过麦克风实现随时随地都可以进行卡拉OK，为广大音乐爱好者提供方便。

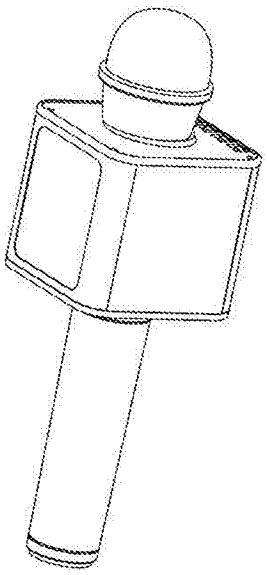

CN 206077682 U

1.一种便携式卡拉OK麦克风，其特征在于：包括麦克风手柄(2)、扩音装置主体、拾音器、麦克风头罩(3)，所述麦克风手柄(2)为中空圆筒结构，麦克风手柄(2)内设有锂电池，麦克风手柄(2)上端与扩音装置主体固定连接；所述扩音装置主体包括有矩形结构的壳体(1)，壳体(1)内设有控制电路板，控制电路板连接有高音扬声器和低音扬声器，壳体(1)上表面中央设有螺纹连接座(4)，螺纹连接座(4)与麦克风头罩(3)相连接，拾音器设于麦克风头罩(3)内，螺纹连接座(4)中心设有连接通孔，通过连接通孔拾音器与控制电路板线路连接；所述控制电路板设有蓝牙模块、信号放大电路及TF卡读卡模块。

2.根据权利要求1所述的一种便携式卡拉OK麦克风，其特征在于：所述高音扬声器和低音扬声器分别设于壳体(1)内的两侧，壳体(1)对应位置设有开口(6)，对应开口(6)上面分别设有高音透声网罩(7)和低音透声网罩(8)。

3.根据权利要求1所述的一种便携式卡拉OK麦克风，其特征在于：所述扩音装置主体的矩形结构壳体(1)的背面设有一盖面(9)，盖面(9)内壁设有振模。

4.根据权利要求1所述的一种便携式卡拉OK麦克风，其特征在于：所述扩音装置主体的矩形结构壳体(1)的前面设有音量调节控制板(10)，对应壳体(1)上设有裸露音量调节键的槽孔，且槽孔上表面设有按键壳(11)，按键壳(11)上镶嵌有与音量调节键触控连接的触控面板(12)。

5.根据权利要求1所述的一种便携式卡拉OK麦克风，其特征在于：所述扩音装置主体的矩形结构壳体(1)的上面设有一排控制按键(15)，控制按键(15)包括控制上一曲、下一曲、播放、暂停和开关机；壳体(1)的下面设有TF卡插槽(13)。

6.根据权利要求1所述的一种便携式卡拉OK麦克风，其特征在于：所述麦克风手柄(2)下端设有USB充电接口(14)。

一种便携式卡拉OK麦克风

技术领域

[0001] 本实用新型涉及麦克风技术领域，特别是涉及一种便携式自带有扩音装置及蓝牙连接播放的卡拉OK麦克风。

背景技术

[0002] 卡拉OK是在家庭影院或在KTV歌唱厅实现，传统的卡拉OK装置体积都是较大，且分开组合型，一般由电源、显示屏、电脑、卡拉OK机、功放、喇叭、麦克风组成。这样不利于随身携带，因此在使用上受体积大等客观条件的限制，大大限制了歌唱爱好者进行卡拉OK的场地。受到众多设备的限制不能实现随时随地进行卡拉OK。

发明内容

[0003] 为了克服上述现有技术的不足，本实用新型提供了一种便携式自带有扩音装置及蓝牙连接播放的卡拉OK麦克风，可以通过蓝牙连接手机或平板等播放音乐，然后通过麦克风实现随时随地都可以进行卡拉OK，为广大音乐爱好者提供方便。

[0004] 本实用新型所采用的技术方案是：一种便携式卡拉OK麦克风，其特征是，包括麦克风手柄、扩音装置主体、拾音器、麦克风头罩，所述麦克风手柄为中空圆筒结构，手柄内设有锂电池，手柄上端与扩音装置主体固定连接；所述扩音装置主体包括有矩形结构的壳体，壳体内设有控制电路板，控制电路板连接有高音扬声器和低音扬声器，壳体上表面中央设有螺纹连接座，螺纹连接座与麦克风头罩相连接，拾音器设于麦克风头罩内，螺纹连接座中心设有连接通孔，通过连接通孔拾音器与控制电路板线路连接；所述控制电路板设有蓝牙模块、信号放大电路及TF卡读卡模块。

[0005] 所述高音扬声器和低音扬声器分别设于壳体内的两侧，壳体对应位置设有开口，对应开口上面分别设有高音透声网罩和低音透声网罩。

[0006] 所述扩音装置主体的矩形结构壳体的背面设有一盖面，盖面内壁设有振模。

[0007] 所述扩音装置主体的矩形结构壳体的前面设有音量调节控制板，对应壳体上设有裸露音量调节键的槽孔，且槽孔上表面设有按键壳，按键壳上镶嵌有与音量调节键触控连接的触控面板。

[0008] 所述扩音装置主体的矩形结构壳体的上面设有一排控制按键，控制按键包括控制上一曲、下一曲、播放、暂停和开关机；矩形结构壳体的下面设有TF卡插槽。

[0009] 所述麦克风手柄下端设有USB充电接口。

[0010] 本实用新型的有益效果为：通过本技术方案的实施，将传统的麦克风与扩音播放装置结合为一体，通过拾音器和信号放大电路将人声传入扬声器播放出来，同时扬声器通过蓝牙连接的手机或平板播放音乐文件，或者是播放TF卡事先储存好的音乐文件，使用者这要拿着这样一个麦克风即可以实现简单的卡拉OK，相较传统的卡拉OK设备，需要麦克风连接功放、音箱，点唱机连接电脑、显示器等实现卡拉OK，这要就要受到使用地域的限制，必须到设有这些设备的家庭影院或KTV房才能进行，比较麻烦。而通过本技术方案设计的麦克

风，可以实现随时随地进行卡拉OK，携带也非常方便，适合推广使用。

附图说明

[0011] 图1为本实用新型的整体结构示意图。

[0012] 图2为本实用新型的结构分解示意图。

[0013] 图3为本实用新型的底部结构示意图。

具体实施方式

[0014] 下面结合附图和具体实施例对本实用新型作进一步的说明。

[0015] 请参照附图，一种便携式卡拉OK麦克风，其特征在于：包括麦克风手柄2、扩音装置主体、拾音器、麦克风头罩3，所述麦克风手柄2为中空圆筒结构，麦克风手柄2内设有锂电池，麦克风手柄2上端与扩音装置主体固定连接；所述扩音装置主体包括有矩形结构的壳体1，壳体1内设有控制电路板，控制电路板连接有高音扬声器和低音扬声器，壳体1上表面中央设有螺纹连接座4，螺纹连接座4与麦克风头罩3相连接，拾音器设于麦克风头罩3内，螺纹连接座4中心设有连接通孔，通过连接通孔拾音器与控制电路板线路连接；所述控制电路板设有蓝牙模块、信号放大电路及TF卡读卡模块。

[0016] 所述高音扬声器和低音扬声器分别设于壳体1内的两侧，壳体1对应位置设有开口6，对应开口6上面分别设有高音透声网罩7和低音透声网罩8。

[0017] 所述扩音装置主体的矩形结构壳体1的背面设有一盖面9，盖面9内壁设有振模。

[0018] 所述扩音装置主体的矩形结构壳体1的前面设有音量调节控制板10，对应壳体1上设有裸露音量调节键的槽孔，且槽孔上表面设有按键壳11，按键壳11上镶嵌有与音量调节键触控连接的触控面板12。

[0019] 所述扩音装置主体的矩形结构壳体1的上面设有一排控制按键15，控制按键15包括控制上一曲、下一曲、播放、暂停和开关机；壳体1的下面设有TF卡插槽13。

[0020] 所述麦克风手柄2下端设有USB充电接口14。

[0021] 通过本技术方案的实施，将传统的麦克风与扩音播放装置结合为一体，通过拾音器和信号放大电路将人声传入扬声器播放出来，同时扬声器通过蓝牙连接的手机或平板播放音乐文件，或者是播放TF卡事先储存好的音乐文件，使用者这要拿着这样一个麦克风即可以实现简单的卡拉OK，不受地域的限制，携带方便，适合推广使用。

[0022] 本实用新型的上述实施例仅仅是为清楚地说明本实用新型所作的举例，而并非是对本实用新型的实施方式的限定。而对于属于本实用新型的实质精神所引伸出的显而易见的变化或变动仍属于本实用新型的保护范围。

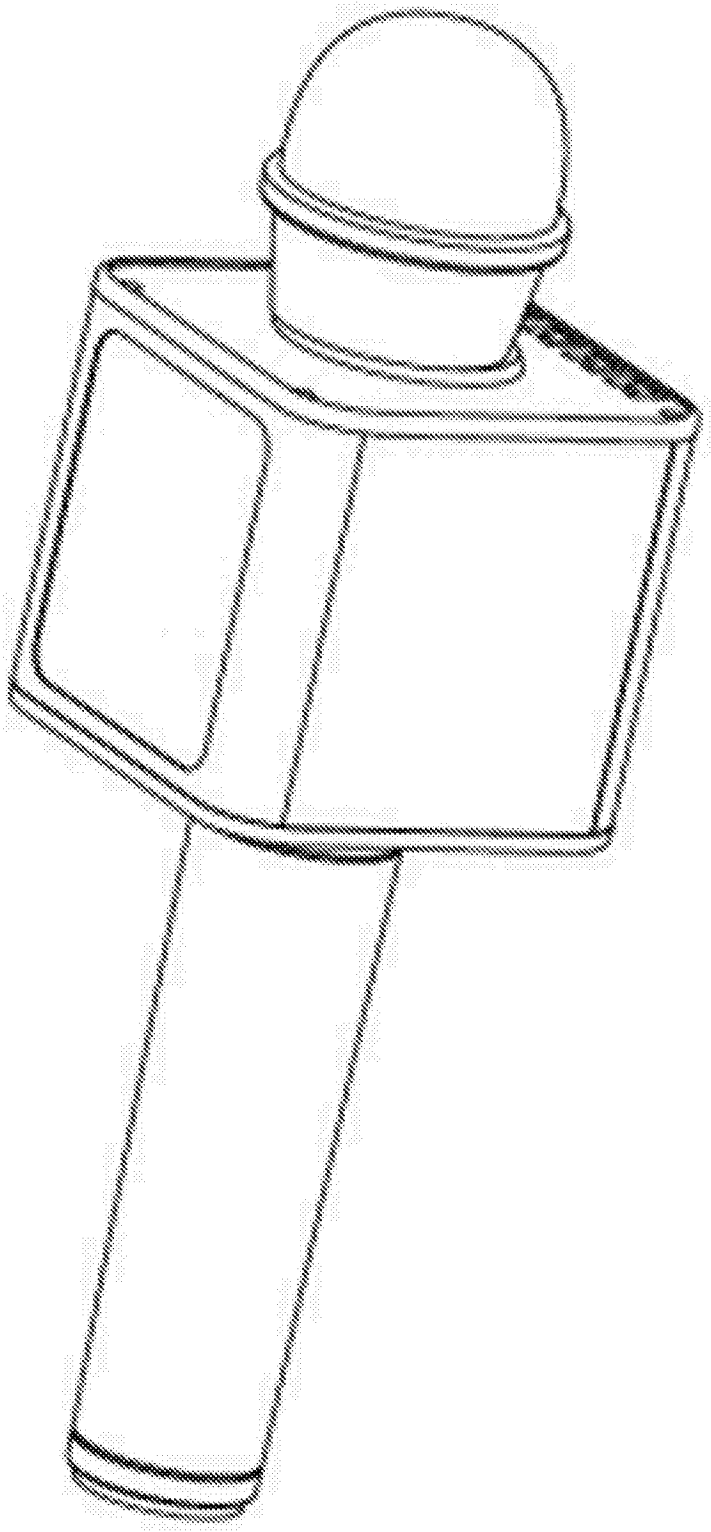

图1

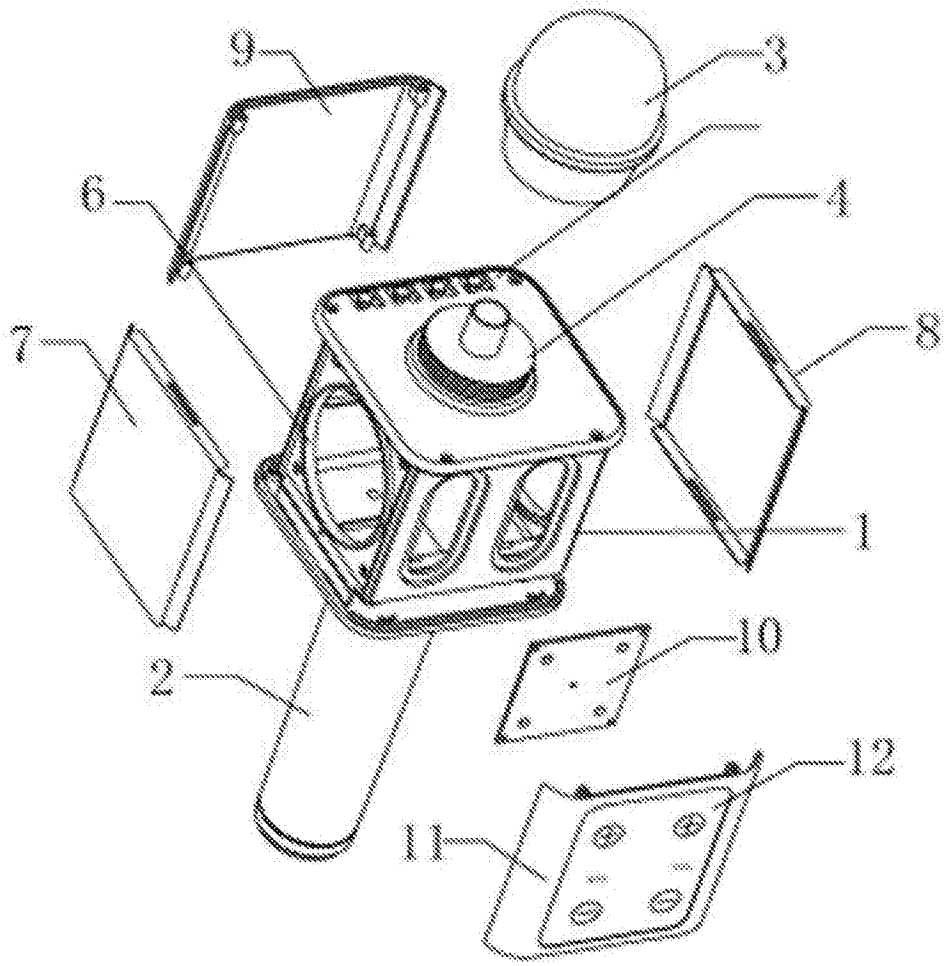

图2

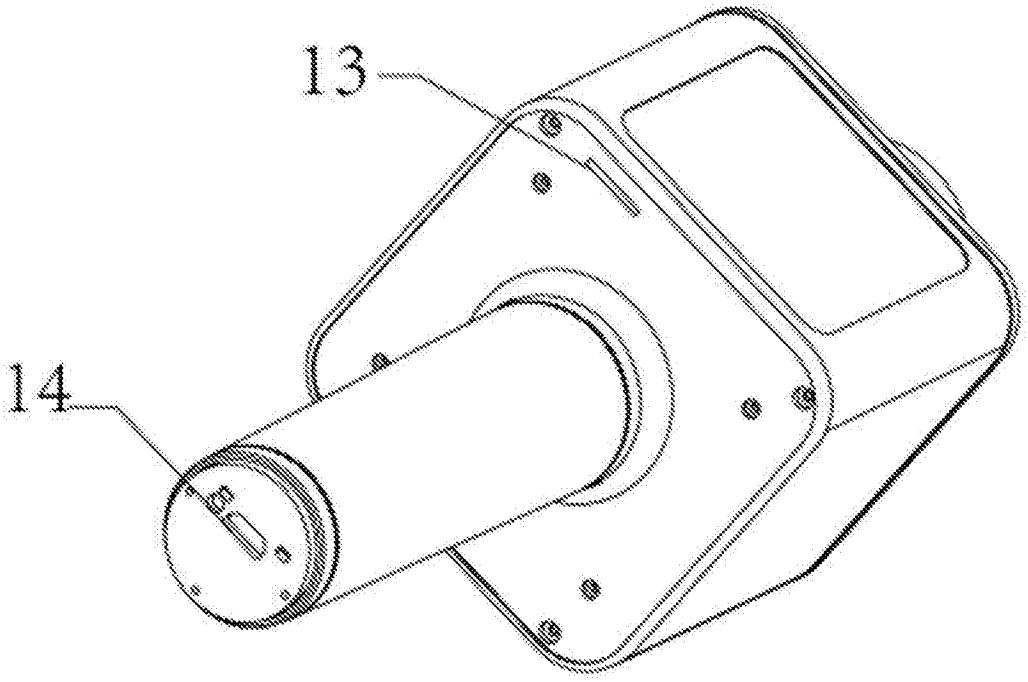

图3