(19)中华人民共和国国家知识产权局

(12)实用新型专利

(10)授权公告号 CN 203110591 U
(45)授权公告日 2013.08.07

(21)申请号 201320057316.5

(22)申请日 2013.01.31

(73)专利权人 张京炜
地址 251411 山东省济南市济北经济开发区济阳县开元大街31号济北中学高一2班

(72)发明人 张京炜

(74)专利代理机构 济南诚智商标专利事务所有限公司 37105
代理人 郑宪常

(51)Int.Cl.
B42F 7/12(2006.01)

权利要求书1页 说明书2页 附图1页

(54)实用新型名称

一种分类资料盒

(57)摘要

一种分类资料盒，属于办公用品，它包括框架和抽屉，在矩形的框架内从上到下并列设置有多个抽屉；所述抽屉最外侧的挡板为透明板，抽屉的内部设有一与抽屉侧边平行的隔板将抽屉的内部空间等分为两部分，所述隔板的两侧分别设有一压板；抽屉的外侧分别设有透明的卡片槽和把手。本实用新型存放资料整齐方便，能够增大容量，且从外部就可观察到抽屉内部的存放情况，能够有效解决高年级学生学习科目多、资料杂乱、配套试卷多等不便查找的问题。

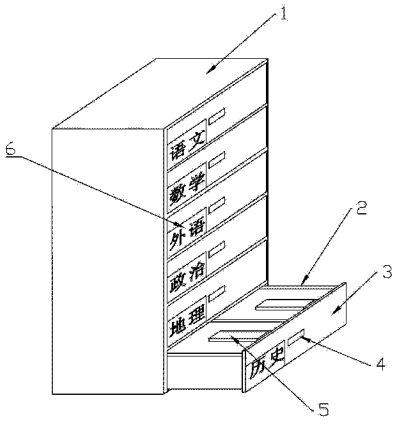

CN 203110591 U

1. 一种分类资料盒，包括资料盒本体，其特征是，所述的资料盒本体包括框架和抽屉，在矩形的框架内从上到下并列设置有多个抽屉；所述抽屉最外侧的挡板为透明板，抽屉的内部设有一与抽屉侧边平行的隔板将抽屉的内部空间等分为两部分，所述隔板的两侧分别设有一压板，所述压板的一端铰接在透明板的内侧，压板的另一端为自由端；抽屉的外侧分别设有透明的卡片槽和把手，所述卡片槽内设有标识卡，所述标识卡为硬纸片。

一种分类资料盒

技术领域

[0001] 本实用新型涉及一种办公用品，具体来讲是一种分类资料盒。

背景技术

[0002] 随着现代学生学习任务的不断加重和知识面的不断拓展以及学习用品的日益增多，同学们的课本、书籍、试卷、文具等物品的存放成为一难题，也使的查找和取用变的非常困难，耽误同学们很多宝贵时间，直接影响正常的学习，给学生带来很大困扰，尤其是各科目的试卷，摞起来难以区分，分开放又太占用空间。

实用新型内容

[0003] 本实用新型的目的在于提供一种分类资料盒，该资料盒存放资料分类明确，资料的存放情况便于观察，空间利用率高。

[0004] 本实用新型解决其技术问题所采取的技术方案是：一种分类资料盒，包括资料盒本体，所述的资料盒本体包括框架和抽屉，在矩形的框架内从上到下并列设置有多个抽屉；所述抽屉最外侧的挡板为透明板，抽屉的内部设有一与抽屉侧边平行的隔板将抽屉的内部空间等分为两部分，所述隔板的两侧分别设有一压板，所述压板的一端铰接在透明板的内侧，压板的另一端为自由端；抽屉的外侧分别设有透明的卡片槽和把手，所述卡片槽内设有标识卡，所述标识卡为硬纸片。

[0005] 本实用新型的有益效果是：

[0006] 1、设有多个抽屉，供使用者分类存放资料，每个抽屉的内部分为两个空间，书籍和试卷可以分开存放，抽屉外部设有透明的卡片槽以及标识卡，查找资料十分方便，节省时间，提高效率。

[0007] 2、抽屉最外侧的挡板为透明板，人们无需打开抽屉就可以了解内部存放了多少资料，便于人们进行资料存放的规划。

[0008] 3、抽屉内设有压板，能够把存放的资料压实，起到扩充容量的效果，而且压板为铰接连接，不会影响资料的取放。

[0009] 4、标识卡为硬纸片，便于信息的更正，成本低廉且环保。

附图说明

[0010] 图 1 为本实用新型的结构示意图。

[0011] 图中：1 框架，2 抽屉，3 透明板，4 把手，5 压板，6 卡片槽。

具体实施方式

[0012] 如图 1 所示。一种分类资料盒，包括资料盒本体，所述的资料盒本体包括框架 1 和抽屉 2，在矩形的框架 1 内从上到下并列设置有多个抽屉 2；所述抽屉 2 最外侧的挡板为透明板 3，抽屉 2 的内部设有一与抽屉 2 侧边平行的隔板将抽屉 2 的内部空间等分为两部分，

所述隔板的两侧分别设有一压板 5，所述压板 5 的一端铰接在透明板 3 的内侧，压板 5 的另一端为自由端；抽屉 2 的外侧分别设有透明的卡片槽 6 和把手 4，所述卡片槽 6 内设有标识卡，所述标识卡为硬纸片。

[0013] 使用时，打开抽屉 2，将压板 5 绕铰接处旋转使其处于不妨碍取放物品的位置，把图书、课本、试卷等纸质资料分类放在各抽屉 2 内，图书和课本放在抽屉 2 内隔板的一侧，试卷等纸质资料放在隔板的另一侧，然后将压板 5 旋转使其压在存放的书籍资料上方，然后关上抽屉 2。将抽屉内放置资料的类型写在标识卡上放置在相应抽屉的卡片槽 6 内，这样可更加方便、快捷地存放、取用和查找相关资料，节约时间。透过透明板 3 无需打开抽屉 2 就能够观察到抽屉内存放资料的多少，了解抽屉内还有多少闲置空间，便于人们进行规划。开关抽屉 2 时，通过把手 4 可更加方便省力。

[0014] 以上所述，只是用图解说明本实用新型的一些原理，本说明书并非是要将本实用新型局限在所示所述的具体结构和适用范围内，故凡是所有可能被利用的相应修改以及等同物，均属于本实用新型所申请的专利范围。

[0015] 除说明书所述技术特征外，其余技术特征均为本领域技术人员已知技术。

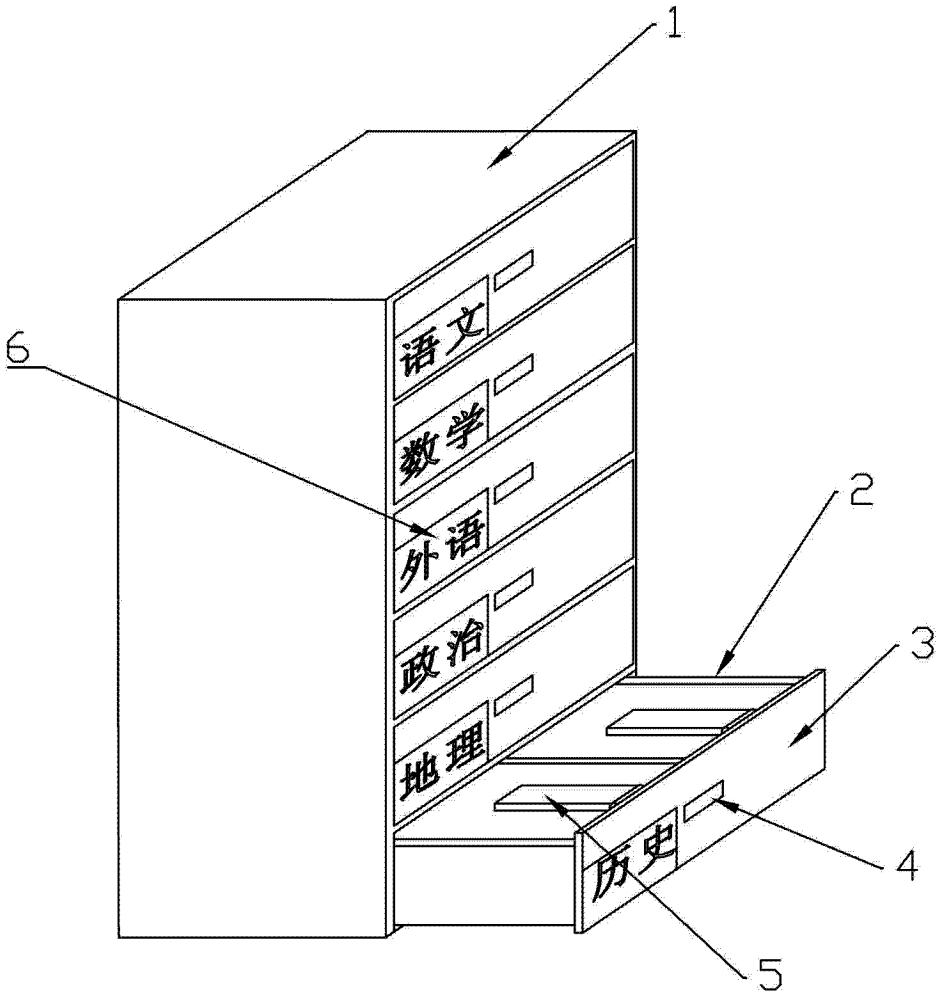

图 1