(19)中华人民共和国国家知识产权局

(12)实用新型专利

(10)授权公告号 CN 213954843 U
(45)授权公告日 2021.08.13

(21)申请号 202022385036.X

(22)申请日 2020.10.23

(73)专利权人 神眼二郎信息科技有限公司
地址 200093 上海市杨浦区周家嘴路3255号9楼(集中登记地)

(72)发明人 刘一琛

(74)专利代理机构 广州海藻专利代理事务所(普通合伙) 44386
代理人 郑凤姣

(51)Int.Cl.
F16M 11/08(2006.01)
F16M 11/18(2006.01)
F16M 11/22(2006.01)
G09F 9/00(2006.01)

权利要求书1页 说明书3页 附图1页

(54)实用新型名称

一种全方位展示的电子信息显示屏

(57)摘要

本实用新型涉及广告设备技术领域，且公开了一种全方位展示的电子信息显示屏，包括底板，所述底板的顶部固定连接有固定板，所述固定套的右侧活动连接有转轴，所述转轴的外侧固定连接有被动轮，所述被动轮的外侧活动连接有传动带，所述转轴的外侧固定连接有传动轮，所述固定杆的顶部活动连接有连接杆。通过开启电机，使得左侧活动连接的输出轴转动，进一步带动左端固定连接的主动轮转动，而被动轮的转动将带动内侧固定连接的转轴在固定套的内侧转动。通过转轴的转动将带动其外侧固定连接的传动轮转动，使得在传动轮转动时将带动转轮的转动，进一步使得顶部的固定盘及固定框的转动，从而使得显示屏可以全方位的展示。

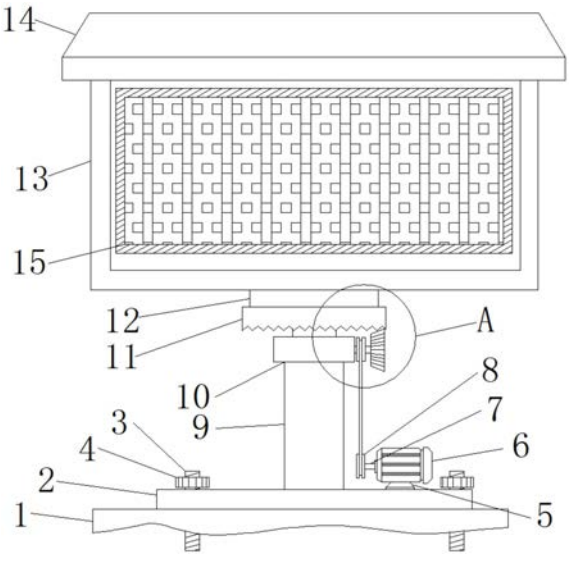

CN 213954843 U

1.一种全方位展示的电子信息显示屏,包括底板(1),其特征在于:所述底板(1)的顶部固定连接有固定板(2),所述固定板(2)的内侧螺纹连接有螺丝(3),所述螺丝(3)的外侧螺纹连接有螺母(4),所述固定板(2)的顶部固定连接有底座(5),所述底座(5)的顶部固定连接有电机(6),所述电机(6)的左侧活动连接有输出轴(7),所述输出轴(7)的左端固定连接有主动轮(8),所述固定板(2)的顶部固定连接有固定杆(9),所述固定杆(9)的顶部固定连接有固定套(10),所述固定套(10)的顶部活动连接有转轮(11),所述转轮(11)的顶部固定连接有固定盘(12),所述固定盘(12)的顶部固定连接有固定框(13),所述固定框(13)的内侧固定连接有显示屏(15),所述固定套(10)的右侧活动连接有转轴(18),所述转轴(18)的外侧固定连接有被动轮(17),所述被动轮(17)的外侧活动连接有传动带(16),所述转轴(18)的外侧固定连接有传动轮(19),所述固定杆(9)的顶部活动连接有连接杆(20)。

2.根据权利要求1所述的一种全方位展示的电子信息显示屏,其特征在于:所述主动轮(8)与被动轮(17)通过传动带(16)活动连接。

3.根据权利要求1所述的一种全方位展示的电子信息显示屏,其特征在于:所述传动轮(19)与转轮(11)啮合。

4.根据权利要求1所述的一种全方位展示的电子信息显示屏,其特征在于:所述被动轮(17)的直径小于传动轮(19)的直径。

5.根据权利要求1所述的一种全方位展示的电子信息显示屏,其特征在于:所述固定框(13)的顶部固定连接有遮雨盖(14)。

6.根据权利要求1所述的一种全方位展示的电子信息显示屏,其特征在于:所述螺母(4)处于固定板(2)的顶部。

7.根据权利要求1所述的一种全方位展示的电子信息显示屏,其特征在于:所述主动轮(8)与被动轮(17)处于同一垂线内。

一种全方位展示的电子信息显示屏

技术领域

[0001] 本实用新型涉及广告设备技术领域，具体为一种全方位展示的电子信息显示屏。

背景技术

[0002] 广告是为了某种特定的需求，通过一定形式的媒体，公开而广泛地向公众传递信息的宣传手段。广告展示效果，直接影响参展顾客的直观感受，从而引导顾客进行产品购买。在展览展示的场合通常需要设置广告架，用于对展位和产品等进行广告宣传。因此各大参展商都在积极的通过广告的展示尽可能多的让参展顾客了解到产品的优点。同时随着现在展会展示台的样式多样化、展示空间的寸土寸金，使得人们对广告宣传不得不做出了更多的研发来适应现在的广告展览方式。

[0003] 现有的广告牌由于结构简单，在使用时只能在单一方向进行展览，展览时只有一个方向的观众能够看到广告牌的内容，导致在展览时的受众人群较少，在商场或会展上达不到多元化的宣传效果，从而导致利用率较低。

实用新型内容

[0004] (一)解决的技术问题

[0005] 针对现有技术的不足，本实用新型提供了一种全方位展示的电子信息显示屏，具备全方位展示的优点，解决了单一方向展览，利用率较低的问题。

[0006] (二)技术方案

[0007] 为实现上述全方位展示的目的，本实用新型提供如下技术方案：一种全方位展示的电子信息显示屏，包括底板，所述底板的顶部固定连接有固定板，所述固定板的内侧螺纹连接有螺丝，所述螺丝的外侧螺纹连接有螺母，所述固定板的顶部固定连接有底座，所述底座的顶部固定连接有电机，所述电机的左侧活动连接有输出轴，所述输出轴的左端固定连接有主动轮，所述固定板的顶部固定连接有固定杆，所述固定杆的顶部固定连接有固定套，所述固定套的顶部活动连接有转轮，所述转轮的顶部固定连接有固定盘，所述固定盘的顶部固定连接有固定框，所述固定框的内侧固定连接有显示屏，所述固定套的右侧活动连接有转轴，所述转轴的外侧固定连接有被动轮，所述被动轮的外侧活动连接有传动带，所述转轴的外侧固定连接有传动轮，所述固定杆的顶部活动连接有连接杆。

[0008] 优选的，所述主动轮与被动轮通过传动带活动连接，从而使得主动轮转动时将带动被动轮转动。

[0009] 优选的，所述传动轮与转轮啮合，从而使得在传动轮转动时将带动转轮转动。

[0010] 优选的，所述被动轮的直径小于传动轮的直径，从而防止传动轮与转轮啮合时，被动轮与转动触碰。

[0011] 优选的，所述固定框的顶部固定连接有遮雨盖，能够防止在下雨时雨水对显示屏短路。

[0012] 优选的，所述螺母处于固定板的顶部，从而使得能够将固定板与底板固定。

[0013] 优选的，所述主动轮与被动轮处于同一垂线内，使得在传动时避免两侧与传动带摩擦。

[0014] (三)有益效果

[0015] 与现有技术相比，本实用新型提供了一种全方位展示的电子信息显示屏，具备以下有益效果：

[0016] 1、该全方位展示的电子信息显示屏，通过开启电机，使得左侧活动连接的输出轴转动，进一步带动左端固定连接的主动轮转动，而主动轮通过传动带与被动轮相连，从而使得主动轮转动时将带动被动轮转动，而被动轮的转动将带动内侧固定连接的转轴在固定套的内侧转动。

[0017] 2、该全方位展示的电子信息显示屏，通过转轴的转动将带动其外侧固定连接的传动轮转动，而由于传动轮的外侧与转轮的底部啮合，使得在传动轮转动时将带动转轮的转动，进一步使得顶部的固定盘及固定框的转动，从而使得显示屏可以全方位的展示。

附图说明

[0018] 图1为本实用新型结构示意图；

[0019] 图2为本实用新型图1中A处放大图。

[0020] 图中：1-底板、2-固定板、3-螺丝、4-螺母、5-底座、6-电机、7-输出轴、8-主动轮、9-固定杆、10-固定套、11-转轮、12-固定盘、13-固定框、14-遮雨盖、15-显示屏、16-传动带、17-被动轮、18-转轴、19-传动轮、20-连接杆。

具体实施方式

[0021] 下面将结合本实用新型实施例中的附图，对本实用新型实施例中的技术方案进行清楚、完整地描述，显然，所描述的实施例仅仅是本实用新型一部分实施例，而不是全部的实施例。基于本实用新型中的实施例，本领域普通技术人员在没有做出创造性劳动前提下所获得的所有其他实施例，都属于本实用新型保护的范围。

[0022] 请参阅图1-2，一种全方位展示的电子信息显示屏，包括底板1，底板1的顶部固定连接有固定板2，固定板2的内侧螺纹连接有螺丝3，螺丝3的外侧螺纹连接有螺母4，螺母4处于固定板2的顶部，从而使得能够将固定板2与底板1固定，固定板2的顶部固定连接有底座5，底座5的顶部固定连接有电机6，电机6的型号为QABP160M2B，电机6的左侧活动连接有输出轴7，输出轴7的左端固定连接有主动轮8，主动轮8与被动轮17处于同一垂线内，使得在传动时避免两侧与传动带16摩擦，主动轮8与被动轮17通过传动带16活动连接，从而使得主动轮8转动时将带动被动轮17转动，固定板2的顶部固定连接有固定杆9，固定杆9的顶部固定连接有固定套10，固定套10的顶部活动连接有转轮11，转轮11的顶部固定连接有固定盘12，固定盘12的顶部固定连接有固定框13，固定框13的顶部固定连接有遮雨盖14，能够防止在下雨时雨水对显示屏15短路，固定框13的内侧固定连接有显示屏15，固定套10的右侧活动连接有转轴18，转轴18的外侧固定连接有被动轮17，被动轮17的直径小于传动轮19的直径，从而防止传动轮19与转轮11啮合时，被动轮17与转动触碰，被动轮17的外侧活动连接有传动带16，转轴18的外侧固定连接有传动轮19，传动轮19与转轮11啮合，从而使得在传动轮19转动时将带动转轮11转动，固定杆9的顶部活动连接有连接杆20。

[0023] 工作原理:通过开启电机6,电机6的型号为QABP160M2B,使得左侧活动连接的输出轴7转动,进一步带动左端固定连接的主动轮8转动,而主动轮8通过传动带16与被动轮17相连,从而使得主动轮8转动时将带动被动轮17转动,而被动轮17的转动将带动内侧固定连接的转轴18在固定套10的内侧转动,通过转轴18的转动将带动其外侧固定连接的传动轮19转动,而由于传动轮19的外侧与转轮11的底部啮合,使得在传动轮19转动时将带动转轮11的转动,进一步使得顶部的固定盘12及固定框13的转动,从而使得显示屏15可以全方位的展示。

[0024] 综上所述,该全方位展示的电子信息显示屏,通过开启电机6,电机6的型号为QABP160M2B,使得左侧活动连接的输出轴7转动,进一步带动左端固定连接的主动轮8转动,而主动轮8通过传动带16与被动轮17相连,从而使得主动轮8转动时将带动被动轮17转动,而被动轮17的转动将带动内侧固定连接的转轴18在固定套10的内侧转动。通过转轴18的转动将带动其外侧固定连接的传动轮19转动,而由于传动轮19的外侧与转轮11的底部啮合,使得在传动轮19转动时将带动转轮11的转动,进一步使得顶部的固定盘12及固定框13的转动,从而使得显示屏15可以全方位的展示。

[0025] 尽管已经示出和描述了本实用新型的实施例,对于本领域的普通技术人员而言,可以理解在不脱离本实用新型的原理和精神的情况下可以对这些实施例进行多种变化、修改、替换和变型,本实用新型的范围由所附权利要求及其等同物限定。

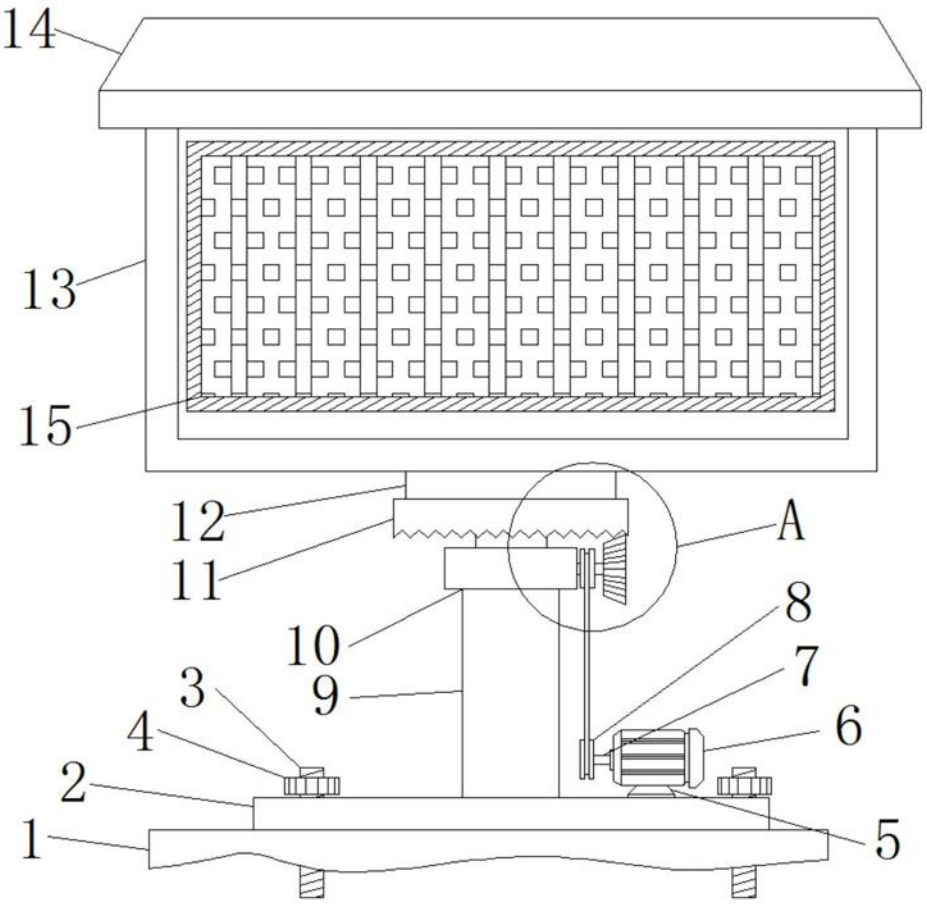

图1

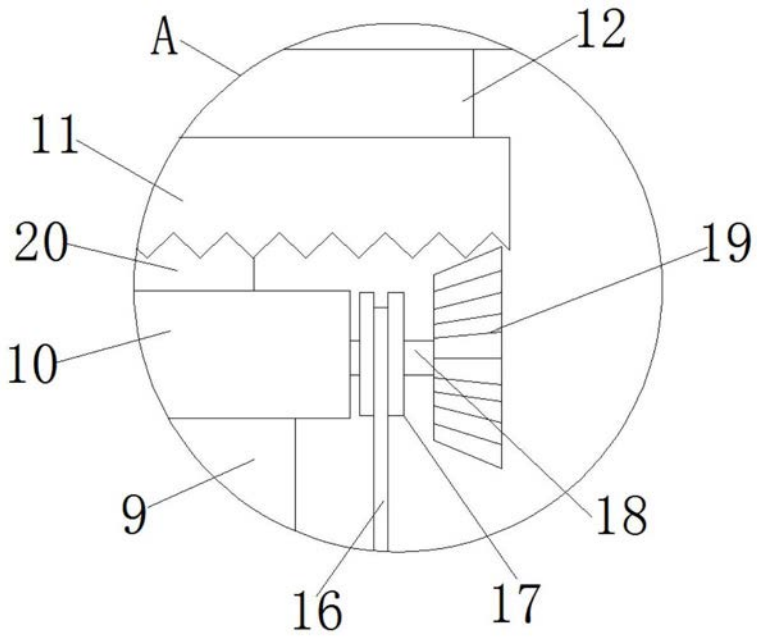

图2