(19)国家知识产权局

(12)实用新型专利

(10)授权公告号 CN 221963960 U
(45)授权公告日 2024.11.08

(21)申请号 202420506529.X

(22)申请日 2024.03.15

(73)专利权人 山西医科大学第二医院(山西医科大学第二临床医学院)
地址 030001 山西省太原市杏花岭区五一路382号

(72)发明人 祁蕊 石宇 郝承虹 黄雅楠 卫怿哲

(74)专利代理机构 北京成实知识产权代理有限公司 11724
专利代理师 冯娜

(51)Int.Cl.
A61G 7/05(2006.01)

权利要求书1页 说明书3页 附图3页

(54)实用新型名称

一种翻身减压装置

(57)摘要

本实用新型公开了一种翻身减压装置,其特征在于:包括翻身垫,所述翻身垫中部两侧对称安装有包覆垫,所述两侧包覆垫末端固定连接有束缚带,固定安装在翻身垫上下端两侧的拉手环,拆卸连接翻身垫同侧两个拉手环的辅助带,设置在翻身垫内部靠近包覆垫侧的粘附槽,固定安装在粘附槽内部的魔术贴子贴,设置在减压软垫底面的魔术贴母贴,所述减压软垫拆卸安装在粘附槽内部。本实用新型可以在患者侧身时保持患者侧身固定,具有良好的透气减压功能,并能够跟随患者体型进行减压位置调整。

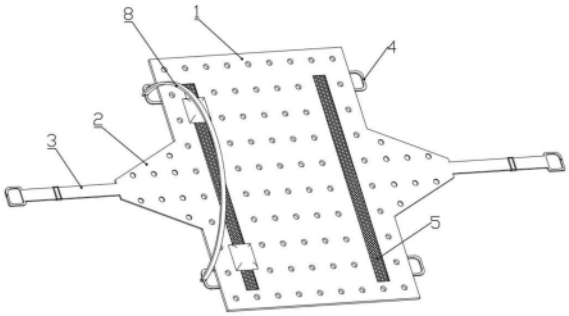

CN 221963960 U

1.一种翻身减压装置,其特征在于:包括翻身垫(1),所述翻身垫(1)中部两侧对称安装有包覆垫(2),所述两侧包覆垫(2)末端固定连接有束缚带(3),固定安装在翻身垫(1)上下端两侧的拉手环(4),拆卸连接翻身垫(1)同侧两个拉手环(4)的辅助带(8),设置在翻身垫(1)内部靠近包覆垫(2)侧的粘附槽,固定安装在粘附槽内部的魔术贴子贴(5),设置在减压软垫(7)底面的魔术贴母贴(6),所述减压软垫(7)拆卸安装在粘附槽内部。

2.根据权利要求1所述的一种翻身减压装置,其特征在于,所述翻身垫(1)采用棉质软垫制成。

3.根据权利要求1所述的一种翻身减压装置,其特征在于,所述包覆垫(2)主体呈梯形结构,靠近翻身垫(1)端为大端;所述包覆垫(2)采用无弹性医用无纺布制成。

4.根据权利要求1所述的一种翻身减压装置,其特征在于,所述束缚带(3)中部设置有长度调节件(31),末端设置有固定自锁勾(32)。

5.根据权利要求1所述的一种翻身减压装置,其特征在于,所述拉手环(4)固定连接翻身垫(1)上下端两侧处设置有加强垫(41),所述加强垫(41)呈扇形。

6.根据权利要求1所述的一种翻身减压装置,其特征在于,所述翻身垫(1)和包覆垫(2)上均贯穿设置有若干透气孔(11)。

7.根据权利要求1所述一种翻身减压装置,其特征在于,所述辅助带(8)包括挂带(81)和固定安装在挂带两端的连接自锁勾(82)。

一种翻身减压装置

技术领域

[0001] 本实用新型涉及医疗器械技术领域,具体涉及一种翻身减压装置。

背景技术

[0002] 在重症患者护理过程中,因患者难以自主翻身,长期躺卧容易造成压疮,因此需要辅助患者翻身。在病人翻身时通常是由病人家属和护理人员帮助进行,对于病人家属和护理人员而言这是一项极其耗费体力的工作,给病人家属和护理人员造成了负担。目前,市场上会有一些辅助翻身装置,例如:翻身垫等,但是这些现有的辅助翻身装置在进行使用时,存在着一些问题。

[0003] 1)、现有翻身垫不具有在患者侧身时保持的固定功能;

[0004] 2)、现有翻身垫不具有透气功能;并且在束缚患者保持侧身固定时,容易勒到患者身侧,对患者造成压迫,舒适性差;

[0005] 3)、现有翻身垫在患者侧身保持的固定时,无法对患者骨突出部分进行减压,容易造成骨突出部分压疮。

[0006] 因此,为了解决上述技术问题,本实用新型提供了一种翻身减压装置。

实用新型内容

[0007] 本实用新型的目的在于提供可以在患者侧身时保持患者侧身固定,具有良好的透气减压功能,并能够跟随患者体型进行减压位置调整的一种翻身减压装置。

[0008] 为了达到上述技术效果,本实用新型是通过以下技术方案实现的:一种翻身减压装置,其特征在于:包括翻身垫,所述翻身垫中部两侧对称安装有包覆垫,所述两侧包覆垫末端固定连接有相互配合连接的束缚带,固定安装在翻身垫上下端两侧的拉手环,拆卸连接翻身垫同侧两个拉手环的辅助带,设置在翻身垫内部靠近包覆垫侧的粘附槽,固定安装在粘附槽内部的魔术贴子贴,设置在减压软垫底面的魔术贴母贴,所述减压软垫拆卸安装在粘附槽内部。

[0009] 进一步的,所述翻身垫采用棉质软垫制成。

[0010] 进一步的,所述包覆垫主体呈梯形结构,靠近翻身垫端为大端;所述包覆垫采用无弹性医用无纺布制成。

[0011] 进一步的,所述束缚带中部设置有长度调节件,末端设置有固定自锁勾。

[0012] 进一步的,所述拉手环缝合在翻身垫上下端两侧处设置有加强垫,所述加强垫呈扇形。

[0013] 进一步的,所述翻身垫和包覆垫上均贯穿设置有若干透气孔。

[0014] 进一步的,所述辅助带包括挂带和固定安装在挂带两端的自锁勾。

[0015] 本实用新型的有益效果是:

[0016] 本实用新型通过在翻身垫上下端两侧设置拉手环和辅助带,可以实现在护理时医务人员手部抓取拉手环,腰背部拉扯辅助带协助患者翻身,轻松变换体位;当患者侧身后将

翻身侧的束缚带长度通过长度调节件调节到固定自锁勾扣合穿过病床栏杆,然后在通过长度调节件对束缚带进行进一步的调整,从实现翻身体位的保持和固定;通过在粘附槽内部设置魔术贴子贴,在减压软垫底面的魔术贴母贴,可以实现在对患者进行侧身固定时,根据患者具体骨突出处位置,具体进行减压软垫的安装,对患者骨突出处的变压起减压作用,实现根据患者体型进行具体减压位置调整;同时通过设置梯形结构的包覆垫,增大与患者侧身的接触面积,减小侧身固定时包覆垫对患者侧身的压迫力度;通过在翻身垫和包覆垫上设置若干透气孔,保证在包覆患者后具有良好透气性,避免包覆部分不透气造成局部瘙痒,提高舒适性和实用性。

附图说明

[0017] 为了更清楚地说明本实用新型实施例的技术方案,下面将对实施例描述所需要使用的附图作简单地介绍,显而易见地,下面描述中的附图仅仅是本实用新型的一些实施例,对于本领域普通技术人员来讲,在不付出创造性劳动的前提下,还可以根据这些附图获得其他的附图。

[0018] 图1是本实用新型整体结构示意图;

[0019] 图2是本实用新型正视图;

[0020] 图3是本实用新型侧视图;

[0021] 图4是本实用新型后视图;

[0022] 图5是本实用新型减压软垫结构示意图。

[0023] 附图中,各标号所代表的部件列表如下:

[0024] 1、翻身垫;11、透气孔;2、包覆垫;3、束缚带;31、长度调节件;32、固定自锁勾;4、拉手环;41、加强垫;5、魔术贴子贴;6、魔术贴母贴;7、减压软垫;8、辅助带;81、挂带;82、连接自锁勾。

具体实施方式

[0025] 下面将结合本实用新型实施例中的附图,对本实用新型实施例中的技术方案进行清楚、完整地描述,显然,所描述的实施例仅仅是本实用新型一部分实施例,而不是全部的实施例。基于本实用新型中的实施例,本领域普通技术人员在没有作出创造性劳动前提下所获得的所有其它实施例,都属于本实用新型保护的范围。

[0026] 实施例1

[0027] 参阅图1至图5所示,一种翻身减压装置,其特征在于:包括翻身垫1,所述翻身垫1中部两侧对称安装有包覆垫2,所述两侧包覆垫2末端固定连接有束缚带3,固定安装在翻身垫1上下端两侧的拉手环4,卸连接翻身垫1同侧两个拉手环4的辅助带8,设置在翻身垫1内部靠近包覆垫2侧的粘附槽,固定安装在粘附槽内部的魔术贴子贴5,设置在减压软垫7底面的魔术贴母贴6,所述减压软垫7拆卸安装在粘附槽内部。

[0028] 所述翻身垫1采用棉质软垫制成。提高患者舒适性,同时减小垫子对患者皮肤表面的压迫。

[0029] 所述包覆垫2主体呈梯形结构,靠近翻身垫1端为大端;所述包覆垫2采用无弹性医用无纺布制成。加大包覆垫2与翻身垫1连接端的牢固程度,同时包覆垫2靠近束缚带3侧设

置为小端,可以更好的将包覆垫2的受力传导到束缚带3,避免束缚带3从包覆垫2断裂。

[0030] 所述束缚带3中部设置有长度调节件31,末端设置有固定自锁勾32。便于在对患者进行侧身固定时,快速将固定自锁勾32与病床栏杆结合,快速实现固定。

[0031] 所述拉手环4固定连接翻身垫1上下端两侧处设置有加强垫41,所述加强垫41呈扇形。加强拉手环4与翻身垫1的连接强度,避免在搬运患者或在辅助患者翻身时拉手环4从翻身垫1脱落,对患者造成伤害。

[0032] 所述翻身垫1和包覆垫2上均贯穿设置有若干透气孔。保证在包覆患者后具有良好透气性,避免包覆部分不透气造成局部瘙痒,提高实用性。

[0033] 所述辅助带8包括挂带81和固定安装在挂带两端的连接自锁勾82。

[0034] 实施例2

[0035] 本实用新型所述长度调节件31的结构与常见的肩带、书包背带长度调节扣结构相同。

[0036] 本实用新型所述固定自锁勾32和连接自锁勾82的结构均与安全绳所用自锁吊钩结构相同。

[0037] 本实用新型所述减压软垫7设置有若干个,根据患者骨突出部位数量将相对应数量的减压软垫7安装到粘附槽内部。

[0038] 实施例3

[0039] 工作原理:在患者需要翻身时医务人员根据患者体型和骨突出位置将减压软垫7粘附在粘附槽内部,然后将辅助带8两端通过连接自锁勾82连接至拉手环4,然后将辅助带8挂在医务人员背部,医务人员双手握住拉手环4,在手部发力和腰背发力下,将患者翻身,轻松变换体位(在患者需要移动时,多个医务人员分别握住翻身垫1两侧的拉手环4,即可对患者进行转移);当患者翻身后需要保持侧身姿势时,医务人员快速通过长度调节件31调节翻身侧束缚带3长度,并将固定自锁勾32与病床栏杆结合,初步固定后,在进一步调整束缚带3长度,保证患者侧身,此时在减压软垫7作用下,减小患者骨突出位置皮肤的压力。

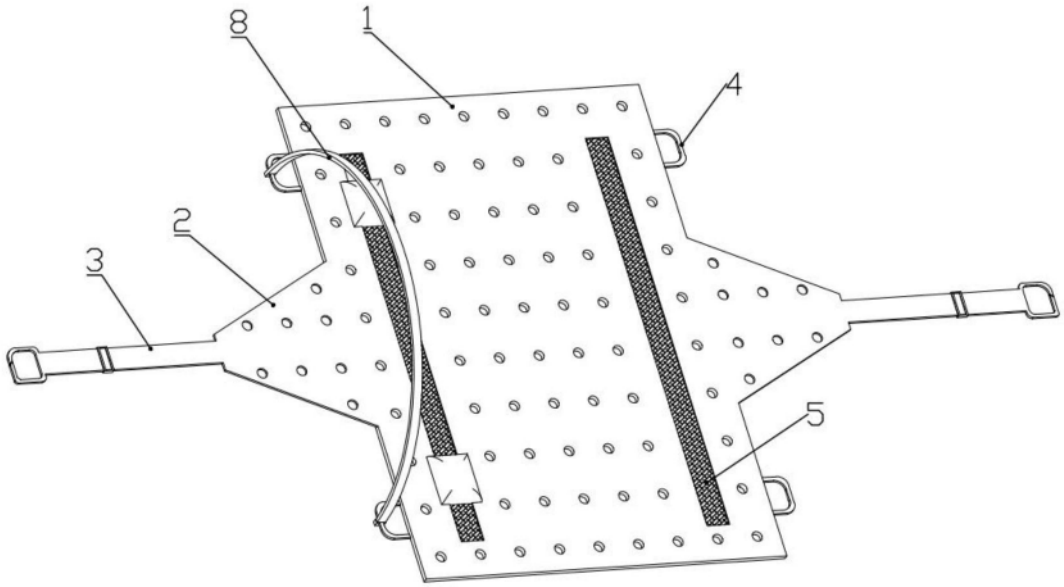

图1

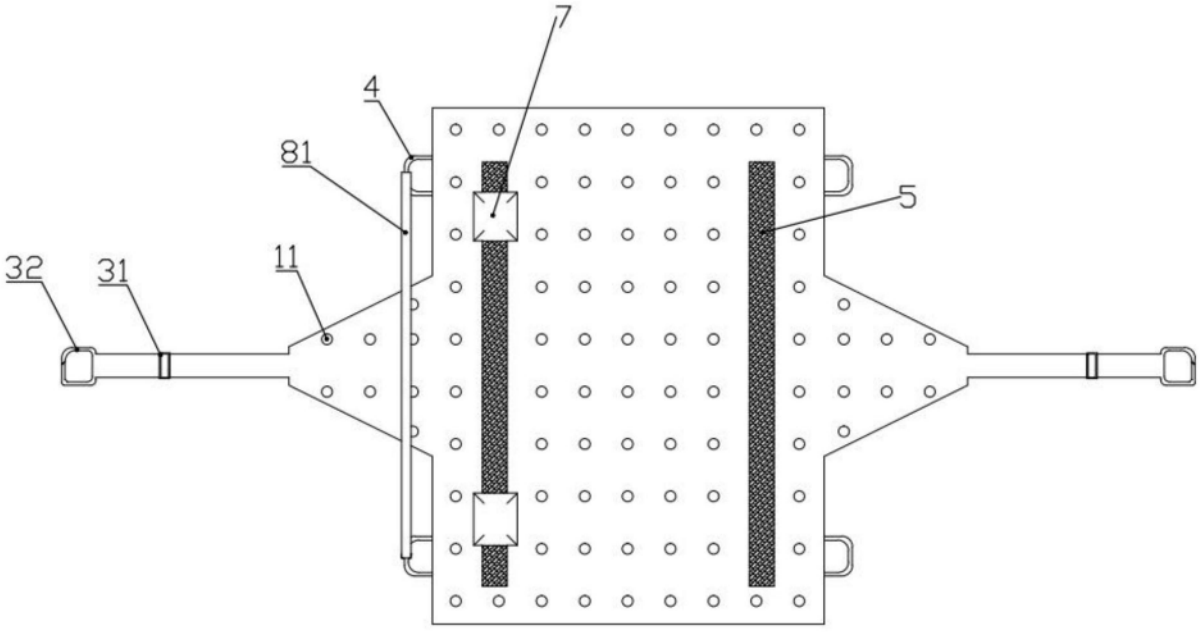

图2

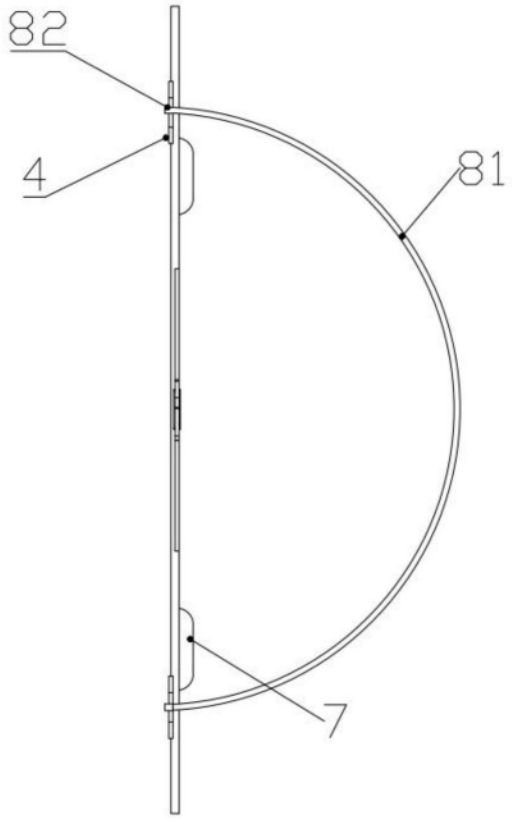

图3

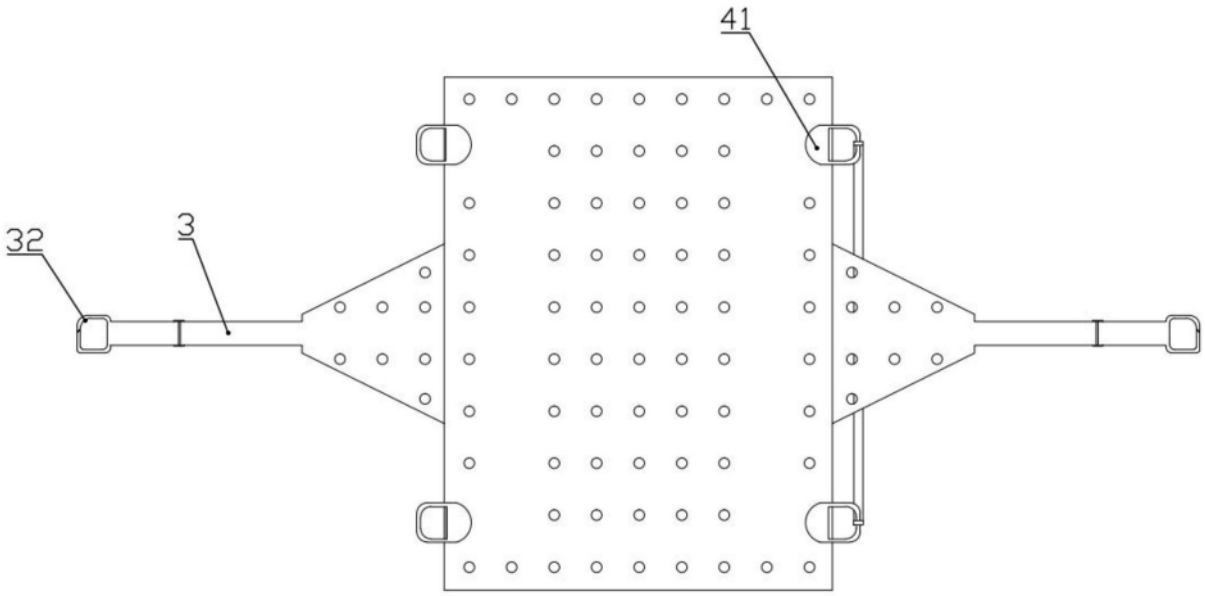

图4

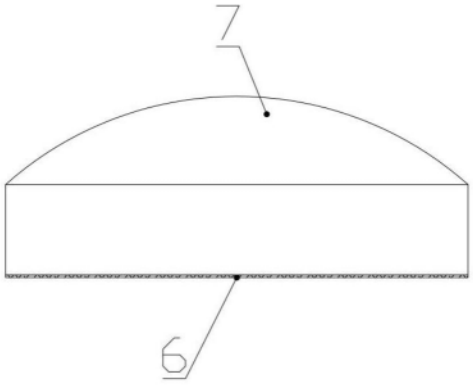

图5