(19)中华人民共和国国家知识产权局

(12)实用新型专利

(10)授权公告号 CN 214596386 U
(45)授权公告日 2021.11.05

(21)申请号 202120366889.0

(22)申请日 2021.02.10

(73)专利权人 广州市花都区胡忠医院
地址 510810 广东省广州市花都区新华镇建设路51号

(72)发明人 徐洁仪 刘淑贤 徐颖芬 胡翠琴 危德志

(74)专利代理机构 天津市尚仪知识产权代理事务所(普通合伙) 12217
代理人 王山

(51)Int.Cl.
A61G 13/10(2006.01)
F21V 33/00(2006.01)
F21W 131/205(2006.01)

权利要求书1页 说明书3页 附图2页

(54)实用新型名称

一种新型的手术麻醉头架

(57)摘要

本实用新型公开了一种新型的手术麻醉头架，包括夹具，所述夹具上安装有支杆，所述支杆上滑动安装有套筒，通过设置支杆和套筒，能够调整固定杆的高度，以便于调整主照明灯的高度，通过把手、插杆和弹簧的配合使用，能够将套筒的位置进行固定，通过设置凹槽和限位块，能够避免套筒在支杆上发生转动，通过设置转动装置，能够将调整副照明灯组的位置，通过角度调整装置，能够对副照明灯灯光投射角度进行调整，进而方便调整照明的位置，通过滑动滑块，能够调整副照明灯组的高度，以满足不同方向、不同角度对手术患者头部的照明，使用中不会对医生的操作造成阻碍，使副照明灯的灯光不受到无菌巾的遮挡。

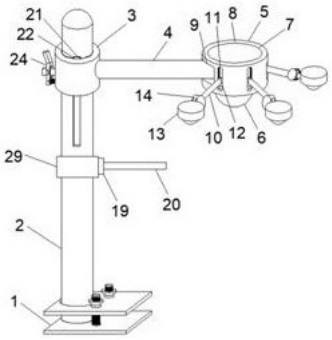

CN 214596386 U

1.一种新型的手术麻醉头架，包括夹具(1)，其特征在于：所述夹具(1)上安装有支杆(2)，所述支杆(2)上滑动安装有套筒(3)，所述套筒(3)上安装有固定杆(4)，所述固定杆(4)的端头安装有转动装置(5)，所述转动装置(5)的下端安装有主照明灯(6)；

所述转动装置(5)包括固定杆(4)的端头安装的固定盘(7)，所述固定盘(7)外转动安装有转环(8)，所述转环(8)的外侧壁开设有开口(9)，所述转环(8)的外侧壁滑动安装均匀分布的照明灯组。

2.根据权利要求1所述的一种新型的手术麻醉头架，其特征在于：所述照明灯组包括所述转环(8)上滑动安装的滑杆(10)，所述转环(8)的外侧壁开设有均匀分布滑槽(11)，所述滑槽(11)内滑动安装有滑块(12)，所述滑杆(10)转动安装于滑块(12)上，所述滑杆(10)上安装有角度调节装置，所述角度调节装置上安装有副照明灯(13)。

3.根据权利要求2所述的一种新型的手术麻醉头架，其特征在于：所述角度调节装置包括固定于滑杆(10)上的壳体(14)，所述壳体(14)内转动安装有转块(15)，所述壳体(14)的内壁开设有环形槽(16)，所述环形槽(16)的内壁开设有均匀分布的卡槽(17)，所述转块(15)上安装有与卡槽(17)相匹配的万向滚珠(18)，所述壳体(14)的外侧壁开设有缺口(23)，所述转块(15)的外侧壁通过连杆与副照明灯(13)铰接。

4.根据权利要求1所述的一种新型的手术麻醉头架，其特征在于：所述支杆(2)的外侧开设有限位槽(21)，所述套筒(3)的外侧壁固定连接有与限位槽(21)相匹配的限位块(22)。

5.据权利要求1所述的一种新型的手术麻醉头架，其特征在于：所述套筒(3)的外侧壁铰接有把手(24)，所述把手(24)的下端铰接有插杆(25)，所述套筒(3)的外侧壁开设有通孔(26)，所述支杆(2)的外侧壁开设有均匀分布的插孔(27)，所述插杆(25)贯穿通孔(26)插接于插孔(27)内，所述插杆(25)的外侧壁套接有弹簧(28)，所述弹簧(28)固定安装于把手(24)与套筒(3)之间。

6.根据权利要求1所述的一种新型的手术麻醉头架，其特征在于：所述支杆(2)上套接有套环(29)，所述套环(29)上安装有固定块(19)，所述固定块(19)上滑动安装有两个压杆(20)。

一种新型的手术麻醉头架

技术领域

[0001] 本实用新型涉及医疗技术领域，具体领域为一种新型的手术麻醉头架。

背景技术

[0002] 手术麻醉头架属于手术床的配件之一，是手术中用来支撑无菌巾，遮挡患者并暴露面部，并严格区分无菌区和有菌区、方便麻醉医生观察患者呼吸道通畅的器具之一。

[0003] 手术中，需要给医护人员提供充足的光亮，来方便医护人员进行相关的手术操作，而现有的手术麻醉头架并不具备照明的功能，导致医护人员在使存在着一定的局限性，而且需要对其进行高度的调整以及角度的调整，避免照明出现阴影，为此特提出一种新型的手术麻醉头架。

实用新型内容

[0004] 本实用新型的目的在于提供一种新型的手术麻醉头架，以解决上述背景技术中提出的问题。

[0005] 为实现上述目的，本实用新型提供如下技术方案：一种新型的手术麻醉头架，包括夹具，所述夹具上安装有支杆，所述支杆上滑动安装有套筒，所述套筒上安装有固定杆，所述固定杆的端头安装有转动装置，所述转动装置的下端安装有主照明灯；

[0006] 所述转动装置包括固定杆的端头安装的固定盘，所述固定盘外转动安装有转环，所述转环的外侧壁开设有开口，所述转环的外侧壁滑动安装均匀分布的照明灯组。

[0007] 优选的，所述照明灯组包括所述转环上滑动安装的滑杆，所述转环的外侧壁开设有均匀分布滑槽，所述滑槽内滑动安装有滑块，所述滑杆转动安装于滑块上，所述滑杆上安装有角度调节装置，所述角度调节装置上安装有副照明灯。

[0008] 优选的，所述角度调节装置包括固定于滑杆上的壳体，所述壳体内转动安装有转块，所述壳体的内壁开设有环形槽，所述环形槽的内壁开设有均匀分布的卡槽，所述转块上安装有与卡槽相匹配的万向滚珠，所述壳体的外侧壁开设有缺口，所述转块的外侧壁通过连杆与副照明灯铰接。

[0009] 优选的，所述支杆的外侧开设有限位槽，所述套筒的外侧壁固定连接有与限位槽相匹配的限位块。

[0010] 优选的，所述套筒的外侧壁铰接有把手，所述把手的下端铰接有插杆，所述套筒的外侧壁开设有通孔，所述支杆的外侧壁开设有均匀分布的插孔，所述插杆贯穿通孔插接于插孔内，所述插杆的外侧壁套接有弹簧，所述弹簧固定安装于把手与套筒之间。

[0011] 优选的，所述支杆上套接有套环，所述套环上安装有固定块，所述固定块上滑动安装有两个压杆。

[0012] 与现有技术相比，本实用新型的有益效果是：一种新型的手术麻醉头架，通过设置支杆和套筒，能够调整固定杆的高度，以便于调整主照明灯的高度，通过把手、插杆和弹簧的配合使用，能够将套筒的位置进行固定，通过设置凹槽和限位块，能够避免套筒在支杆上

发生转动，通过设置转动装置，能够将调整副照明灯组的位置，通过角度调整装置，能够对副照明灯灯光投射角度进行调整，进而方便调整照明的位置，通过滑动滑块，能够调整副照明灯组的高度，以满足不同方向、不同角度对手术患者头部的照明，使用中不会对医生的操作造成阻碍，使副照明灯的灯光不受到无菌巾的遮挡，通过设置套环、限位块和压杆，滑动套环，使压杆压在无菌布上，进而起到对无菌布进行按压，避免手术时因医生的手部发生移动而发生移动，通过调整两个压杆之间的距离，能够根据实际操作进行调整，增加适用性，此实用新型结构简单便于操作，能够有效在手术中对患者头部进行照明，提供良好的手术视野，便于医生临床操作，提高了医生的工作效率，缩短手术时间，具有实用性。

附图说明

[0013] 图1为本实用新型的结构示意图；

[0014] 图2为本实用新型的壳体内部结构示意图；

[0015] 图3为本实用新型的转块机构示意图；

[0016] 图4为本实用新型套筒与支杆内部结构示意图；

[0017] 图5为本实用新型限位块结构俯视图。

[0018] 图中：1-夹具、2-支杆、3-套筒、4-固定杆、5-转动装置、6-主照明灯、7-固定盘、8-转环、9-开口、10-滑杆、11-滑槽、12-滑块、13-副照明灯、14-壳体、15-转块、16-环形槽、17-卡槽、18-万向滚珠、19-固定块、20-压杆、21-限位槽、22-限位块、23-缺口、24-把手、25-插杆、26-通孔、27-插孔、28-弹簧、29-套环。

具体实施方式

[0019] 下面将结合本实用新型实施例中的附图，对本实用新型实施例中的技术方案进行清楚、完整地描述，显然，所描述的实施例仅仅是本实用新型一部分实施例，而不是全部的实施例。基于本实用新型中的实施例，本领域普通技术人员在没有做出创造性劳动前提下所获得的所有其他实施例，都属于本实用新型保护的范围。

[0020] 请参阅图1-5，本实用新型提供一种技术方案：一种新型的手术麻醉头架，包括夹具1，所述夹具1上安装有支杆2，所述支杆2上滑动安装有套筒3，所述套筒3上安装有固定杆4，所述固定杆4的端头安装有转动装置5，所述转动装置5的下端安装有主照明灯6；

[0021] 所述转动装置5包括固定杆4的端头安装的固定盘7，所述固定盘7外转动安装有转环8，所述转环8的外侧壁开设有开口9，所述转环8的外侧壁滑动安装均匀分布的照明灯组。

[0022] 具体而言，所述照明灯组包括所述转环8上滑动安装的滑杆10，所述转环8的外侧壁开设有均匀分布滑槽11，所述滑槽11内滑动安装有滑块12，所述滑杆10转动安装于滑块12上，所述滑杆10上安装有角度调节装置，所述角度调节装置上安装有副照明灯13，主照明灯6和副照明灯13均为LED照明灯。

[0023] 具体而言，所述角度调节装置包括固定于滑杆10上的壳体14，所述壳体14内转动安装有转块15，所述壳体14的内壁开设有环形槽16，所述环形槽16的内壁开设有均匀分布的卡槽17，所述转块15上安装有与卡槽17相匹配的万向滚珠18，所述壳体14的外侧壁开设有缺口23，所述转块15的外侧壁通过连杆与副照明灯13铰接。

[0024] 具体而言，所述支杆2的外侧开设有限位槽21，所述套筒3的外侧壁固定连接有与

限位槽21相匹配的限位块22。

[0025] 具体而言，所述套筒3的外侧壁通过支撑块进行支撑铰接有把手24，把手24具有一定弯度，以便于按压把手24时将插杆25的铰接端抬起，所述把手24的下端铰接有插杆25，所述套筒3的外侧壁开设有通孔26，所述支杆2的外侧壁开设有均匀分布的插孔27，所述插杆25贯穿通孔26插接于插孔27内，所述插杆25的外侧壁套接有弹簧28，所述弹簧28固定安装于把手24与套筒3之间。

[0026] 具体而言，所述支杆2上套接有套环29，所述套环29上安装有固定块19，所述固定块19上滑动安装有两个压杆20。

[0027] 工作原理：本实用新型在使用时，医护人员首先将夹具1夹到手术床上，调整两个压杆20之间的距离，然后滑动套环29将压杆20压在无菌布上，对无菌布进行按压，避免其发生移动，手术时，根据实际需要调整套筒3的高度，按压把手24的上端，弹簧28伸长，拉动插杆25从插孔27内脱离，滑动套筒3，调整位于支杆2上的高度，以此来调整主照明灯6的高度，高度调整后，松开把手24，因弹簧的弹力作用，插杆25插入相对应的插孔27内，将套筒3的高度固定，然后滑动滑杆10，使滑块10在滑槽11内滑动，以此来调整副照明灯13的高度，根据实际需要可以转动转环8，转环在固定盘7上转动，固定杆4在开口9内发生位置的转变，需要对副照明灯13的角度进行调整时，通过转动滑杆10，调整副照明灯13的角度，然后转动转块15，转块15在壳体14内转动，因受到外界的转动力，万向滚珠18从卡槽17内脱离进入到环形槽16内，直至滚动到下一个卡槽17内，进而对副照明灯13的投射角度进行调整，以方便手术的使用。

[0028] 在本实用新型的描述中，除非另有明确的规定和限定，术语“安装”、“相连”、“连接”、“固定”应做广义理解，例如，可以是固定连接，也可以是可拆卸连接，或成一体；可以是机械连接，也可以是电连接；可以是直接相连，也可以通过中间媒介间接相连，可以是两个元件内部的连通或两个元件的相互作用关系。对于本领域的普通技术人员而言，可以具体情况理解上述术语在本实用新型中的具体含义。

[0029] 本实用新型使用到的标准零件均可以从市场上购买，异形件根据说明书和附图的记载均可以进行订制，各个零件的具体连接方式均采用现有技术中成熟的螺栓、铆钉、焊接等常规手段，机械、零件和设备均采用现有技术中，常规的型号，加上电路连接采用现有技术中常规的连接方式，在此不再详述。

[0030] 尽管已经示出和描述了本实用新型的实施例，对于本领域的普通技术人员而言，可以理解在不脱离本实用新型的原理和精神的情况下可以对这些实施例进行多种变化、修改、替换和变型，本实用新型的范围由所附权利要求及其等同物限定。

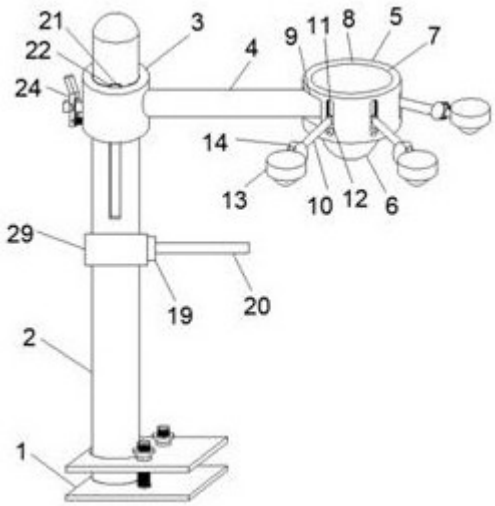

图1

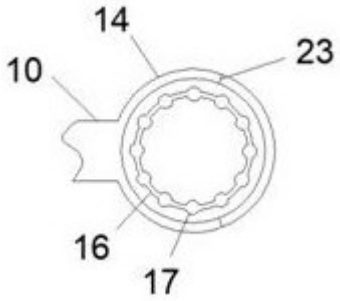

图2

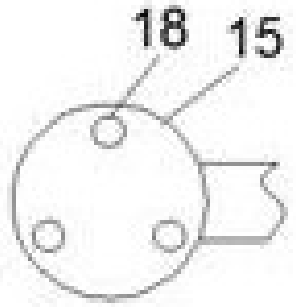

图3

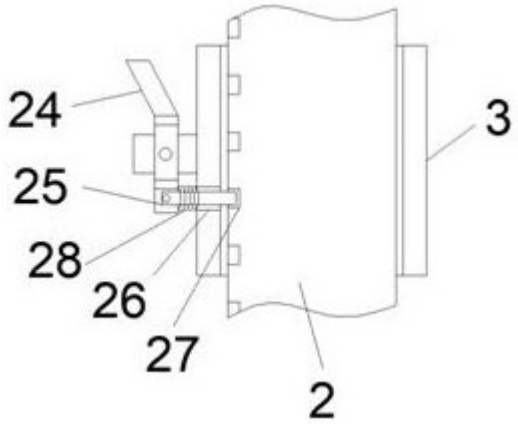

图4

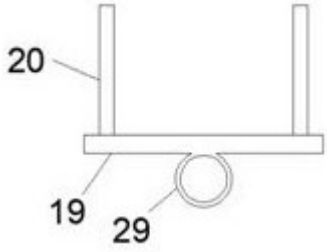

图5