【公報種別】特許法第１７条の２の規定による補正の掲載
【部門区分】第２部門第４区分
【発行日】令和6年10月30日(2024.10.30)

【公開番号】特開2023-73826(P2023-73826A)
【公開日】令和5年5月26日(2023.5.26)
【年通号数】公開公報(特許)2023-097
【出願番号】特願2021-186522(P2021-186522)
【国際特許分類】
Ｂ４１Ｊ　2/165(2006.01)
Ｂ４１Ｊ　2/01(2006.01)
【ＦＩ】
Ｂ４１Ｊ　2/165１０１
Ｂ４１Ｊ　2/01　４０１
Ｂ４１Ｊ　2/165２０７

【手続補正書】
【提出日】令和6年10月22日(2024.10.22)
【手続補正１】
【補正対象書類名】明細書
【補正対象項目名】００１７
【補正方法】変更
【補正の内容】
【００１７】
搬送ユニット６は、給送ユニット５により搬送されるロールシートＰを記録ヘッド２に搬送する。搬送ユニット６は、本実施形態の場合、搬送ローラによって構成されている。具体的には、搬送ユニット６は駆動ローラ６１と、不図示のバネ等によって駆動ローラ６１に圧接される従動ローラ６２（ピンチローラ）とを含む。駆動ローラ６１は搬送モータ６０の駆動力によって回転する。搬送モータ６０の正転によって、駆動ローラ６１と従動ローラ６２とのニップ部においてロールシートＰが挟持され、ロールシートＰは記録ヘッド２へ向けて＋Ｘ方向に搬送される。また、ロールシートＰの巻き取り動作の際には、搬送モータ６０の逆転によって搬送ユニット６がロールシートＰを上流側へ搬送すること（給送ユニット５の側へ戻すこと）も可能である。
【手続補正２】
【補正対象書類名】明細書
【補正対象項目名】００３１
【補正方法】変更
【補正の内容】
【００３１】
＜制御ユニット＞
図４は記録装置１の制御ユニット２０のブロック図である。制御ユニット２０は、ホストＩ／Ｆ（インタフェース）２３を備え、有線又は無線のネットワークを介してホストコンピュータ２００と通信可能である。ホストコンピュータ２００は、例えば、記録データの供給源となる外部装置であり、記録装置１用のプリンタドライバがインストールされる。ホストＩ／Ｆ２３はホストコンピュータ２００から、例えば、ストリーム通信により記録データの受信をする。受信した記録データは、メモリコントローラ２５ａを介してＲＡＭ２５に保存することができる。記録装置１に対する記録データの供給源は、画像読取装置、デジタルカメラ、スマートフォン等であってもよい。
【手続補正３】
【補正対象書類名】明細書

【補正対象項目名】００３４
【補正方法】変更
【補正の内容】
【００３４】
記録ヘッド２はヘッドＩ／Ｆ２ｂを介してシステムバスに接続されている。ポンプ１２を駆動するメンテナンスモータ１２ａ、ＣＲモータ４０、給送モータ５０、搬送モータ６０及びカッタモータ７０はモータドライバ２６によって個別に駆動される。各種センサ２７はセンサＩ／Ｆ２７ａを介してシステムバスに接続されており、各種センサ２７の検知結果をＣＰＵ２１が取得可能である。人検知センサ９は各種センサ２７に含まれる。各種センサ２７には、人検知センサ９以外に、ロールシートＰの搬送位置の検知センサ、キャリッジ３の位置の検知センサ等が含まれる。入出力部８は入出力部Ｉ／Ｆ８ｂを介してシステムバスに接続されている。本実施形態では、入出力部８は記録装置１に固定されているが、これに限定されず、例えばネットワークを介して制御ユニット２０と通信可能な端末であってもよく、端末は複数あってもよい。また、ホストコンピュータ２００を入出力部８として使用することも可能である。
【手続補正４】
【補正対象書類名】明細書
【補正対象項目名】００５０
【補正方法】変更
【補正の内容】
【００５０】
図７（Ａ）に戻り、Ｓ３３では切断指示があるか否か（指示ボタン８ｃのタップがあるか否か）が判定され、切断指示がある場合はＳ３５へ進み、無い場合はＳ３４へ進む。Ｓ３４ではＴ時間が経過したか否かを判定し、経過していればＳ３５へ進み、経過していなければＳ３３へ戻る。Ｓ３５では指示ボタンの表示を終了する。ここでは図７（Ｂ）に例示した指示ボタン８ｃの他、メッセージ８ａ及び８ｂの表示も終了する。
【手続補正５】
【補正対象書類名】図面
【補正対象項目名】図４
【補正方法】変更
【補正の内容】

【図４】

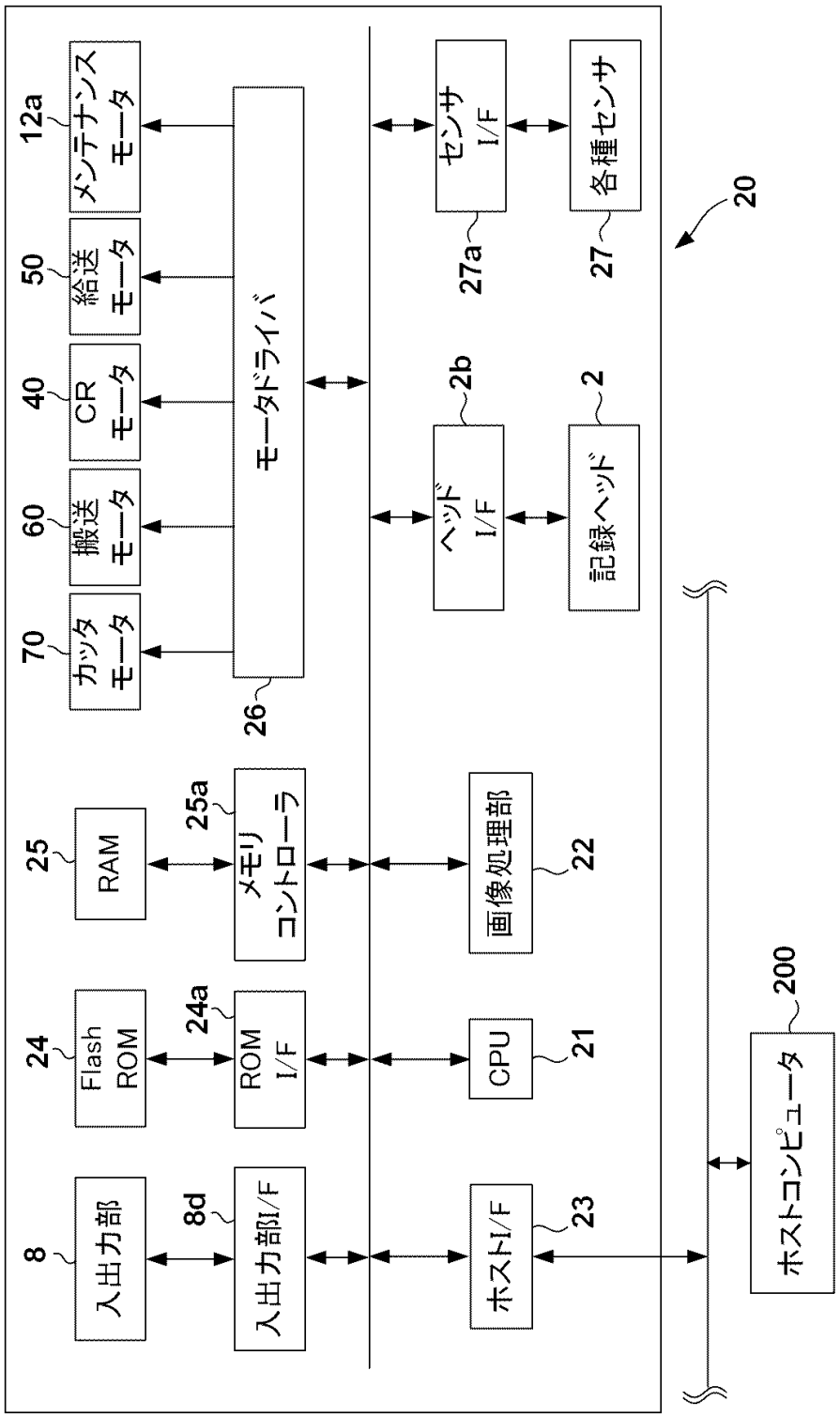
20
12a
メンテナンス モータ
50
給送 モータ
40
CR モータ
60
搬送 モータ
70
カッタ モータ
モータドライバ
26
センサ I/F
27a
各種センサ
27
ヘッド I/F
2b
記録ヘッド
2
25
RAM
25a
メモリ コントローラ
画像処理部
22
24
Flash ROM
24a
ROM I/F
CPU
21
8
入出力部
8d
入出力部I/F
ホストI/F
23
200
ホストコンピュータ