РОССИЙСКАЯ ФЕДЕРАЦИЯ

(19) **RU** (11) **146 665** (13) **U1**

(51) МПК
B02C 18/08 (2006.01)

ФЕДЕРАЛЬНАЯ СЛУЖБА
ПО ИНТЕЛЛЕКТУАЛЬНОЙ СОБСТВЕННОСТИ

(12) ТИТУЛЬНЫЙ ЛИСТ ОПИСАНИЯ ПОЛЕЗНОЙ МОДЕЛИ К ПАТЕНТУ

(21)(22) Заявка: **2013131925/13, 09.07.2013**

(24) Дата начала отсчета срока действия патента:
09.07.2013

Приоритет(ы):
(22) Дата подачи заявки: **09.07.2013**

(45) Опубликовано: **20.10.2014** Бюл. № **29**

Адрес для переписки:
355017, г.Ставрополь, пер. Зоотехнический, 12, СтГАУ ОИС (патентный отдел)

(72) Автор(ы):
Капустин Иван Васильевич (RU),
Грицай Дмитрий Иванович (RU),
Марченко Виктор Иванович (RU),
Затеев Владимир Дмитриевич (RU),
Поярков Александр Дмитриевич (RU)

(73) Патентообладатель(и):
федеральное государственное бюджетное образовательное учреждение высшего профессионального образования "Ставропольский государственный аграрный университет" (RU)

(54) МАЛОГАБАРИТНЫЙ ИЗМЕЛЬЧИТЕЛЬ-СМЕСИТЕЛЬ КОРМОВ

(57) Формула полезной модели

Малогабаритный измельчитель-смеситель кормов, состоящий из станины, бункера, ротора, вала, входного и выходных отверстий, отличающийся тем, что он снабжен ножевым диском и крыльчаткой, расположенной под ножевым диском и жестко связанной с ним, при этом ножевой диск закреплен на валу и выполнен с криволинейными ножами, размещенными на диске попарно в одном направлении и работающими в режиме скользящего резания, под которыми в теле дисков выполнены сквозные окна для прохода измельченного материала, а ножевой диск с крыльчаткой под ним выполнен в виде ротора, представляющего собой колесо с лопастями, направленными под углом в сторону, обратную вращению ротора.

RU 146665 U1

RU 146665 U1

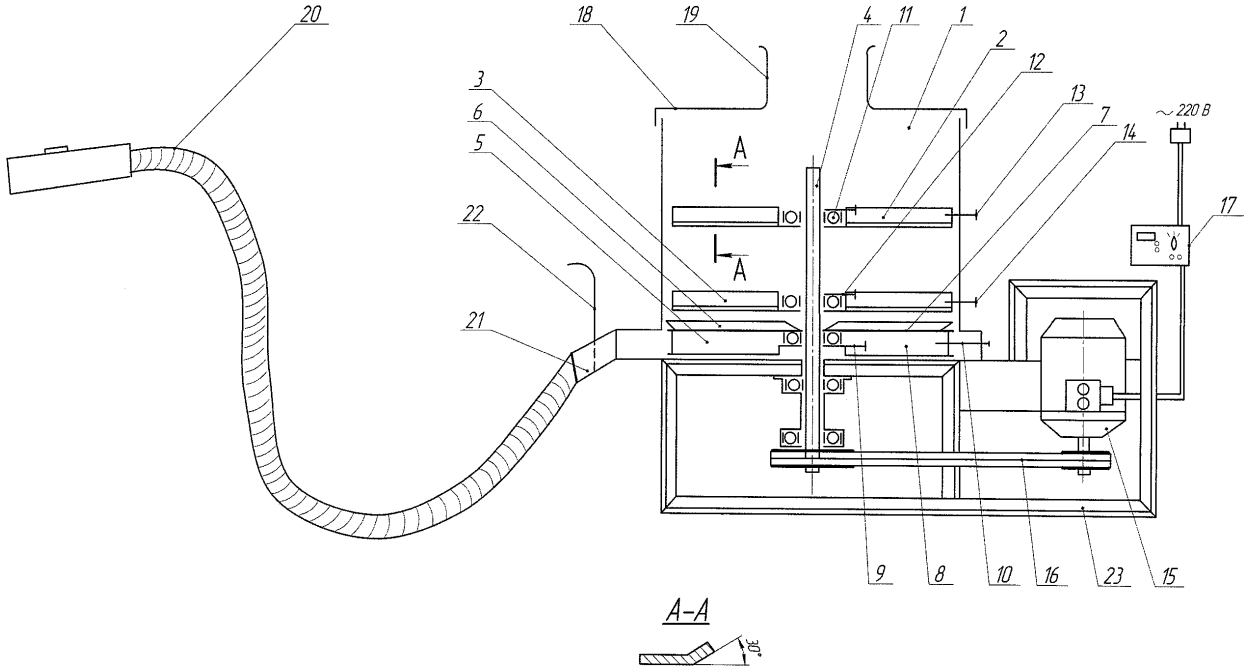

RU 146665 U1

RU 146665 U1