(19)中华人民共和国国家知识产权局

(12)实用新型专利

(10)授权公告号 CN 209102032 U
(45)授权公告日 2019.07.12

(21)申请号 201920005936.1

(22)申请日 2019.01.02

(73)专利权人 江苏阿李动力科技有限公司
地址 213300 江苏省常州市溧阳市中关村科技产业园吴潭渡路6号

(72)发明人 余家康 余恺 王理

(74)专利代理机构 常州兴瑞专利代理事务所（普通合伙）32308
代理人 王玲玲

(51)Int.Cl.
G01B 21/00(2006.01)

权利要求书1页 说明书2页 附图3页

(54)实用新型名称

电池顶盖板定位治具

(57)摘要

本实用新型公开了一种电池顶盖板定位治具，它包括方形框架，所述方形框架的一对对边上分别设置有至少一个呈阶梯状的定位块，所述定位块的阶梯面朝向方形框架的内侧。本实用新型通用性强，适用于定位不同规格的电池顶盖板，降低了成本，且结构简单，便于使用。

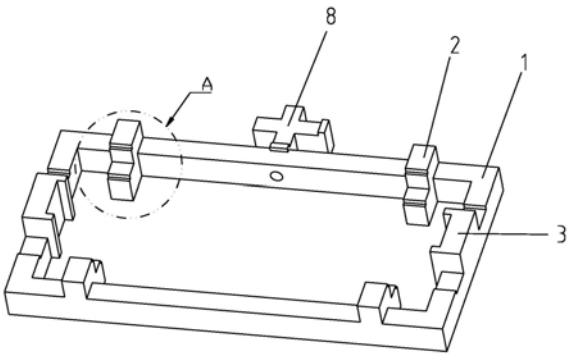

CN 209102032 U

1.一种电池顶盖板定位治具,其特征在于:它包括方形框架(1),所述方形框架(1)的一对对边上分别设置有至少一个呈阶梯状的定位块(2),所述定位块(2)的阶梯面朝向方形框架(1)的内侧。

2.根据权利要求1所述的电池顶盖板定位治具,其特征在于:所述方形框架(1)的另一对对边上分别设置有用于限制电池顶盖板的侧面的侧面挡块(3)。

3.根据权利要求2所述的电池顶盖板定位治具,其特征在于:定位块(2)设置在方形框架(1)长对边上,所述侧面挡板设置在方形框架(1)的短对边上。

4.根据权利要求1所述的电池顶盖板定位治具,其特征在于:两条边上的定位块(2)对称设置。

5.根据权利要求1所述的电池顶盖板定位治具,其特征在于:所述定位块(2)具有呈水平状的A支撑面(4)和B支撑面(5),及呈竖直状的A限位面(6)和B限位面(7),A支撑面(4)和A限位面(6)共同组成L形,且用于对A电池顶盖板(10)进行限位,B支撑面(5)和B限位面(7)也共同组成L形,且用于对B电池顶盖板(20)进行限位。

6.根据权利要求1所述的电池顶盖板定位治具,其特征在于:所述方形框架(1)的外侧连接有极柱支撑块(8),所述极柱支撑块(8)上连接有极柱(9)。

7.根据权利要求2所述的电池顶盖板定位治具,其特征在于:所述定位块(2)和/或侧面挡块(3)与所述方形框架(1)一体成型。

8.根据权利要求6所述的电池顶盖板定位治具,其特征在于:所述极柱支撑块(8)通过螺丝与方形框架(1)连接。

电池顶盖板定位治具

技术领域

[0001] 本实用新型涉及一种电池顶盖板定位治具。

背景技术

[0002] 对电池顶盖板进行二次元测量，需要采用治具对顶盖板进行定位，现有的定位治具通用性差，一种治具通常只适用于一个规格的电池顶盖板，浪费治具成本及治具转换时间。

发明内容

[0003] 本实用新型所要解决的技术问题是克服现有技术的缺陷，提供一种电池顶盖板定位治具，它通用性强，适用于定位不同规格的电池顶盖板，降低了成本，且结构简单，便于使用。

[0004] 为了解决上述技术问题，本实用新型的技术方案是：一种电池顶盖板定位治具，它包括方形框架，所述方形框架的一对对边上分别设置有至少一个呈阶梯状的定位块，所述定位块的阶梯面朝向方形框架的内侧。

[0005] 进一步为了更好地对电池顶盖板定位，所述方形框架的另一对对边上分别设置有用于限制电池顶盖板的侧面的侧面挡块。

[0006] 进一步，定位块设置在方形框架长对边上，所述侧面挡板设置在方形框架的短对边上。

[0007] 进一步，两条边上的定位块对称设置。

[0008] 进一步，所述定位块具有呈水平状的A支撑面和B支撑面，及呈竖直状的A限位面和B限位面，A支撑面和A限位面共同组成L形，且用于对A电池顶盖板进行限位，B支撑面和B限位面也共同组成L形，且用于对B电池顶盖板进行限位。

[0009] 进一步，所述方形框架的外侧连接有极柱支撑块，所述极柱支撑块上连接有极柱。

[0010] 进一步，所述定位块和/或侧面挡块与所述方形框架一体成型。

[0011] 进一步，所述极柱支撑块通过螺丝与方形框架连接。

[0012] 采用了上述技术方案后，将本实用新型的电池顶盖板定位治具放在二次元工作台面上，再往电池顶盖板定位治具内放入电池顶盖板，即可对电池顶盖板进行二次元测量，本实用新型的定位块呈阶梯状，定位块的每个台阶适用于一种规格的电池顶盖板，本实用新型在方形框架上增加台阶面，将不同规格的电池顶盖板区分在不同高度上，以此达到兼容多种规格的电池顶盖板的目的，本实用新型通用性强，降低了治具的制造成本，减少了治具转换时间，且结构简单，便于使用，对电池顶盖板精确定位，进而便于对电池顶盖板进行二次元测量。

附图说明

[0013] 图1为本实用新型的电池顶盖板定位治具的结构示意图；

[0014] 图2为图1的A部放大图；

[0015] 图3为A电池顶盖板放入电池顶盖板定位治具的结构示意图；

[0016] 图4为B电池顶盖板放入电池顶盖板定位治具的结构示意图。

具体实施方式

[0017] 为了使本实用新型的内容更容易被清楚地理解，下面根据具体实施例并结合附图，对本实用新型作进一步详细的说明。

[0018] 如图1~4所示，一种电池顶盖板定位治具，它包括方形框架1，所述方形框架1的一对对边上分别设置有至少一个呈阶梯状的定位块2，所述定位块2的阶梯面朝向方形框架1的内侧。在本实施例中，方形框架1的一对对边上分别设置有两个定位块2，但不限于此。

[0019] 如图1、3、4所示，为了更好地对电池顶盖板定位，所述方形框架1的另一对对边上分别设置有用于限制电池顶盖板的侧面的侧面挡块3。

[0020] 如图1、3、4所示，定位块2设置在方形框架1长对边上，所述侧面挡板设置在方形框架1的短对边上。

[0021] 如图1、3、4所示，两条边上的定位块2对称设置。

[0022] 如图1、2所示，所述定位块2具有呈水平状的A支撑面4和B支撑面5，及呈竖直状的A限位面6和B限位面7，A支撑面4和A限位面6共同组成L形，且用于对A电池顶盖板10进行限位，B支撑面5和B限位面7也共同组成L形，且用于对B电池顶盖板20进行限位。

[0023] 如图1、3、4所示，所述方形框架1的外侧连接有极柱支撑块8，所述极柱支撑块8上连接有极柱9。

[0024] 如图1、2、3、4所示，所述定位块2和/或侧面挡块3与所述方形框架1一体成型。

[0025] 如图1、3、4所示，所述极柱支撑块8通过螺丝与方形框架1连接。

[0026] 本实用新型的工作原理如下：

[0027] 将本实用新型的电池顶盖板定位治具放在二次元工作台面上，再往电池顶盖板定位治具内放入电池顶盖板，即可对电池顶盖板进行二次元测量，本实用新型的定位块2呈阶梯状，定位块2的每个台阶适用于一种规格的电池顶盖板，本实用新型在方形框架1上增加台阶面，将不同规格的电池顶盖板区分在不同高度上，以此达到兼容多种规格的电池顶盖板的目的，本实用新型通用性强，降低了治具的制造成本，减少了治具转换时间，且结构简单，便于使用，对电池顶盖板精确定位，进而便于对电池顶盖板进行二次元测量。

[0028] 以上所述的具体实施例，对本实用新型解决的技术问题、技术方案和有益效果进行了进一步详细说明，所应理解的是，以上所述仅为本实用新型的具体实施例而已，并不用于限制本实用新型，凡在本实用新型的精神和原则之内，所做的任何修改、等同替换、改进等，均应包含在本实用新型的保护范围之内。

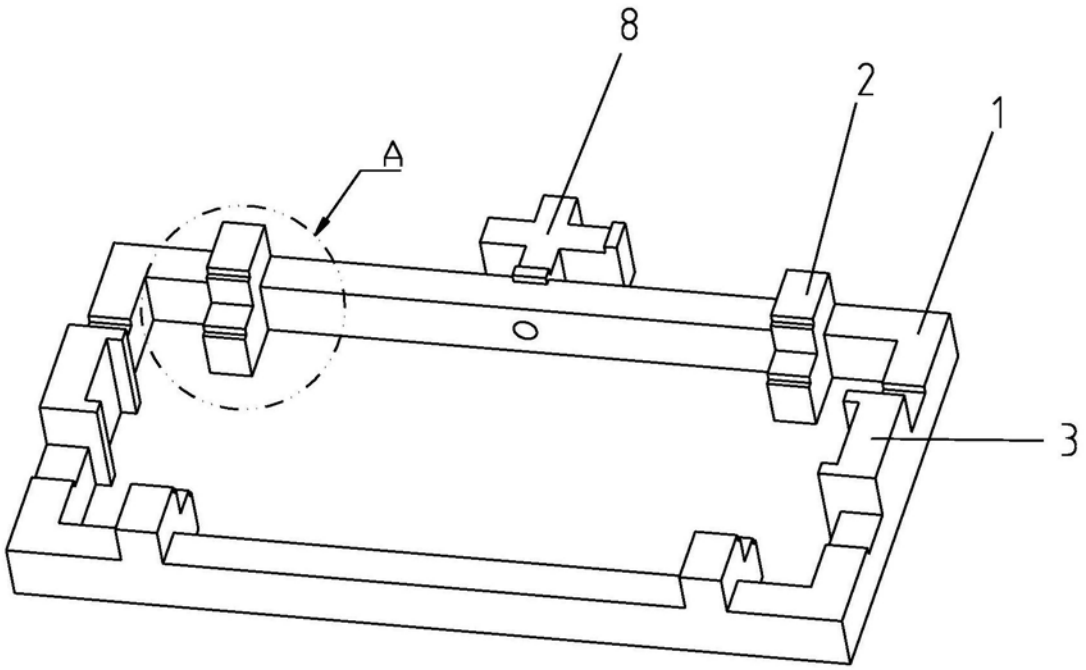

图1

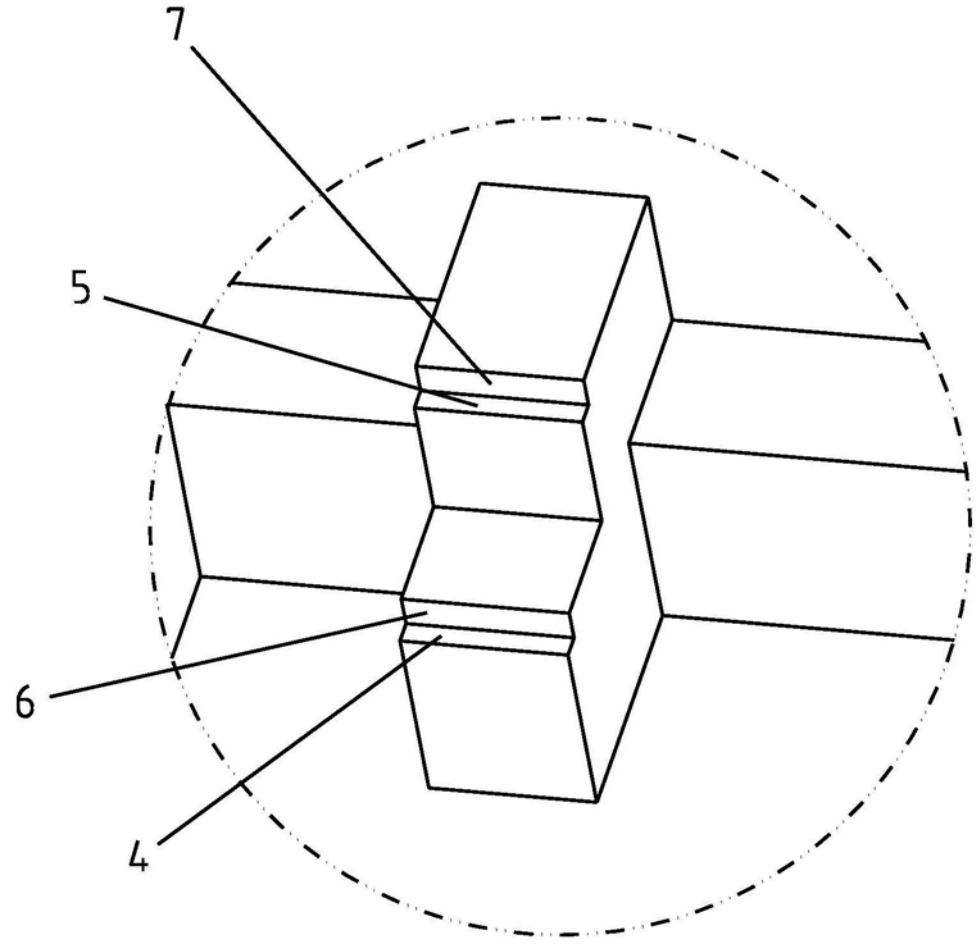

图2

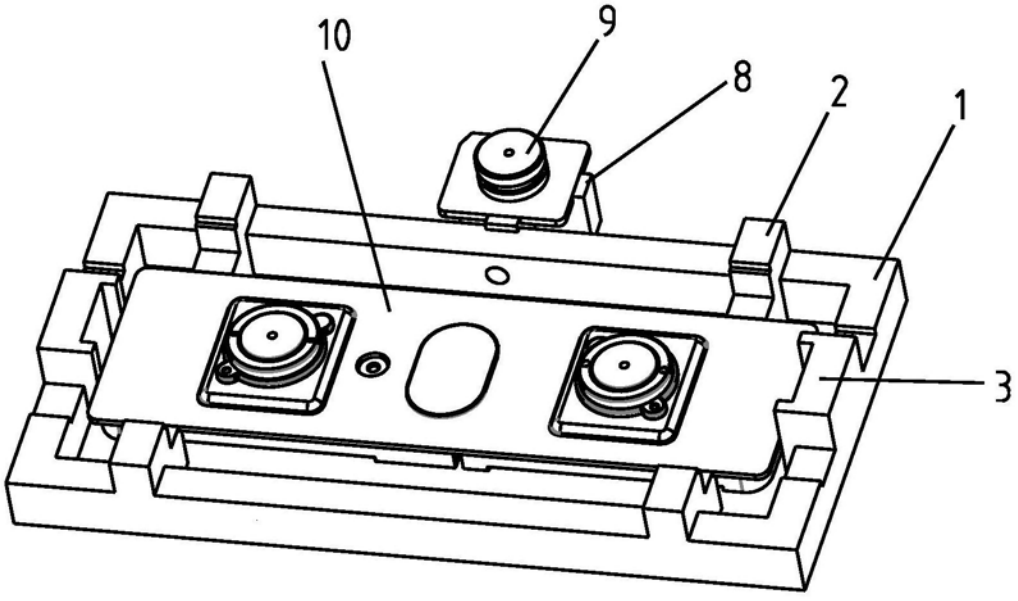

图3

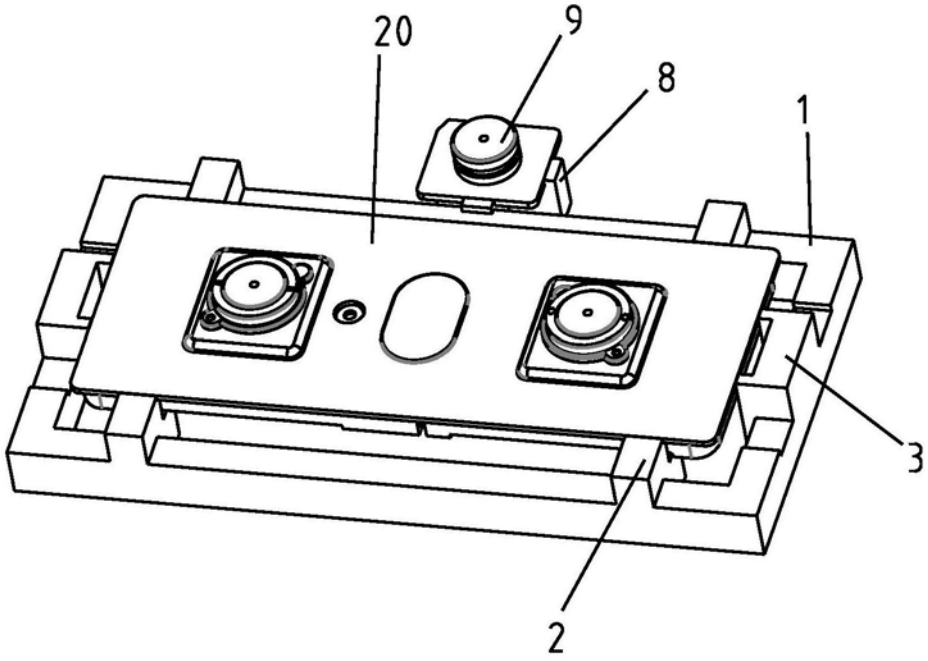

图4