(19)国家知识产权局

(12)发明专利

(10)授权公告号 CN 112107172 B
(45)授权公告日 2024.06.21

(21)申请号 202010898670.5
(22)申请日 2020.08.31
(65)同一申请的已公布的文献号
申请公布号 CN 112107172 A
(43)申请公布日 2020.12.22
(73)专利权人 安徽金源家居工艺品有限公司
地址 236000 安徽省阜阳市颍州区衡山路86号
(72)发明人 杨静 孙传金 戎成侠
(74)专利代理机构 北京天盾知识产权代理有限公司 11421
专利代理师 张立娟
(51)Int.Cl.
A47C 3/025(2006.01)
A63G 9/00(2006.01)

(56)对比文件
CN 106313081 A,2017.01.11
CN 202161739 U,2012.03.14

审查员 程恒

权利要求书2页 说明书4页 附图6页

(54)发明名称

一种双人户外秋千吊椅

(57)摘要

本发明公开了一种双人户外秋千吊椅,包括支撑台,所述支撑台设置有两组,且两组支撑台的下端前部和下端后部均设置有一个滚动装置,所述支撑台的上端中部设置有伸缩限位装置,两个所述支撑台的上端中部均固定安装有一个U形架,两个所述U形架的相对面上部中侧共同穿插连接有活动杆,所述活动杆的外表面设置有吊椅装置,所述吊椅装置的前端中部设置有防护装置,两个所述U形架的上端中部均固定安装有一个弧形板,两个所述弧形板的相对面上部共同设置有遮阳装置。本发明所述的一种双人户外秋千吊椅,通过限位柱对转块起到限位作用时防止转块发生转动,使得第一转轴无法转动时对滚轮起到限制作用,防止滚轮自行滚动,提高了吊椅的稳定性。

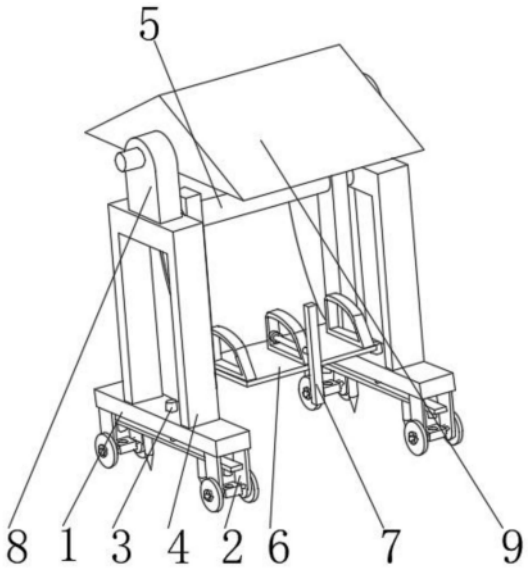

CN 112107172 B

1.一种双人户外千秋吊椅,包括支撑台(1),其特征在于:所述支撑台(1)设置有两组,且两组支撑台(1)的下端前部和下端后部均设置有一个滚动装置(2),所述支撑台(1)的上端中部设置有伸缩限位装置(3),两个所述支撑台(1)的上端中部均固定安装有一个U形架(4),两个所述U形架(4)的相对面上部中侧共同穿插连接有活动杆(5),所述活动杆(5)的外表面设置有吊椅装置(6),所述吊椅装置(6)的前端中部设置有防护装置(7),两个所述U形架(4)的上端中部均固定安装有一个弧形板(8),两个所述弧形板(8)的相对面上部共同设置有遮阳装置(9);

所述伸缩限位装置(3)包括伸缩动力机(31)和伸缩杆(32),所述伸缩杆(32)活动连接在伸缩动力机(31)的输出端,所述伸缩杆(32)的下端固定安装有活动板(33),所述活动板(33)的下端前部和下端后部均固定安装有一个限位柱(34),所述活动板(33)的下端前部和下端后部均固定安装有一个限位钉(35),所述伸缩动力机(31)固定连接在支撑台(1)的上端中部将伸缩限位装置(3)和支撑台(1)固定连接在一起;

通过所述伸缩动力机(31)带动伸缩杆(32)伸缩,从而使得伸缩杆(32)延长时带动活动板(33)往下运动,由于限位柱(34)和通孔(24)处在同一垂直线上,且限位柱(34)的直径大小小于通孔(24)的直径大小,进而活动板(33)带动限位柱(34)往下运动时穿插在通孔(24)中,防止转块(23)发生转动,使得第一转轴(22)无法转动时对滚轮(25)起到限制作用,防止滚轮(25)自行滚动。

2.根据权利要求1所述的一种双人户外千秋吊椅,其特征在于:所述滚动装置(2)包括弧形架(21),所述弧形架(21)设置有两组,且两组弧形架(21)的相对面下部共同穿插连接有第一转轴(22),所述第一转轴(22)的外表面中部固定安装有转块(23),所述转块(23)的上端中部开设有通孔(24),所述第一转轴(22)的外表面前部和外表面后部均固定安装有一个滚轮(25),所述第一转轴(22)的外表面前部和外表面后部均固定安装有一个限位块(26),所述弧形架(21)固定连接在支撑台(1)的下端前部和下端后部将滚动装置(2)和支撑台(1)固定连接。

3.根据权利要求1所述的一种双人户外千秋吊椅,其特征在于:所述吊椅装置(6)包括支撑板(61),所述支撑板(61)设置有两组,且两组支撑板(61)的相对面下部共同固定安装有吊椅(62),所述吊椅(62)的上端均固定安装有若干组扶手(63),两个所述支撑板(61)分别固定连接在活动杆(5)的外表面左部和外表面右部将吊椅装置(6)和活动杆(5)固定连接。

4.根据权利要求1所述的一种双人户外千秋吊椅,其特征在于:所述防护装置(7)包括轴承(71),所述轴承(71)的前端中部穿插连接有第二转轴(72),所述第二转轴(72)的前端固定安装有防护板(73),所述轴承(71)固定连接在吊椅装置(6)的前端中部将防护装置(7)和吊椅装置(6)固定连接。

5.根据权利要求1所述的一种双人户外千秋吊椅,其特征在于:所述遮阳装置(9)包括第三转轴(91),所述第三转轴(91)的外表面中部固定安装有遮阳板(92),所述第三转轴(91)贯穿左侧弧形板(8)的右端上部并固定安装有正反电机(93),所述第三转轴(91)穿插连接在两组弧形板(8)的相对面上部将遮阳装置(9)和弧形板(8)活动连接。

6.根据权利要求1所述的一种双人户外千秋吊椅,其特征在于:所述伸缩动力机(31)和伸缩杆(32)之间电性连接,所述限位柱(34)和滚动装置(2)的中部处在同一垂直线上。

7.根据权利要求1所述的一种双人户外千秋吊椅,其特征在于:所述吊椅装置(6)位于遮阳装置(9)的下方。

一种双人户外秋千吊椅

技术领域

[0001] 本发明涉及秋千吊椅领域,特别涉及一种双人户外秋千吊椅。

背景技术

[0002] 秋千,用途游戏用具,将长绳系在架子上,下挂蹬板,人随蹬板来回摆动,秋千是中国古代北方少数民族创造的一种运动,春秋时期传入中原地区,因其设备简单,容易学习,故而深受人们的喜爱,很快在各地流行起来,汉代以后,秋千逐渐成为清明、端午等节日进行的民间习俗活动并流传至今,其中千秋吊椅属于家具技术领域,近几年,时尚的休闲吊椅在现代都市里悄然走俏,在家里放把休闲吊椅,在摇摆中,培养孩子的平衡感和身体知觉,同时,也带来幸福的感受和彻底的放松,手工编制而成的藤艺吊椅,造型典雅大方、风格独特别致、款式新颖多样、坚固结实耐用,既有欧洲的高贵古典式、也有北美的休闲浪漫式、又有东方古朴庄重式,款款风格充满了艺术气息和文化品位,还给人一种返璞归真的享受,现有的户外秋千吊椅设置滚轮方便进行移动,然而在使用吊椅时滚轮容易自行滚动,降低了吊椅的稳定性,同时户外阳光强烈,容易晒伤皮肤,其次在吊椅使用时,处在摆动状态容易出现危险,提高安全隐患。

发明内容

[0003] 本发明的主要目的在于提供一种双人户外秋千吊椅,可以有效解决背景技术中的问题。

[0004] 为实现上述目的,本发明采取的技术方案为:

[0005] 一种双人户外秋千吊椅,包括支撑台,所述支撑台设置有两组,且两组支撑台的下端前部和下端后部均设置有一个滚动装置,所述支撑台的上端中部设置有伸缩限位装置,两个所述支撑台的上端中部均固定安装有一个U形架,两个所述U形架的相对面上部中侧共同穿插连接有活动杆,所述活动杆的外表面设置有吊椅装置,所述吊椅装置的前端中部设置有防护装置,两个所述U形架的上端中部均固定安装有一个弧形板,两个所述弧形板的相对面上部共同设置有遮阳装置。

[0006] 优选的,所述滚动装置包括弧形架,所述弧形架设置有两组,且两组弧形架的相对面下部共同穿插连接有第一转轴,所述第一转轴的外表面中部固定安装有转块,所述转块的上端中部开设有通孔,所述第一转轴的外表面前部和外表面后部均固定安装有一个滚轮,所述第一转轴的外表面前部和外表面后部均固定安装有一个限位块,所述弧形架固定连接在支撑台的下端前部和下端后部将滚动装置和支撑台固定连接。

[0007] 优选的,所述伸缩限位装置包括伸缩动力机和伸缩杆,所述伸缩杆活动连接在伸缩动力机的输出端,所述伸缩杆的下端固定安装有活动板,所述活动板的下端前部和下端后部均固定安装有一个限位柱,所述活动板的下端前部和下端后部均固定安装有一个限位钉,所述伸缩动力机固定连接在支撑台的上端中部将伸缩限位装置和支撑台固定连接在一起。

[0008] 优选的,所述吊椅装置包括支撑板,所述支撑板设置有两组,且两组支撑板的相对面下部共同固定安装有吊椅,所述吊椅的上端均固定安装有若干组扶手,两个所述支撑板分别固定连接在活动杆的外表面左部和外表面右部将吊椅装置和活动杆固定连接。

[0009] 优选的,所述防护装置包括轴承,所述轴承的前端中部穿插连接有第二转轴,所述第二转轴的前端固定安装有防护板,所述轴承固定连接在吊椅装置的前端中部将防护装置和吊椅装置固定连接。

[0010] 优选的,所述遮阳装置包括第三转轴,所述第三转轴的外表面中部固定安装有遮阳板,所述第三转轴贯穿左侧弧形板的右端上部并固定安装有正反电机,所述第三转轴穿插连接在两组弧形板的相对面上部将遮阳装置和弧形板活动连接。

[0011] 优选的,所述伸缩动力机和伸缩杆之间电性连接,所述限位柱和滚动装置的中部处在同一垂直线上。

[0012] 优选的,所述吊椅装置位于遮阳装置的下方。

[0013] 与现有技术相比,本发明具有如下有益效果:

[0014] 1、通过通过滚轮转动时带动转块和支撑台保持平行位置关系,通过伸缩动力机带动伸缩杆伸缩,从而使得伸缩杆延长时带动活动板往下运动,由于限位柱和通孔处在同一垂直线上,且限位柱的直径大小小于通孔的直径大小,进而活动板带动限位柱往下运动时穿插在通孔中,然后对转块起到限位作用时防止转块发生转动,使得第一转轴无法转动时对滚轮起到限制作用,防止滚轮自行滚动,提高了吊椅的稳定性。

[0015] 2、通过设置遮阳板起到遮阳作用,同时通过正反电机带动第三转轴转动,从而带动遮阳板围绕第三转轴根据太阳高度角的位置变化转动到合适的角度,保障最佳的遮阳效果,防止阳光晒伤皮肤;通过手动转动防护板由竖直状态转动到水平状态,从而起到防护作用,降低安全风险。

附图说明

[0016] 图1为本发明一种双人户外秋千吊椅的整体结构图;

[0017] 图2为本发明一种双人户外秋千吊椅的滚动装置整体结构图;

[0018] 图3为本发明一种双人户外秋千吊椅的伸缩限位装置整体结构图;

[0019] 图4为本发明一种双人户外秋千吊椅的遮阳装置整体结构图;

[0020] 图5为本发明一种双人户外秋千吊椅的吊椅装置整体结构图;

[0021] 图6为本发明一种双人户外秋千吊椅的防护装置整体结构图。

[0022] 图中:1、支撑台;2、滚动装置;3、伸缩限位装置;4、U形架;5、活动杆;6、吊椅装置;7、防护装置;8、弧形板;9、遮阳装置;21、弧形架; 22、第一转轴;23、转块;24、通孔;25、滚轮;26、限位块;31、伸缩动力机;32、伸缩杆;33、活动板;34、限位柱;35、限位钉;61、支撑板;62、吊椅;63、扶手;71、轴承;72、第二转轴;73、防护板;91、第三转轴;92、遮阳板;93、正反电机。

具体实施方式

[0023] 为使本发明实现的技术手段、创作特征、达成目的与功效易于明白了解,下面结合具体实施方式,进一步阐述本发明。

[0024] 在本发明的描述中,需要说明的是,术语“上”、“下”、“内”、“外”“前端”、“后端”、“两端”、“一端”、“另一端”等指示的方位或位置关系为基于附图所示的方位或位置关系,仅是为了便于描述本发明和简化描述,而不是指示或暗示所指的装置或元件必须具有特定的方位、以特定的方位构造和操作,因此不能理解为对本发明的限制。此外,术语“第一”、“第二”仅用于描述目的,而不能理解为指示或暗示相对重要性。

[0025] 在本发明的描述中,需要说明的是,除非另有明确的规定和限定,术语“安装”、“设置有”、“连接”等,应做广义理解,例如“连接”,可以是固定连接,也可以是可拆卸连接,或一体地连接;可以是机械连接,也可以是电连接;可以是直接相连,也可以通过中间媒介间接相连,可以是两个元件内部的连通。对于本领域的普通技术人员而言,可以具体情况理解上述术语在本发明中的具体含义。

[0026] 如图1-6所示,一种双人户外秋千吊椅,包括支撑台1,支撑台1对吊椅装置6起到支撑作用,支撑台1设置有两组,且两组支撑台1的下端前部和下端后部均设置有一个滚动装置2,支撑台1的上端中部设置有伸缩限位装置 3,两个支撑台1的上端中部均固定安装有一个U形架4,两个U形架4的相对面上部中侧共同穿插连接有活动杆5,活动杆5的外表面设置有吊椅装置6,吊椅装置6的前端中部设置有防护装置7,两个U形架4的上端中部均固定安装有一个弧形板8,两个弧形板8的相对面上部共同设置有遮阳装置9。

[0027] 滚动装置2包括弧形架21,弧形架21设置有两组,且两组弧形架21的相对面下部共同穿插连接有第一转轴22,第一转轴22的外表面中部固定安装有转块23,转块23的上端中部开设有通孔24,第一转轴22的外表面前部和外表面后部均固定安装有一个滚轮25,设置滚轮25方便吊椅装置6的移动,提高了实用性,第一转轴22的外表面前部和外表面后部均固定安装有一个限位块26,限位块26对滚轮25起到限位作用,使得滚轮25能够牢固的固定在第一转轴22上,弧形架21固定连接在支撑台1的下端前部和下端后部将滚动装置2和支撑台1固定连接。

[0028] 伸缩限位装置3包括伸缩动力机31和伸缩杆32,伸缩动力机31是一种动力机构能够使得伸缩杆32处在伸缩与延长状态,伸缩杆32活动连接在伸缩动力机31的输出端,伸缩杆32的下端固定安装有活动板33,活动板33的下端前部和下端后部均固定安装有一个限位柱34,限位柱34穿插在通孔24 内,然后对转块23起到限位作用时防止转块23发生转动,使得第一转轴22 无法转动时对滚轮25起到限制作用,防止滚轮25自行滚动,提高了吊椅62的稳定性,活动板33的下端前部和下端后部均固定安装有一个限位钉35,设置限位钉35穿插在地面上防止滚轮25自行滚动,进而提高了吊椅装置6的稳定性,伸缩动力机31固定连接在支撑台1的上端中部将伸缩限位装置3和支撑台1固定连接在一起。

[0029] 吊椅装置6包括支撑板61,支撑板61对吊椅62起到支撑作用,支撑板 61设置有两组,且两组支撑板61的相对面下部共同固定安装有吊椅62,人们坐在吊椅62的底板上,从而方便人们使用吊椅62吊椅62的上端均固定安装有若干组扶手63,抓牢扶手63提高安全性,两个支撑板61分别固定连接在活动杆5的外表面左部和外表面右部将吊椅装置6和活动杆5固定连接。

[0030] 防护装置7包括轴承71,轴承71的前端中部穿插连接有第二转轴72,第二转轴72的前端固定安装有防护板73,防护板73由竖直状态转动到水平状态,从而起到防护作用,降低安全风险,提高安全性,轴承71固定连接在吊椅装置6的前端中部将防护装置7和吊椅装置6

固定连接。

[0031] 遮阳装置9包括第三转轴91,第三转轴91的外表面中部固定安装有遮阳板92,通过设置遮阳板92起到遮阳作用,同时通过正反电机93带动第三转轴91转动,从而带动遮阳板92围绕第三转轴91根据太阳高度角的位置变化转动到合适的角度,保障最佳的遮阳效果,防止阳光晒伤皮肤,第三转轴91 贯穿左侧弧形板8的右端上部并固定安装有正反电机93,第三转轴91穿插连接在两组弧形板8的相对面上部将遮阳装置9和弧形板8活动连接。

[0032] 伸缩动力机31和伸缩杆32之间电性连接,限位柱34和滚动装置2的中部处在同一垂直线上,从而通过限位柱34穿插在滚动装置2的中部对滚动装置2起到限位作用。

[0033] 吊椅装置6位于遮阳装置9的下方。

[0034] 需要说明的是,本发明为一种双人户外秋千吊椅,人们坐在吊椅62的底板上,双手抓牢扶手63提高安全性,从而方便人们使用吊椅62,通过滚轮 25转动时带动转块23和支撑台1保持平行位置关系,通过伸缩动力机31带动伸缩杆32伸缩,从而使得伸缩杆32延长时带动活动板33往下运动,由于限位柱34和通孔24处在同一垂直线上,且限位柱34的直径大小小于通孔24 的直径大小,进而活动板33带动限位柱34往下运动时穿插在通孔24中,然后对转块23起到限位作用时防止转块23发生转动,使得第一转轴22无法转动时对滚轮25起到限制作用,防止滚轮25自行滚动,提高了吊椅62的稳定性,同时活动板33带动限位钉35往下运动时穿插在地面上,进一步提高了吊椅62的稳定性,通过设置遮阳板92起到遮阳作用,同时通过正反电机93 带动第三转轴91转动,从而带动遮阳板92围绕第三转轴91根据太阳高度角的位置变化转动到合适的角度,保障最佳的遮阳效果,防止阳光晒伤皮肤;通过手动转动防护板73由竖直状态转动到水平状态,从而起到防护作用,降低安全风险。

[0035] 以上显示和描述了本发明的基本原理和主要特征和本发明的优点。本行业的技术人员应该了解,本发明不受上述实施例的限制,上述实施例和说明书中描述的只是说明本发明的原理,在不脱离本发明精神和范围的前提下,本发明还会有各种变化和改进,这些变化和改进都落入要求保护的本发明范围内。本发明要求保护范围由所附的权利要求书及其等效物界定。

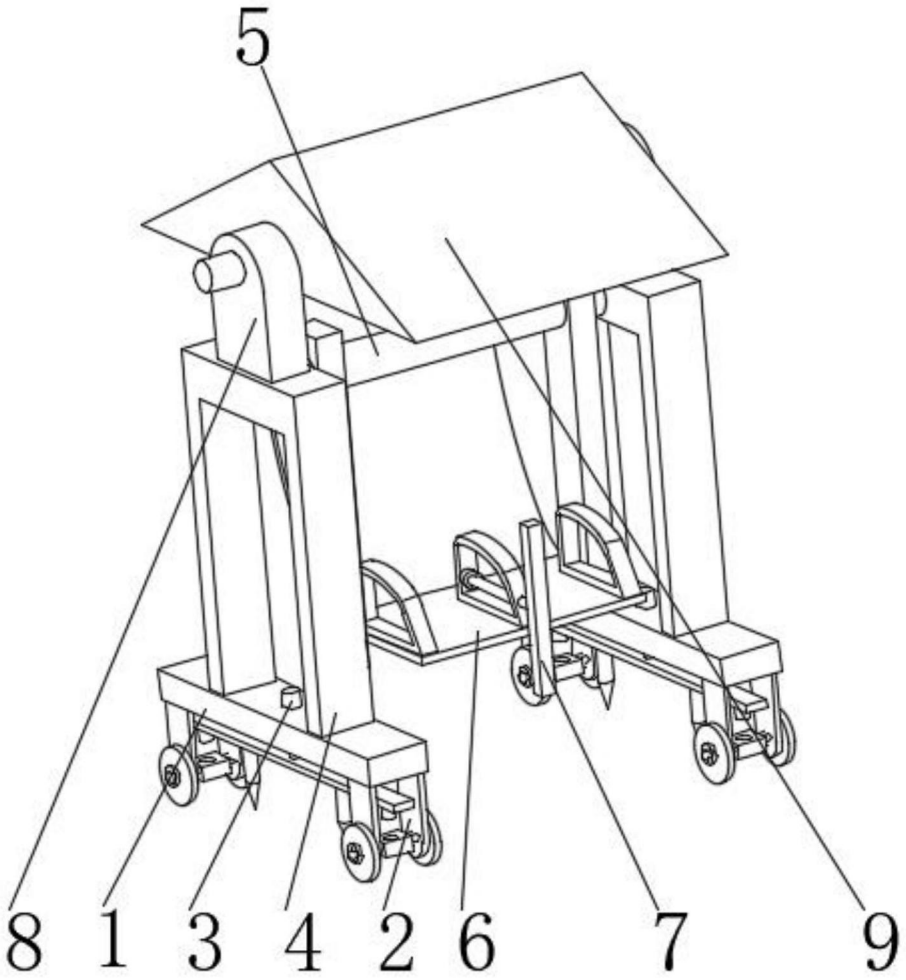

图1

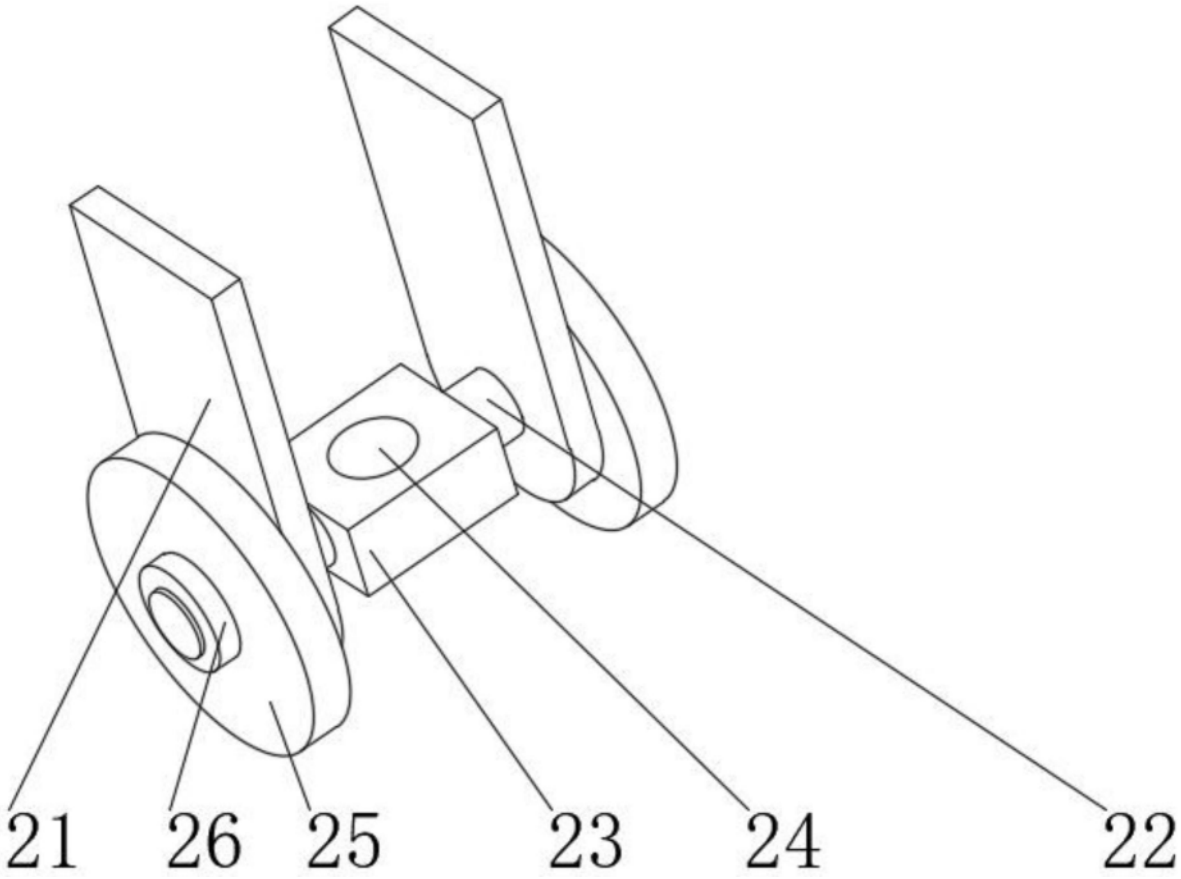

图2

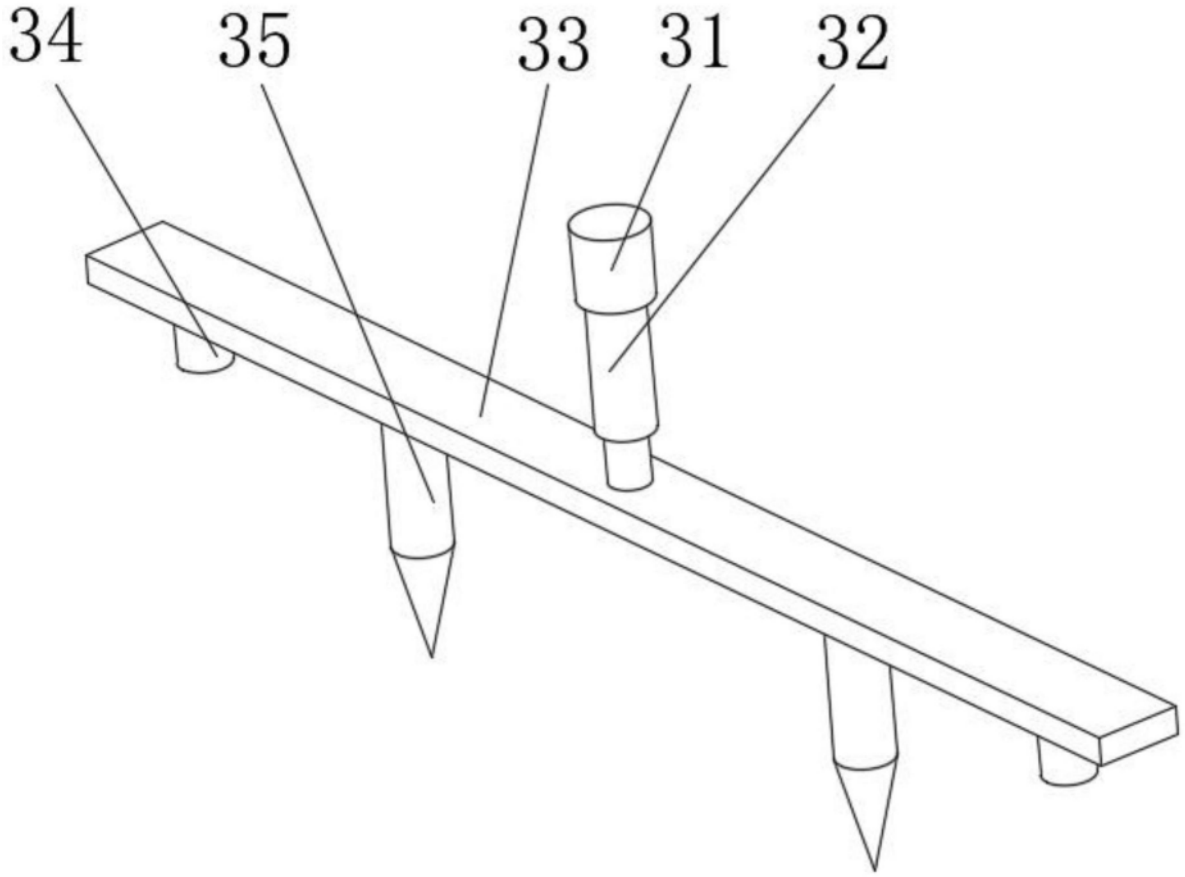

图3

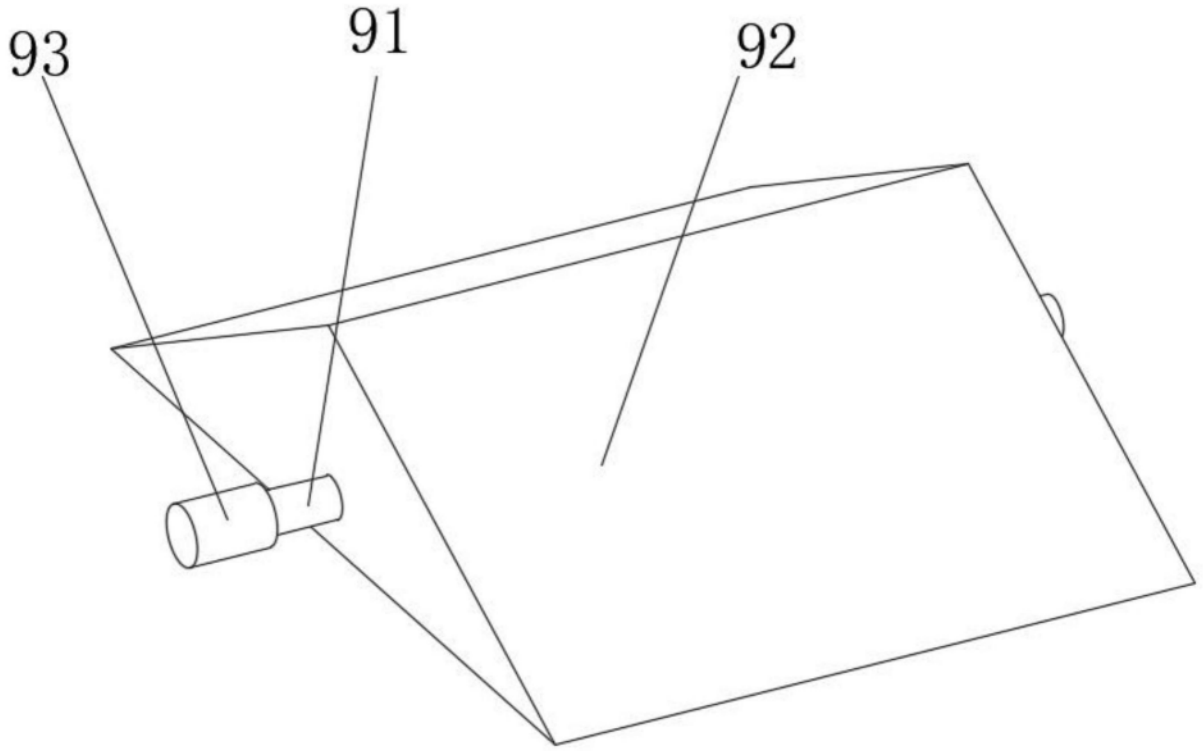

图4

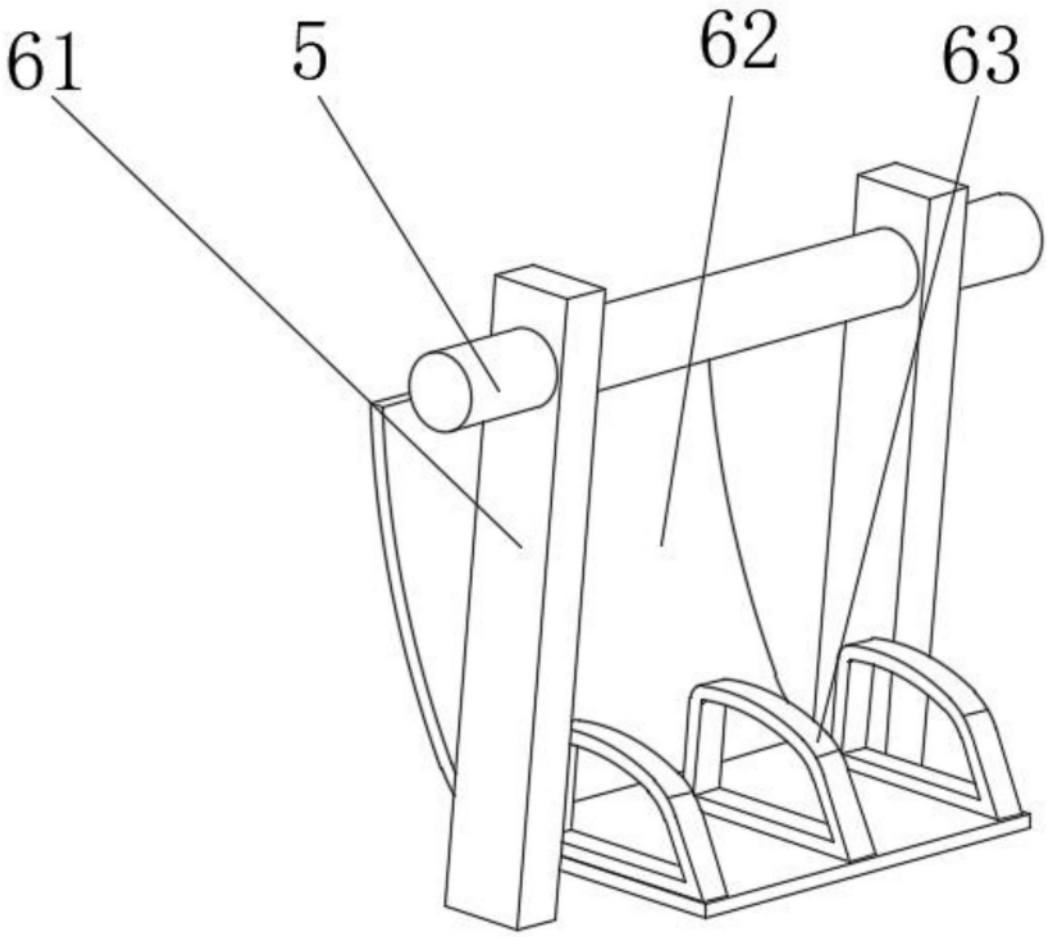

图5

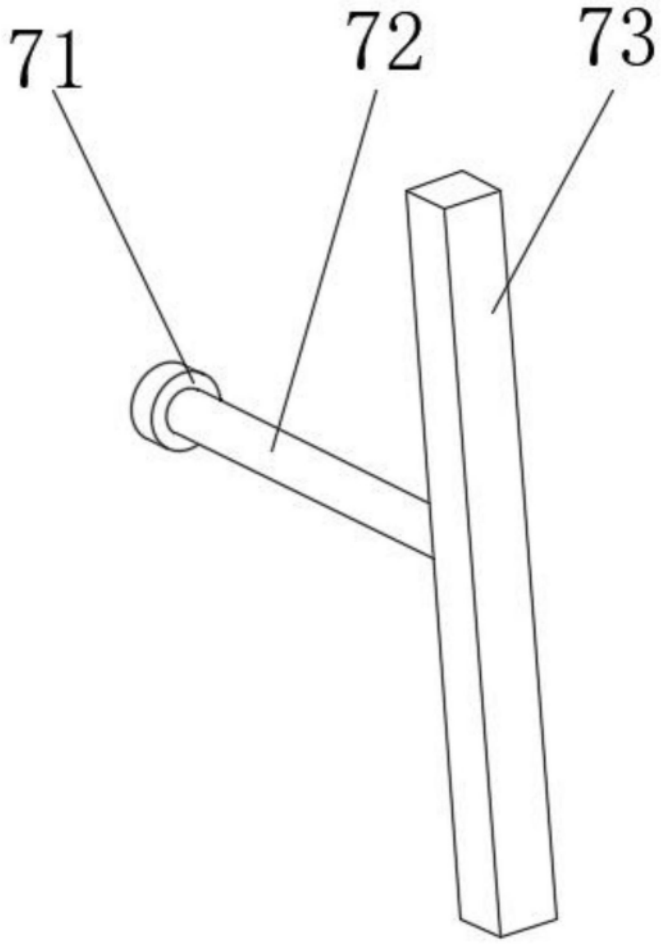

图6