(19)中华人民共和国国家知识产权局

(12)实用新型专利

(10)授权公告号 CN 213925619 U
(45)授权公告日 2021.08.10

(21)申请号 202022630327.0

(22)申请日 2020.11.14

(73)专利权人 江西同天乐科技实业有限公司
地址 330096 江西省南昌市高新开发区艾溪湖二路555号

(72)发明人 欧阳恭华 欧阳意狮 吴小兵

(74)专利代理机构 南昌迈恩知识产权代理事务所(普通合伙) 36139
代理人 徐克寒

(51)Int.Cl.
D06H 7/02(2006.01)
D06C 15/08(2006.01)
D06C 15/00(2006.01)

权利要求书1页 说明书4页 附图2页

(54)实用新型名称

一种愈脐带生产用切断设备

(57)摘要

本实用新型涉及愈脐带生产技术领域，且公开了一种愈脐带生产用切断设备，包括底座，所述底座的顶部从左至右依次固定安装有侧板、第一U型架和第二U型架。该愈脐带生产用切断设备，通过开启第一电动推杆将固定箱移动至与待加工愈脐带同一位置，通过开启第一伺服电机带动双向螺纹杆转动，双向螺纹杆旋转带动其外部的两个第一套筒相对移动，进而带动夹合板对不同厚度的愈脐带进行夹取固定，通过开启第二电动推杆使平整滚筒及加热块底部与愈脐带贴合，通过开启第二伺服电机带动螺纹杆转动，螺纹杆旋转带动第二套筒左右移动，进而带动平整滚筒及加热块对愈脐带进行熨烫及辊压，达到平整面料的目的，方便了使用者的使用。

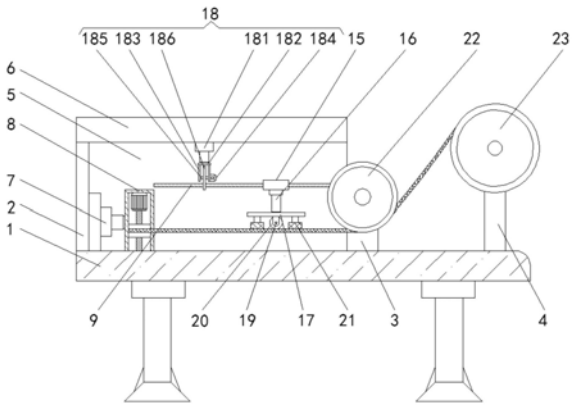

CN 213925619 U

1.一种愈脐带生产用切断设备,包括底座(1),其特征在于:所述底座(1)的顶部从左至右依次固定安装有侧板(2)、第一U型架(3)和第二U型架(4),所述底座(1)的顶部固定连接位于第一U型架(3)后侧且一端与侧板(2)固定连接的支撑板(5),所述支撑板(5)的顶部固定连接有一端与侧板(2)顶部固定连接的顶板(6),所述顶板(6)底部固定连接有切割组件(18),所述侧板(2)的右侧固定连接有第一电动推杆(7),所述第一电动推杆(7)的输出端固定连接有一端与底座(1)顶部活动连接的夹合组件(8),所述支撑板(5)的内部开设有滑槽(9),所述支撑板(5)的后侧固定连接有第二伺服电机(10),所述第一U型架(3)的后侧固定连接有延伸至支撑板(5)后侧的延伸板(11),所述第二伺服电机(10)的输出轴上固定安装有一端与延伸板(11)活动连接的螺纹杆(12),所述螺纹杆(12)的外部螺纹连接有第二套筒(13),所述第二套筒(13)的前侧固定连接有一端与滑槽(9)槽内顶壁和底壁活动连接且延伸至支撑板(5)前侧的延伸杆(14),所述延伸杆(14)的正面固定连接有横板(15),所述横板(15)的底部固定连接有第二电动推杆(16),所述第二电动推杆(16)的输出端固定连接有安装板(17),所述安装板(17)的底部固定连接有数量为两个且呈前后对称分布的连接板(19),两个所述连接板(19)之间活动连接有平整滚筒(20),所述安装板(17)底部固定连接有位于平整滚筒(20)左右两侧的加热块(21),所述第一U型架(3)内部活动连接有压合滚筒(22),所述第二U型架(4)内部活动连接有收纳滚筒(23);

所述夹合组件(8)包括与第一电动推杆(7)输出端固定连接的固定箱(81),所述固定箱(81)底部与底座(1)顶部活动连接,所述固定箱(81)内壁顶部固定连接有第一伺服电机(82),所述固定箱(81)内壁左右两侧之间固定连接有隔板(83),所述第一伺服电机(82)的输出轴上固定安装有一端贯穿隔板(83)与固定箱(81)内壁底部活动连接的双向螺纹杆(84),所述双向螺纹杆(84)的外部螺纹连接有一端与固定箱(81)内壁后侧活动连接的第一套筒(85),所述第一套筒(85)的数量为两个且对称分布在隔板(83)上下两侧,两个所述第一套筒(85)的前侧均固定连接有延伸至固定箱(81)前侧的夹合板(86)。

2.根据权利要求1所述的一种愈脐带生产用切断设备,其特征在于:所述底座(1)的底部固定安装有支撑腿,支撑腿的数量为两个且呈左右对称分布。

3.根据权利要求1所述的一种愈脐带生产用切断设备,其特征在于:所述固定箱(81)内部为中空,固定箱(81)前侧为开口状设计。

4.根据权利要求1所述的一种愈脐带生产用切断设备,其特征在于:所述双向螺纹杆(84)位于隔板(83)顶部一端为正向螺纹,双向螺纹杆(84)位于隔板(83)底部一端为反向螺纹。

5.根据权利要求1所述的一种愈脐带生产用切断设备,其特征在于:所述切割组件(18)包括固定连接在顶板(6)底部的第三电动推杆(181),所述第三电动推杆(181)的输出端固定连接有连接横板(182),所述连接横板(182)的底部固定连接有数量为两个且呈左右对称分布的连接竖板(183),右侧所述连接竖板(183)右侧固定连接有分切电机(184),所述分切电机(184)的输出轴上固定安装有一端贯穿右侧连接竖板(183)与左侧连接竖板(183)右侧活动连接的切刀转轴(185),所述切刀转轴(185)的外部固定连接有切刀(186)。

6.根据权利要求1所述的一种愈脐带生产用切断设备,其特征在于:所述平整滚筒(20)前后两侧之间的距离与两个加热块(21)前后两侧之间的距离相等,平整滚筒(20)与两个加热块(21)底面均在同一水平线上。

一种愈脐带生产用切断设备

技术领域

[0001] 本实用新型涉及愈脐带生产技术领域，具体为一种愈脐带生产用切断设备。

背景技术

[0002] 愈脐带，一种是长方形的棉质的布，可以保护宝宝的脐部不受凉，还有一种是保护宝宝肚脐，增强宝宝抵抗力的护脐能量腰带，普通的婴儿护脐带主要对婴儿宝宝起个简单的日常护理作用，普通的婴儿护脐带就像肚兜似的套在脖子上，下面系在腰部，而且配戴时容易脱落婴儿护脐能量腰带是一种高科产品，是由纳米远红外线、负离子及凉爽玉组成，主要作用于人体的肚脐穴，活化身体细胞，促进新陈代谢，改善血液循环，增强人体的免疫力。

[0003] 在愈脐带的加工生产过程中对于切断设备的使用必不可少，传统的愈脐带生产用切断设备中面料成品需要进行收卷后保存，在拉取愈脐带进行加工时还会造成愈脐带的布面不平整，对后续切断加工造成影响，影响产品加工质量，故而提出一种愈脐带生产用切断设备来解决上述问题。

实用新型内容

[0004] (一)解决的技术问题

[0005] 针对现有技术的不足，本实用新型提供了一种愈脐带生产用切断设备，具备平整面料等优点，解决了传统的愈脐带生产用切断设备在拉取愈脐带进行加工时还会造成愈脐带的布面不平整，对后续切断加工造成影响，影响产品加工质量的问题。

[0006] (二)技术方案

[0007] 为实现上述平整面料目的，本实用新型提供如下技术方案：一种愈脐带生产用切断设备，包括底座，所述底座的顶部从左至右依次固定安装有侧板、第一U型架和第二U型架，所述底座的顶部固定连接位于第一U型架后侧且一端与侧板固定连接的支撑板，所述支撑板的顶部固定连接有一端与侧板顶部固定连接的顶板，所述顶板底部固定连接有切割组件，所述侧板的右侧固定连接有第一电动推杆，所述第一电动推杆的输出端固定连接有一端与底座顶部活动连接的夹合组件，所述支撑板的内部开设有滑槽，所述支撑板的后侧固定连接有第二伺服电机，所述第一U型架的后侧固定连接有延伸至支撑板后侧的延伸板，所述第二伺服电机的输出轴上固定安装有一端与延伸板活动连接的螺纹杆，所述螺纹杆的外部螺纹连接有第二套筒，所述第二套筒的前侧固定连接有一端与滑槽槽内顶壁和底壁活动连接且延伸至支撑板前侧的延伸杆，所述延伸杆的正面固定连接有横板，所述横板的底部固定连接有第二电动推杆，所述第二电动推杆的输出端固定连接有安装板，所述安装板的底部固定连接有数量为两个且呈前后对称分布的连接板，两个所述连接板之间活动连接有平整滚筒，所述安装板底部固定连接有位于平整滚筒左右两侧的加热块，所述第一U型架内部活动连接有压合滚筒，所述第二U型架内部活动连接有收纳滚筒。

[0008] 所述夹合组件包括与第一电动推杆输出端固定连接的固定箱，所述固定箱底部与底座顶部活动连接，所述固定箱内壁顶部固定连接有第一伺服电机，所述固定箱内壁左右

两侧之间固定连接有隔板，所述第一伺服电机的输出轴上固定安装有一端贯穿隔板与固定箱内壁底部活动连接的双向螺纹杆，所述双向螺纹杆的外部螺纹连接有一端与固定箱内壁后侧活动连接的第一套筒，所述第一套筒的数量为两个且对称分布在隔板上下两侧，两个所述第一套筒的前侧均固定连接有延伸至固定箱前侧的夹合板。

[0009] 优选的，所述底座的底部固定安装有支撑腿，支撑腿的数量为两个且呈左右对称分布。

[0010] 优选的，所述固定箱内部为中空，固定箱前侧为开口状设计。

[0011] 优选的，所述双向螺纹杆位于隔板顶部一端为正向螺纹，双向螺纹杆位于隔板底部一端为反向螺纹。

[0012] 优选的，所述切割组件包括固定连接在顶板底部的第三电动推杆，所述第三电动推杆的输出端固定连接有连接横板，所述连接横板的底部固定连接有数量为两个且呈左右对称分布的连接竖板，右侧所述连接竖板右侧固定连接有分切电机，所述分切电机的输出轴上固定安装有一端贯穿右侧连接竖板与左侧连接竖板右侧活动连接的切刀转轴，所述切刀转轴的外部固定连接有切刀。

[0013] 优选的，所述平整滚筒前后两侧之间的距离与两个加热块前后两侧之间的距离相等，平整滚筒与两个加热块底面均在同一水平线上。

[0014] (三)有益效果

[0015] 与现有技术相比，本实用新型提供了一种愈脐带生产用切断设备，具备以下有益效果：

[0016] 该愈脐带生产用切断设备，通过开启第一电动推杆将固定箱移动至与待加工愈脐带同一位置，通过开启第一伺服电机带动双向螺纹杆转动，双向螺纹杆旋转带动其外部的两个第一套筒相对移动，进而带动夹合板对不同厚度的愈脐带进行夹取固定，通过收缩第一电动推杆对愈脐带进行拉取，通过开启第二电动推杆使平整滚筒及加热块底部与愈脐带贴合，通过开启第二伺服电机带动螺纹杆转动，螺纹杆旋转带动第二套筒左右移动，进而带动平整滚筒及加热块对愈脐带进行熨烫及辊压，达到了平整面料的目的，方便了使用者的使用。

附图说明

[0017] 图1为本实用新型结构示意图；

[0018] 图2为本实用新型支撑板与第二伺服电机连接俯视图；

[0019] 图3为本实用新型底座与固定箱连接侧视图。

[0020] 图中：1底座、2侧板、3第一U型架、4第二U型架、5支撑板、6顶板、7第一电动推杆、8夹合组件、81固定箱、82第一伺服电机、83隔板、84双向螺纹杆、85第一套筒、86夹合板、9滑槽、10第二伺服电机、11延伸板、12螺纹杆、13第二套筒、14延伸杆、15横板、16第二电动推杆、17安装板、18切割组件、181第三电动推杆、182连接横板、183连接竖板、184分切电机、185切刀转轴、186切刀、19连接板、20平整滚筒、21加热块、22压合滚筒、23收纳滚筒。

具体实施方式

[0021] 下面将结合本实用新型实施例中的附图，对本实用新型实施例中的技术方案进行

清楚、完整地描述，显然，所描述的实施例仅仅是本实用新型一部分实施例，而不是全部的实施例。基于本实用新型中的实施例，本领域普通技术人员在没有做出创造性劳动前提下所获得的所有其他实施例，都属于本实用新型保护的范围。

[0022] 请参阅图1-3，本实用新型提供如下技术方案：一种愈脐带生产用切断设备，包括底座1，底座1的底部固定安装有支撑腿，支撑腿的数量为两个且呈左右对称分布，底座1的顶部从左至右依次固定安装有侧板2、第一U型架3和第二U型架4，底座1的顶部固定连接位于第一U型架3后侧且一端与侧板2固定连接的支撑板5，支撑板5的顶部固定连接有一端与侧板2顶部固定连接的顶板6，顶板6底部固定连接有切割组件18，切割组件18包括固定连接在顶板8底部的第三电动推杆181，第三电动推杆181的输出端固定连接有连接横板182，连接横板182的底部固定连接有数量为两个且呈左右对称分布的连接竖板183，右侧连接竖板183右侧固定连接有分切电机184，分切电机184的输出轴上固定安装有一端贯穿右侧连接竖板183与左侧连接竖板183右侧活动连接的切刀转轴185，切刀转轴185的外部固定连接有切刀186，侧板2的右侧固定连接有第一电动推杆7，第一电动推杆7的输出端固定连接有一端与底座1顶部活动连接的夹合组件8，支撑板5的内部开设有滑槽9，支撑板5的后侧固定连接有第二伺服电机10，第一U型架3的后侧固定连接有延伸至支撑板5后侧的延伸板11，第二伺服电机10的输出轴上固定安装有一端与延伸板11活动连接的螺纹杆12，螺纹杆12的外部螺纹连接有第二套筒13，第二套筒13的前侧固定连接有一端与滑槽9槽内顶壁和底壁活动连接且延伸至支撑板5前侧的延伸杆14，延伸杆14的正面固定连接有横板15，横板15的底部固定连接有第二电动推杆16，第二电动推杆16的输出端固定连接有安装板17，安装板17的底部固定连接有数量为两个且呈前后对称分布的连接板19，两个连接板19之间活动连接有平整滚筒20，平整滚筒20前后两侧之间的距离与两个加热块21前后两侧之间的距离相等，平整滚筒20与两个加热块21底面均在同一水平线上，安装板17底部固定连接有位于平整滚筒20左右两侧的加热块21，第一U型架3内部活动连接有压合滚筒22，第二U型架4内部活动连接有收纳滚筒23。

[0023] 夹合组件8包括与第一电动推杆7输出端固定连接的固定箱81，固定箱81底部与底座1顶部活动连接，固定箱81内部为中空，固定箱81前侧为开口状设计，固定箱81内壁顶部固定连接有第一伺服电机82，固定箱81内壁左右两侧之间固定连接有隔板83，第一伺服电机82的输出轴上固定安装有一端贯穿隔板83与固定箱81内壁底部活动连接的双向螺纹杆84，双向螺纹杆84位于隔板83顶部一端为正向螺纹，双向螺纹杆84位于隔板83底部一端为反向螺纹，述双向螺纹杆84的外部螺纹连接有一端与固定箱81内壁后侧活动连接的第一套筒85，第一套筒85的数量为两个且对称分布在隔板83上下两侧，两个第一套筒85的前侧均固定连接有延伸至固定箱81前侧的夹合板86。

[0024] 综上所述，该愈脐带生产用切断设备，通过开启第一电动推杆7将固定箱81移动至与待加工愈脐带同一位置，通过开启第一伺服电机82带动双向螺纹杆84转动，双向螺纹杆84旋转带动其外部的两个第一套筒85相对移动，进而带动夹合板86对不同厚度的愈脐带进行夹取固定，通过收缩第一电动推杆7对愈脐带进行拉取，通过开启第二电动推杆16使平整滚筒20及加热块21底部与愈脐带贴合，通过开启第二伺服电机10带动螺纹杆12转动，螺纹杆12旋转带动第二套筒13左右移动，进而带动平整滚筒20及加热块21对愈脐带进行熨烫及辊压，达到了平整面料的目的，方便了使用者的使用。

[0025] 需要说明的是，在本文中，诸如第一和第二等之类的关系术语仅仅用来将一个实体或者操作与另一个实体或操作区分开来，而不一定要求或者暗示这些实体或操作之间存在任何这种实际的关系或者顺序。而且，术语“包括”、“包含”或者其任何其他变体意在涵盖非排他性的包含，从而使得包括一系列要素的过程、方法、物品或者设备不仅包括那些要素，而且还包括没有明确列出的其他要素，或者是还包括为这种过程、方法、物品或者设备所固有的要素。在没有更多限制的情况下，由语句“包括一个……”限定的要素，并不排除在包括所述要素的过程、方法、物品或者设备中还存在另外的相同要素。

[0026] 尽管已经示出和描述了本实用新型的实施例，对于本领域的普通技术人员而言，可以理解在不脱离本实用新型的原理和精神的情况下可以对这些实施例进行多种变化、修改、替换和变型，本实用新型的范围由所附权利要求及其等同物限定。

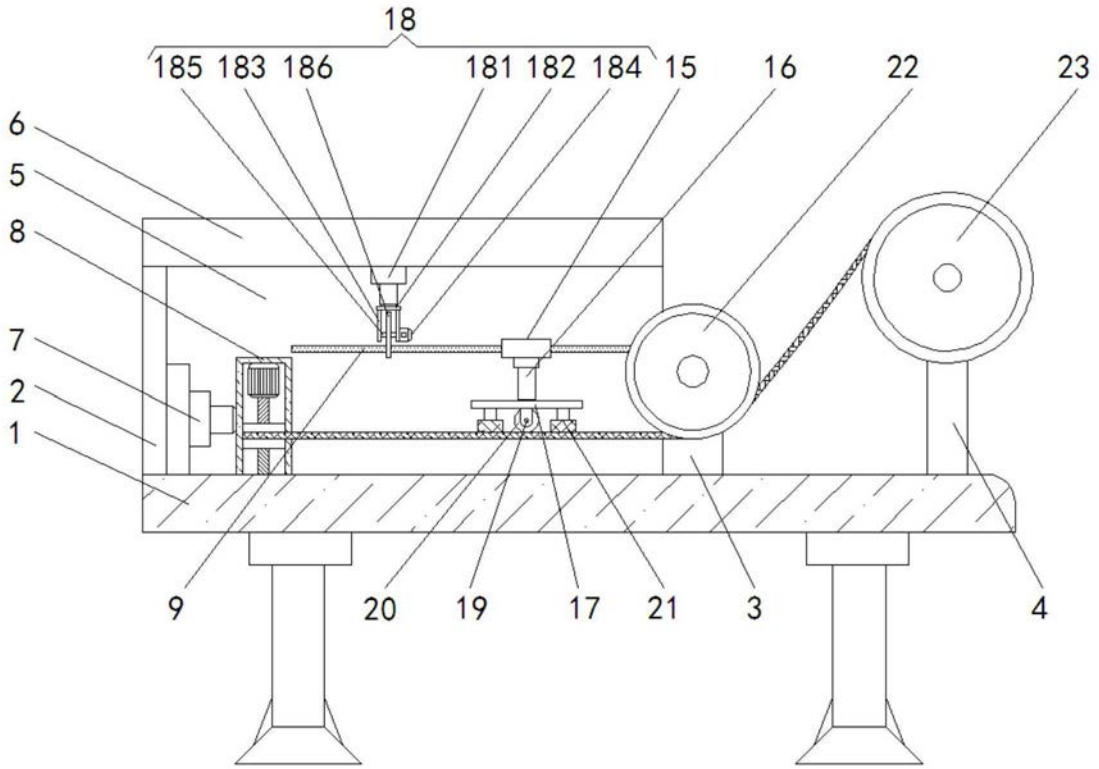
18
185
183
186
181
182
184
15
16
22
23
6
5
8
7
2
1
9
20
19
17
21
3
4

图1

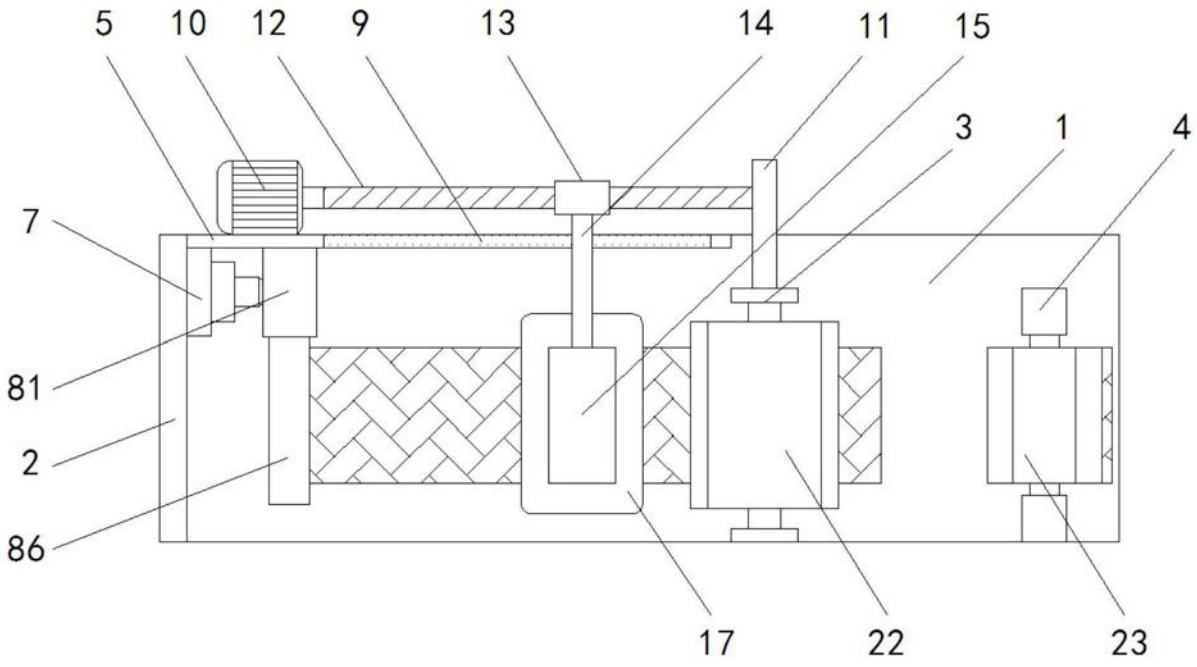
5
10
12
9
13
14
11
15
3
1
4
7
81
2
86
17
22
23

图2

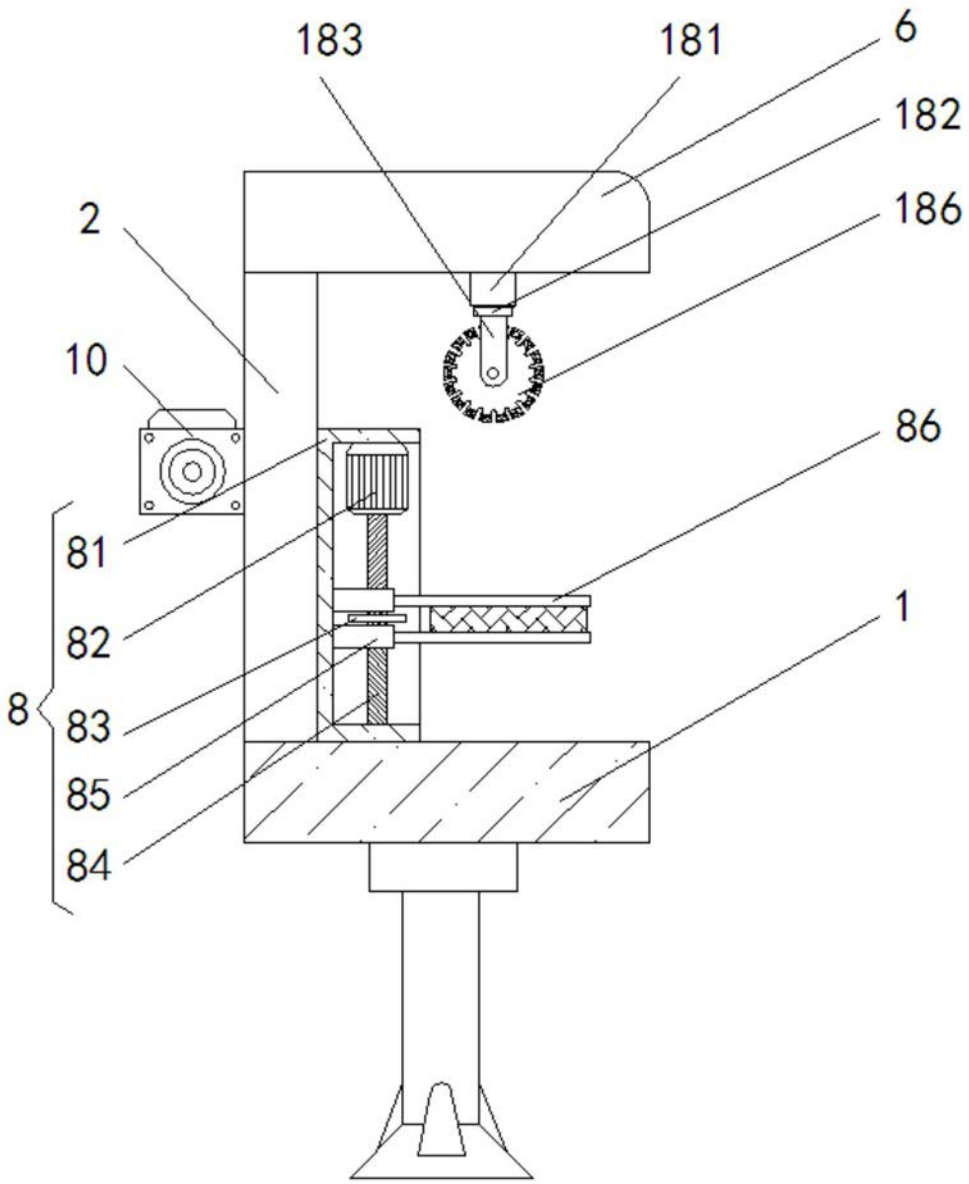

图3