(19)国家知识产权局

(12)实用新型专利

(10)授权公告号 CN 220494691 U
(45)授权公告日 2024.02.20

(21)申请号 202320957857.7

(22)申请日 2023.04.25

(73)专利权人 浙江世贸装饰股份有限公司
地址 310007 浙江省杭州市西湖区曙光路15号

(72)发明人 林航 陈珊 陈晓红 薛鹏飞 孟国峰 方燕飞 徐容超 厉勇 李嘉敏 郭俊杰 汪洋

(74)专利代理机构 浙江永航联科专利代理有限公司 33304
专利代理师 汪霞飞

(51)Int.Cl.
A47F 5/00(2006.01)
G09B 25/00(2006.01)
G09F 9/30(2006.01)
G09B 17/02(2006.01)
A47B 91/02(2006.01)
A47B 91/06(2006.01)
A47C 1/00(2006.01)

权利要求书1页 说明书4页 附图4页

(54)实用新型名称

一种墙面沙盘展陈台

(57)摘要

本实用新型涉及墙面沙盘技术领域,公开了一种墙面沙盘展陈台,包括墙体和操作台撑板,所述墙体的外壁固定连接有沙盘池,所述墙体的外壁固定连接有沙盘边框,所述墙体的上端面固定连接有第一撑板,所述第一撑板的上端固定连接有多个第一电动伸缩杆,所述墙体的上端面一角处固定连接有放置台。本实用新型中,该装置属于贴墙式沙盘,墙体上端和底端均设置有第一电动伸缩杆和第二电动伸缩杆,调节好位置后,即可使用控制面板,使上端顶墙,下端撑地,两者固定,上端贴墙面设置有保护垫,防止对楼层板造成损伤,墙体下端设置有抽拉式凳子,观看者在观察过程中累了,可拉出凳子坐下休息,缓解疲劳,极大的提高了该装置的便捷性。

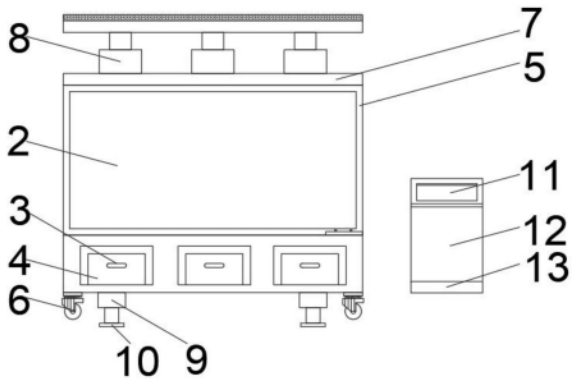

CN 220494691 U

1.一种墙面沙盘展陈台,包括墙体(1)和操作台撑板(12),其特征在于:所述墙体(1)的外壁固定连接有沙盘池(2),所述墙体(1)的外壁固定连接有沙盘边框(5),所述墙体(1)的上端面固定连接有第一撑板(7),所述第一撑板(7)的上端固定连接有多个第一电动伸缩杆(8),所述墙体(1)的上端面一角处固定连接有放置台(18),所述放置台(18)的上端固定连接有两个激光笔(17)。

2.根据权利要求1所述的一种墙面沙盘展陈台,其特征在于:所述操作台撑板(12)的上端固定连接有显示屏(11),所述操作台撑板(12)的下端固定连接有操作台底座(13)。

3.根据权利要求1所述的一种墙面沙盘展陈台,其特征在于:两个所述激光笔(17)的外壁均设置有按钮(15),两个所述激光笔(17)的外壁均设置有防滑纹(16)。

4.根据权利要求1所述的一种墙面沙盘展陈台,其特征在于:所述墙体(1)的外壁设置有控制面板(14)。

5.根据权利要求1所述的一种墙面沙盘展陈台,其特征在于:所述墙体(1)的下端固定连接有第二电动伸缩杆(9),所述第二电动伸缩杆(9)的下端固定连接有防滑垫(10)。

6.根据权利要求1所述的一种墙面沙盘展陈台,其特征在于:多个所述第一电动伸缩杆(8)的上端均固定连接有第二撑板(20),所述第二撑板(20)的上端固定连接有保护垫(19)。

7.根据权利要求1所述的一种墙面沙盘展陈台,其特征在于:所述墙体(1)的下端固定连接有多个万向轮(6)。

8.根据权利要求1所述的一种墙面沙盘展陈台,其特征在于:所述墙体(1)的内部设置有多个凳子(4),多个所述凳子(4)的外壁均设置有拉槽(3)。

一种墙面沙盘展陈台

技术领域

[0001] 本实用新型涉及墙面沙盘技术领域,尤其涉及一种墙面沙盘展陈台。

背景技术

[0002] 沙盘是根据地形图、航空像片或实地地形,按一定的比例关系,用泥沙、黏土、塑胶和其它材料堆制的模型。通常可以用作军事沙盘、地形沙盘、建筑沙盘。

[0003] 沙盘既有地形式,也有墙面式,现有技术中,部分墙面沙盘难以运输,更不方便调节位置,观看者在观察过程中累了或者遇到头晕不舒服时,需要椅子或者凳子坐下来休息,指导员在讲解过程中,会遇到较高位置的地方,很难讲解给顾客听。因此,本领域技术人员提供了一种墙面沙盘展陈台,以解决上述背景技术中提出的问题。

实用新型内容

[0004] 本实用新型的目的是为了解决现有技术中存在的缺点,而提出的一种墙面沙盘展陈台,本沙盘展陈台对比现有展陈台,该装置属于贴墙式沙盘,墙体上端和底端均设置有第一电动伸缩杆和第二电动伸缩杆,调节好位置后,即可使用控制面板,使上端顶墙,下端撑地,两者固定,上端贴墙面设置有保护垫,防止对楼层板造成损伤,墙体下端设置有抽拉式凳子,观看者在观察过程中累了,可拉出凳子坐下休息,缓解疲劳,极大的提高了该装置的便捷性。

[0005] 为实现上述目的,本实用新型提供了如下技术方案:一种墙面沙盘展陈台,包括墙体和操作台撑板,所述墙体的外壁固定连接有沙盘池,所述墙体的外壁固定连接有沙盘边框,所述墙体的上端面固定连接有第一撑板,所述第一撑板的上端固定连接有多个第一电动伸缩杆,所述墙体的上端面一角处固定连接有放置台,所述放置台的上端固定连接有两个激光笔;

[0006] 通过上述技术方案,该装置属于贴墙式沙盘,墙体上端和底端均设置有第一电动伸缩杆和第二电动伸缩杆,调节好位置后,即可使用控制面板,使上端顶墙,下端撑地,两者固定,上端贴墙面设置有保护垫,防止对楼层板造成损伤,墙体下端设置有抽拉式凳子,观看者在观察过程中累了,可拉出凳子坐下休息,缓解疲劳,极大的提高了该装置的便捷性。

[0007] 进一步地,所述操作台撑板的上端固定连接有显示屏,所述操作台撑板的下端固定连接有操作台底座;

[0008] 通过上述技术方案,通过操作台,可直接使需要的部分内容投影到墙面沙盘中,方便观看者浏览。

[0009] 进一步地,两个所述激光笔的外壁均设置有按钮,两个所述激光笔的外壁均设置有防滑纹;

[0010] 通过上述技术方案,当观看者越来越多的时候,显示屏已经满足不了观看者需求的同时,指导员可借助激光笔展示给观看者观看,观看者也可自行使用激光笔观看。

[0011] 进一步地,所述墙体的外壁设置有控制面板;

[0012] 通过上述技术方案,通过控制面板,可对墙体的第一电动伸缩杆和第二电动伸缩杆进行调节固定。

[0013] 进一步地,所述墙体的下端固定连接有第二电动伸缩杆,所述第二电动伸缩杆的下端固定连接有防滑垫;

[0014] 通过上述技术方案,通过第二电动伸缩杆,可进行对墙体的底部进行固定,第二电动伸缩杆的一端设置有防滑垫,使墙体能够更稳定。

[0015] 进一步地,多个所述第一电动伸缩杆的上端均固定连接有第二撑板,所述第二撑板的上端固定连接有保护垫;

[0016] 通过上述技术方案,通过调节第一电动伸缩杆,与天花板固定连接,直接接触会损坏天花板的美观,增加保护垫为了使天花板不受损伤,如遇到不平整的天花板,也可当作缓冲机构,使其稳定固定。

[0017] 进一步地,所述墙体的下端固定连接有多个万向轮;

[0018] 通过上述技术方案,通过底部万向轮,可进行对墙面沙盘调节固定位置,运输过程中也能起到非常好的作用。

[0019] 进一步地,所述墙体的内部设置有多个凳子,多个所述凳子的外壁均设置有拉槽;

[0020] 通过上述技术方案,通过墙体下端设置多个凳子,观看者走了很久累了,可借此休息一会,缓解疲劳,凳子外侧设置了拉槽,方便观看者拿取。

[0021] 本实用新型具有如下有益效果:

[0022] 1、本实用新型提出的一种墙面沙盘展陈台,本墙面沙盘展陈台对比现有墙面沙盘展陈台,该装置主要考虑沙盘展陈台开放,会有很多观看者前来观看,大部分成年人都会携带小朋友一同观看,避免不了小朋友来回乱跑,防止撞上沙盘展陈台,造成不良好的后果,在装置的上下两端分别设置了第一电动伸缩杆和第二电动伸缩杆,因此来固定沙盘展陈台,第一电动伸缩杆的上端还设置了保护垫,防止调节力度过猛,损坏天花板。

[0023] 2、本实用新型提出的一种墙面沙盘展陈台,本墙面沙盘展陈台对比现有墙面沙盘展陈台,沙盘展陈台一般设置在很大的商场里,开放时期,观看者陆陆续续会越来越多,观看者会有老人也有小朋友,观看者逛了很久,身体可能会有些疲劳,想借个凳子休息一下,缓解疲劳,该装置的下端设置了多个抽拉式凳子,观看者累了可借此休息一会,凳子外侧设置了拉槽,方便观看者拿取。

[0024] 3、本实用新型提出的一种墙面沙盘展陈台,本墙面沙盘展陈台对比现有墙面沙盘展陈台,部分墙面沙盘展陈台难以运输,一般是固定在某个位置,不能更换位置,该装置下端设置了多个万向轮,方便运输的同时,也方便随时更换位置,当观看者越来越多的时候,显示屏已经满足不了观看者需求的同时,指导员可借助激光笔展示给观看者观看,观看者也可自行使用激光笔观看。

附图说明

[0025] 图1为本实用新型提出的一种墙面沙盘展陈台的正视图;

[0026] 图2为本实用新型提出的一种墙面沙盘展陈台的立体示意图;

[0027] 图3为本实用新型提出的一种墙面沙盘展陈台的剖视图;

[0028] 图4为图2中B处的放大图;

[0029] 图5为图2中A处的放大图。

[0030] 图例说明:

[0031] 1、墙体;2、沙盘池;3、拉槽;4、凳子;5、沙盘边框;6、万向轮;7、第一撑板;8、第一电动伸缩杆;9、第二电动伸缩杆;10、防滑垫;11、显示屏;12、操作台撑板;13、操作台底座;14、控制面板;15、按钮;16、防滑纹;17、激光笔;18、放置台;19、保护垫;20、第二撑板。

具体实施方式

[0032] 下面将结合本实用新型实施例中的附图,对本实用新型实施例中的技术方案进行清楚、完整地描述,显然,所描述的实施例仅仅是本实用新型一部分实施例,而不是全部的实施例。基于本实用新型中的实施例,本领域普通技术人员在没有做出创造性劳动前提下所获得的所有其他实施例,都属于本实用新型保护的范围。

[0033] 参照图1-5,本实用新型提供的一种实施例:一种墙面沙盘展陈台,包括墙体1和操作台撑板12,墙体1的外壁固定连接有沙盘池2,墙体1的外壁固定连接有沙盘边框5,墙体1的上端面固定连接有第一撑板7,第一撑板7的上端固定连接有多个第一电动伸缩杆8,墙体1的上端面一角处固定连接有放置台18,放置台18的上端固定连接有两个激光笔17,该装置属于贴墙式沙盘,墙体1上端和底端均设置有第一电动伸缩杆8和第二电动伸缩杆9,调节好位置后,即可使用控制面板14,使上端顶墙,下端撑地,两者固定,上端贴墙面设置有保护垫19,防止对楼层板造成损伤,墙体1下端设置有抽拉式凳子4,观看者在观察过程中累了,可拉出凳子4坐下休息,缓解疲劳,极大的提高了该装置的便捷性。

[0034] 操作台撑板12的上端固定连接有显示屏11,操作台撑板12的下端固定连接有操作台底座13,通过操作台,可直接使需要的部分内容投影到墙面沙盘中,方便观看者浏览,两个激光笔17的外壁均设置有按钮15,两个激光笔17的外壁均设置有防滑纹16,当观看者越来越多的时候,显示屏11已经满足不了观看者需求的同时,指导员可借助激光笔17展示给观看者观看,观看者也可自行使用激光笔17观看,墙体1的外壁设置有控制面板14,通过控制面板14,可对墙体1的第一电动伸缩杆8和第二电动伸缩杆9进行调节固定,墙体1的下端固定连接有第二电动伸缩杆9,第二电动伸缩杆9的下端固定连接有防滑垫10,通过第二电动伸缩杆9,可进行对墙体1的底部进行固定,第二电动伸缩杆9的一端设置有防滑垫10,使墙体1能够更稳定,多个第一电动伸缩杆8的上端均固定连接有第二撑板20,第二撑板20的上端固定连接有保护垫19,通过调节第一电动伸缩杆8,与天花板固定连接,直接接触会损坏天花板的美观,增加保护垫19为了使天花板不受损伤,如遇到不平整的天花板,也可当作缓冲机构,使其稳定固定,墙体1的下端固定连接有多个万向轮6,通过底部万向轮6,可进行对墙面沙盘调节固定位置,运输过程中也能起到非常好的作用,墙体1的内部设置有多个凳子4,多个凳子4的外壁均设置有拉槽3,通过墙体1下端设置多个凳子4,观看者走了很久累了,可借此休息一会,缓解疲劳,凳子4外侧设置了拉槽3,方便观看者拿取。

[0035] 工作原理:本实用新型使用时,该装置属于贴墙式沙盘,墙体1上端和底端均设置有第一电动伸缩杆8和第二电动伸缩杆9,调节好位置后,即可使用控制面板14,使上端顶墙,下端撑地,两者固定,上端贴墙面设置有保护垫19,防止对天花板造成损伤,该装置的下端设置了多个抽拉式凳子4,观看者累了可借此休息一会,凳子4外侧设置了拉槽3,方便观看者拿取,该装置下端设置了多个万向轮6,方便运输的同时,也方便随时更换位置,当观看

者越来越多的时候,显示屏11已经满足不了观看者需求的同时,指导员可借助激光笔17展示给观看者观看,观看者也可自行使用激光笔17观看。

[0036] 最后应说明的是:以上所述仅为本实用新型的优选实施例而已,并不用于限制本实用新型,尽管参照前述实施例对本实用新型进行了详细的说明,对于本领域的技术人员来说,其依然可以对前述各实施例所记载的技术方案进行修改,或者对其中部分技术特征进行等同替换,凡在本实用新型的精神和原则之内,所作的任何修改、等同替换、改进等,均应包含在本实用新型的保护范围之内。

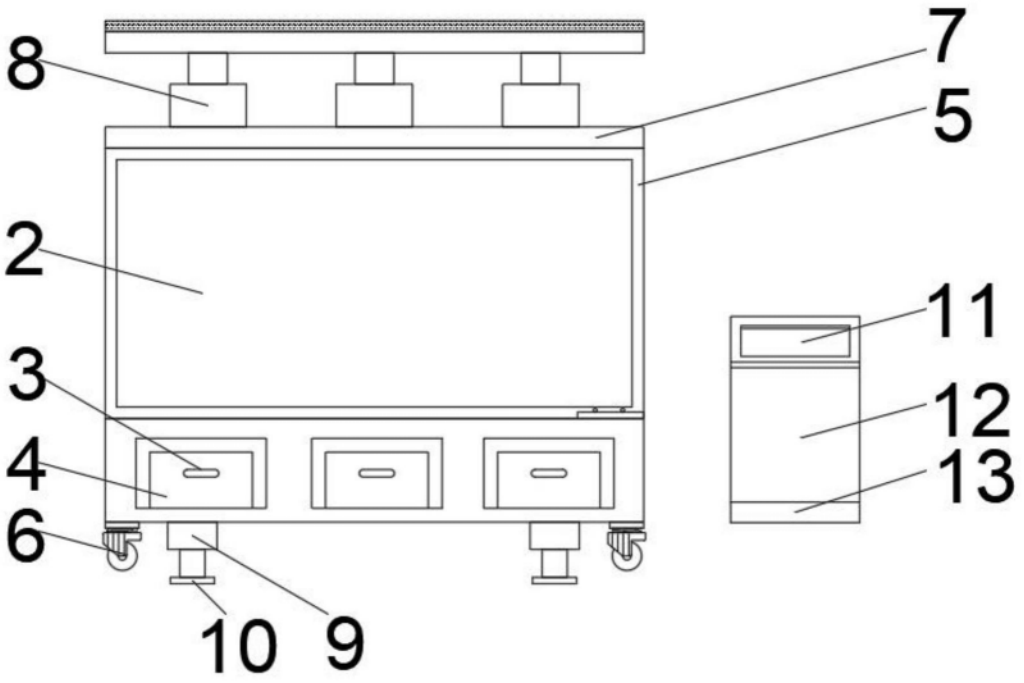

图1

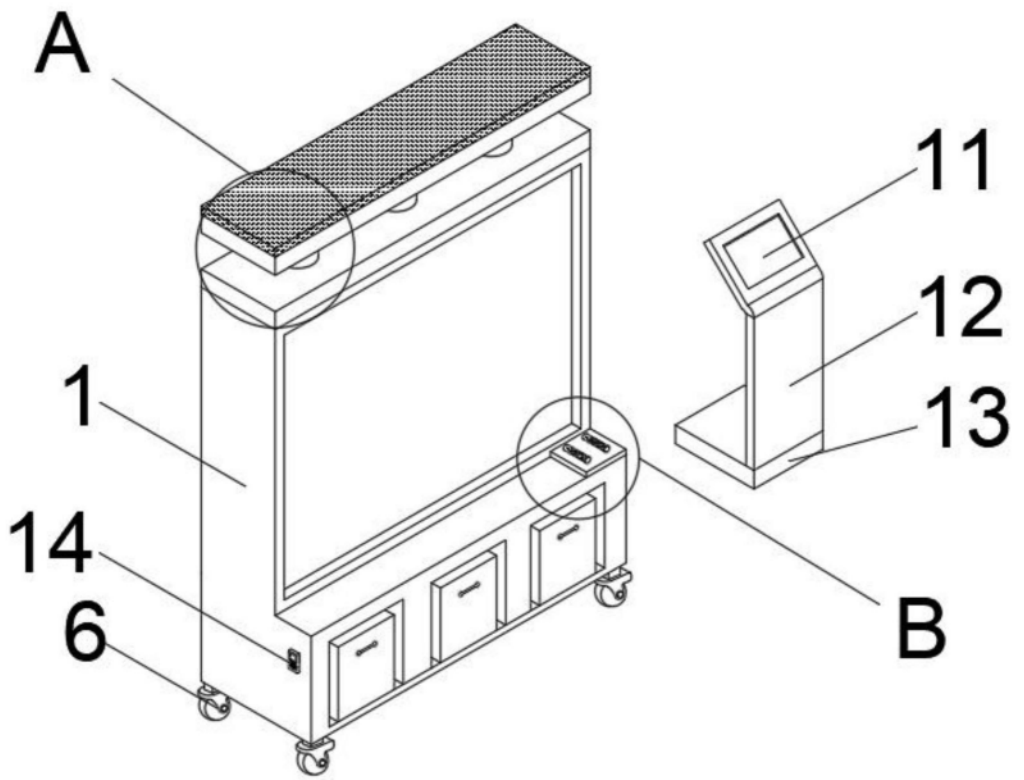

图2

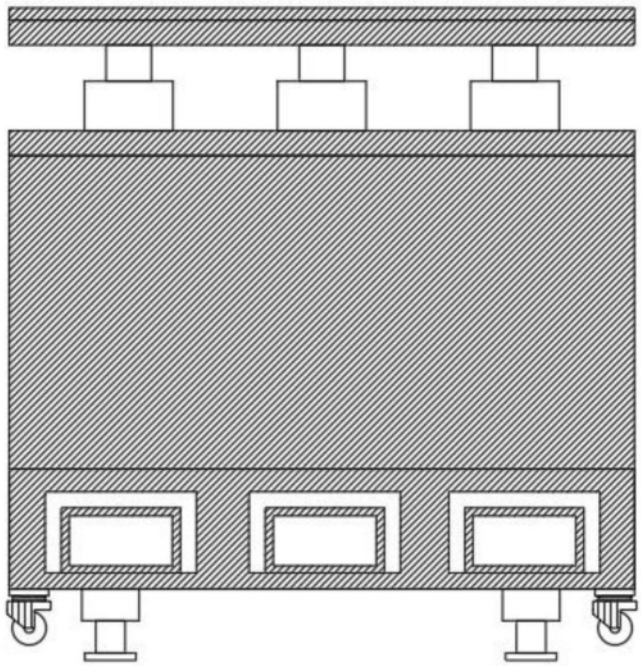

图3

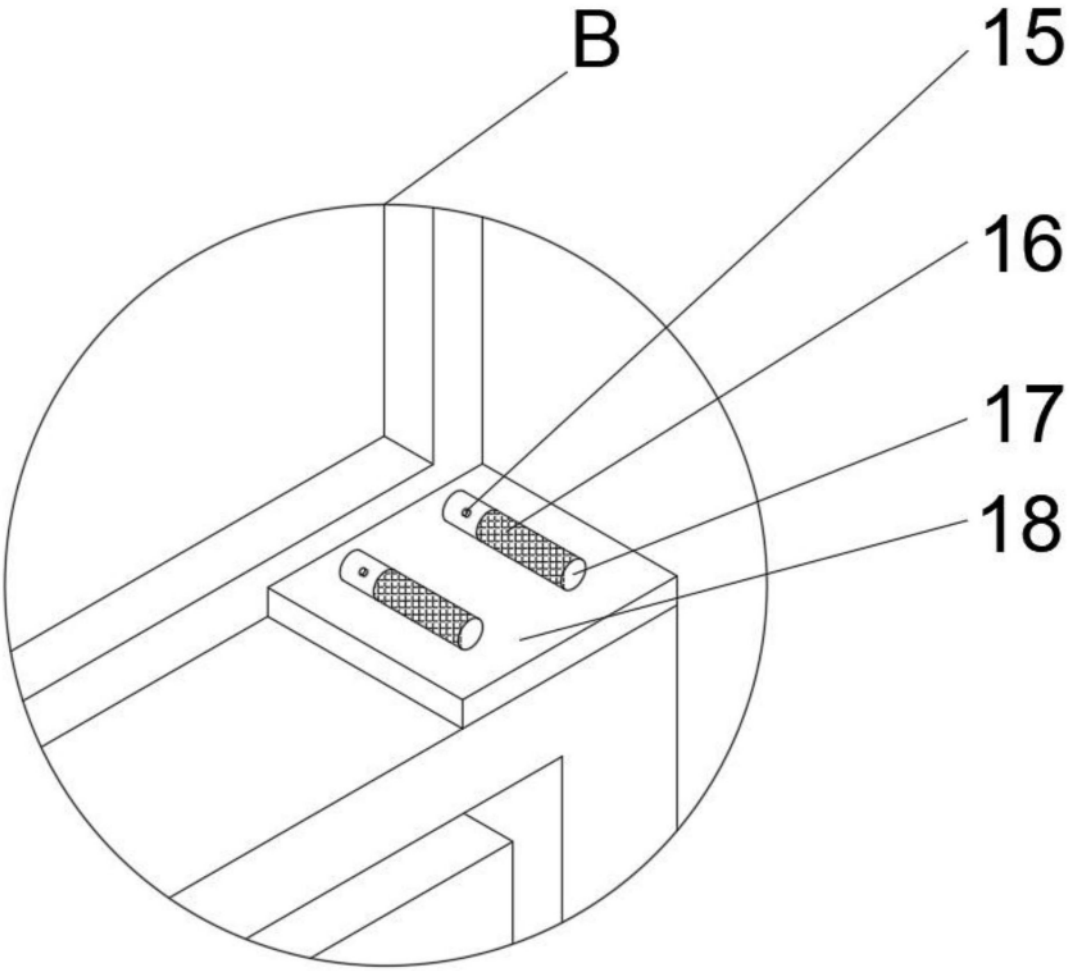

图4

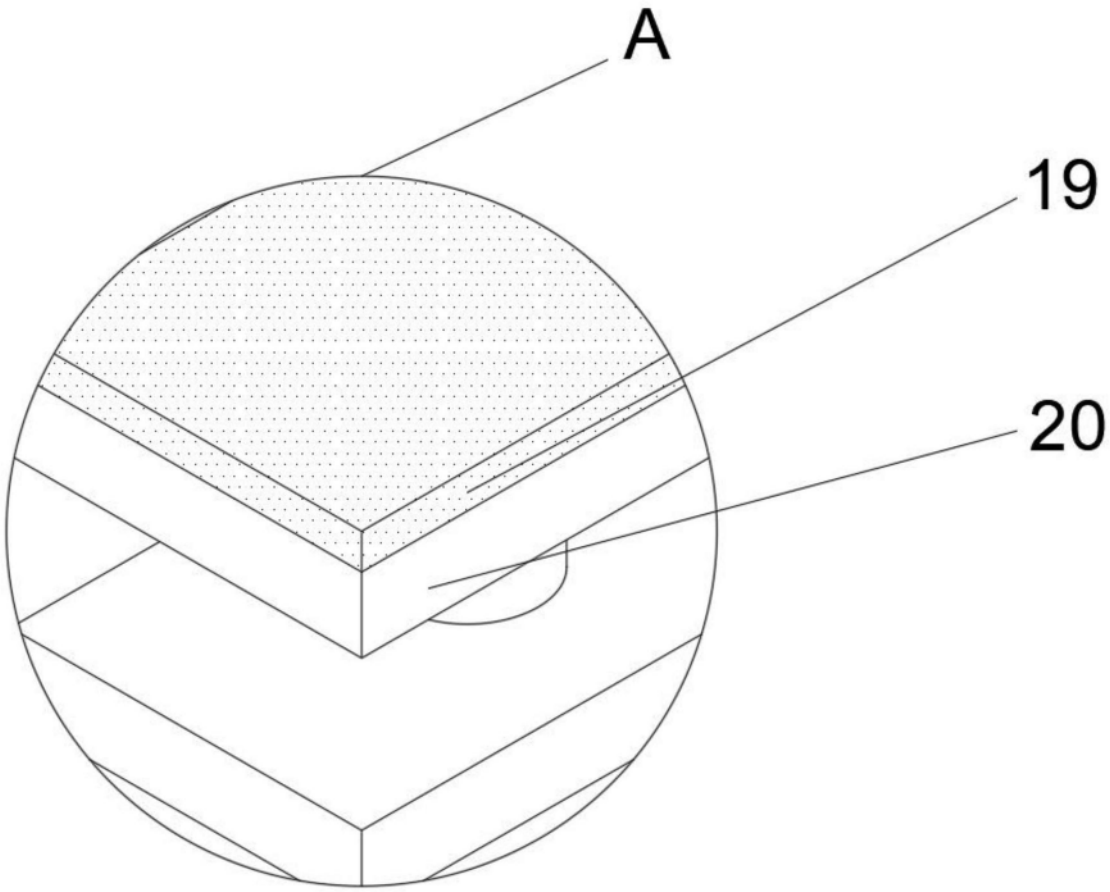

图5