(19)国家知识产权局

(12)实用新型专利

(10)授权公告号 CN 219699594 U
(45)授权公告日 2023.09.19

(21)申请号 202223508282.5

(22)申请日 2022.12.28

(73)专利权人 西华大学
地址 610039 四川省成都市郫都区红光大道9999号

(72)发明人 汤文龙 庄其涛 董霖

(51)Int.Cl.
A47J 17/04(2006.01)

权利要求书1页 说明书2页 附图2页

(54)实用新型名称

一种多功能水果剥皮刀

(57)摘要

本实用新型属于实用装置领域，公开了一种多功能水果剥皮刀，包括刀柄、推柄、刀片、挡片、以及刀套，所述刀柄采用高强度工程塑料保证装置的强度和轻便，所述推柄上表面设有沉头螺丝口以便固定刀片，所述挡片与所述刀柄相连，所述刀套通过所述挡片固定在所述刀柄上，本实用新型具有省时省力、剥皮效率高、使用时不脏手、不伤手等优点，操作简单成本低廉。

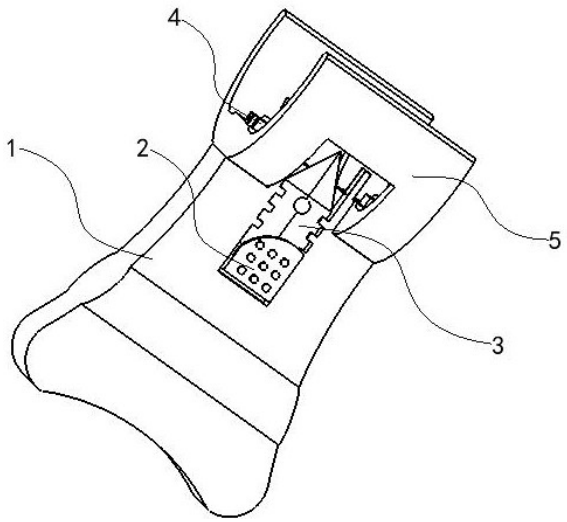

CN 219699594 U

1.一种多功能水果剥皮刀,其特征在于,包括刀柄(1)、推柄(2)、刀片(3)、挡片(4)、以及刀套(5),所述刀柄(1)采用高强度工程塑料保证装置的强度和轻便,所述推柄(2)上表面设有沉头螺丝口以便固定刀片(3),所述挡片(4)与所述刀柄(1)相连,所述刀套(5)通过所述挡片(4)固定在所述刀柄(1)上。

2.根据权利要求1所述的一种多功能水果剥皮刀,其特征在于所述刀柄(1)尾部具有向内凹陷的凹槽设计,且表面设有橡胶握把,便于手持使用。

3.根据权利要求1所述的一种多功能水果剥皮刀,其特征在于所述刀片(3)可以通过推柄(2)自由调节刀片(3)长度。

4.根据权利要求1所述的一种多功能水果剥皮刀,其特征在于,所述刀套(5)为半圆弧形可以依据实际使用情况移动挡片(4)将其从刀柄(1)上取下。

5.根据权利要求1所述的一种多功能水果剥皮刀,其特征在于,所述刀套(5)采用弹性塑料制造,内设方形观察孔。

一种多功能水果剥皮刀

技术领域

[0001] 本实用新型属于实用装置领域，具体涉及一种多功能水果剥皮刀。

背景技术

[0002] 柑橘，柚子因其果肉多汁且富含维C等多种维生素的特点大受人们的喜爱，但因其果皮厚实，剥皮时容易出现割伤人手、飞溅汁水、果肉破裂的问题，通常水果刀的刀身较长且与刀柄固为一体，剥皮时需要一手固定果体一手使用刀刃进行剥皮，这样操作不仅剥皮效率低且极易伤手，本实用新型结构简单，设有弹性半圆弧形刀套用于固定果体，内设观察口用于观察调整刀体长度，避免了上述情况。

发明内容

[0003] 本实用新型所要解决的技术问题便是针对现有水果如柑橘，柚子等水果皮较厚的水果剥皮难的问题，提供一种多功能水果剥皮刀，该装置结构简单，价格实惠，效率较高，能够在不脏手、不伤手的情况下剥去水果皮。

[0004] 本实用新型提供的技术方案是：包括刀柄、推柄、刀片、挡片、以及刀套，所述刀柄采用高强度工程塑料保证装置的强度和轻便，所述推柄上表面设有沉头螺丝口以便固定刀片，所述挡片与所述刀柄相连，所述刀套通过所述挡片固定在所述刀柄上，本实用新型具有省时省力、剥皮效率高、使用时不脏手、不伤手等优点，操作简单成本低廉。

[0005] 作为优选的，所述刀柄尾部具有向内凹陷的凹槽设计，且表面设有橡胶握把，便于手持使用。

[0006] 作为优选的，所述刀片可以通过推柄自由调节刀片长度。

[0007] 作为优选的，所述刀套为半圆弧形可以依据实际使用情况移动挡片将其从刀柄上取下。

[0008] 作为优选的，所述刀套采用弹性塑料制造，内设方形观察孔。

[0009] 本实用新型有益效果是：与现有技术相比，本实用新型的一种多功能水果剥皮刀其结构简单，使用方便能够针对果皮不同厚度的水果调整刀片长度避免割破果肉从而提高剥皮的质量，刀柄尾部向内凹陷表面设有橡胶握把，方便人为握持，刀柄上套有弹性刀套，其形状为半圆弧形用于紧密包裹固定水果防止汁水飞溅，且内设方形观察口用于观察刀片长度防止刀身过长割破果肉，当在果皮上留下刀口后，可将刀套取下调整刀片长度进一步使用刀刃切削果皮，在果皮厚度不大的情况下如苹果、梨子等水果也可直接取下刀套利用刀片的刀刃部分进行切削，大大提高了水果剥皮的效率和剥皮后果肉的质量。

附图说明

[0010] 图1为本实用新型总装结构示意图。

[0011] 图2为本实用新型刀套脱离刀柄时的结构示意图。

[0012] 图3为本实用新型俯视结构示意图。

[0013] 图中:1、刀柄;2、推柄;3、刀片;4、挡片;5、刀套。

具体实施方式

[0014] 下面将结合附图及具体实施例对本实用新型作进一步清晰,完整的描述,显然,所述的实例仅仅是本实用新型的一部分实施例子,而不是全部的实施举例,基于本实用新型中的实施例,本领域普通技术工人在没有任何创造性劳动前提下所获得的所有其他实施例,都属于本实用新型保护的范围。

[0015] 如图1至图3所示,一种多功能水果剥皮刀,其包括,刀柄1,推柄 2,刀片3、挡片4,刀套5具体的:一种多功能水果剥皮刀,其特征在于,包括刀柄1、推柄2、刀片3、挡片4、以及刀套5,所述刀柄1采用高强度工程塑料保证装置的强度和轻便,所述推柄2上表面设有沉头螺丝口以便固定刀片3,所述挡片4与所述刀柄1相连,所述刀套5通过所述挡片4固定在所述刀柄1上,本实用新型具有省时省力、剥皮效率高、使用时不脏手、不伤手等优点,操作简单成本低廉。

[0016] 本实施例中,所述刀柄1尾部具有向内凹陷的凹槽设计,且表面设有橡胶握把,便于手持使用。

[0017] 本实施例中,所述刀片3可以通过推柄2自由调节刀片3长度。

[0018] 本实施例中,所述刀套5为半圆弧形可以依据实际使用情况移动挡片4将其从刀柄1上取下。

[0019] 本实施例中,所述刀套5采用弹性塑料制造,内设方形观察孔。

[0020] 本实用新型的一种多功能水果剥皮刀在使用时,首先握持刀柄1通过刀套5将水果包裹固定在内,然后通过刀套5上的方形观察口观察刀片3的长度,通过推柄2对刀片3进行调整以免刀片3刀身过长割破果肉影响口感,当遇到苹果、梨子等果皮较薄的水果时可以转动挡片4将刀套5从刀柄1上取下,从而使用刀片3的刀刃部分完成对水果皮的切削。

[0021] 以上实施例仅用以说明本实用新型的技术方案而并非对其进行限制,凡未脱离本实用新型精神和范围的任何修改或者等同替换,其均应涵盖在本实用新型技术方案的范围内。

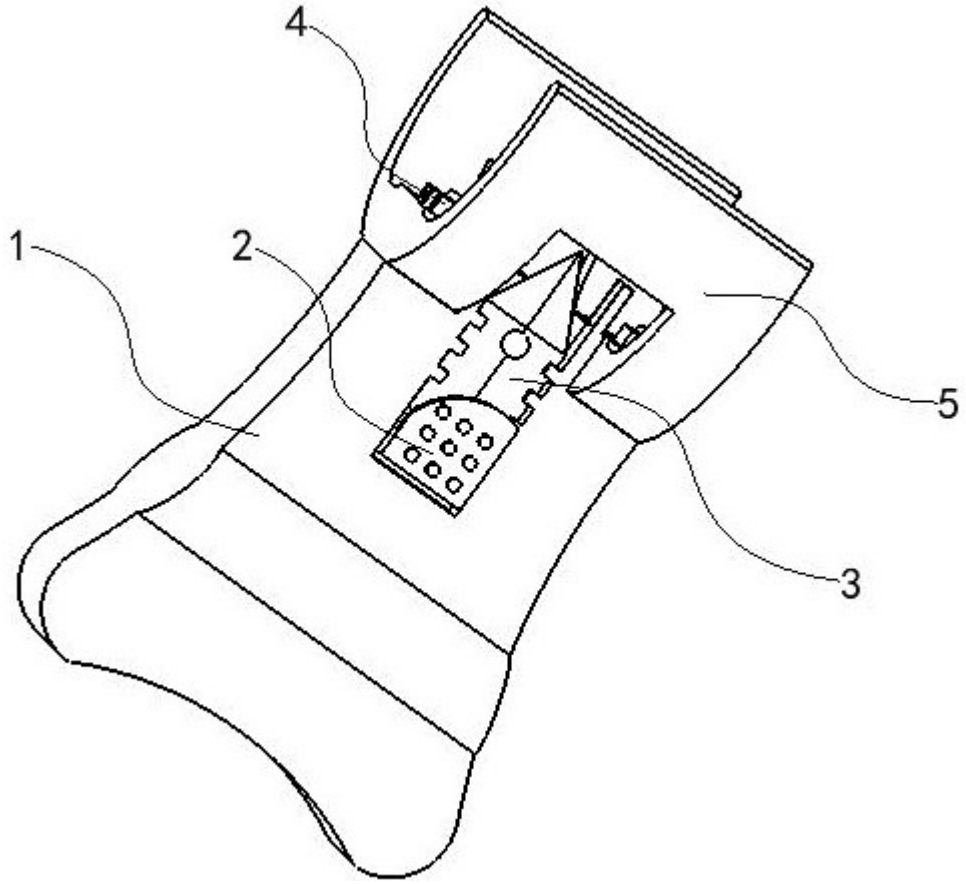

图1

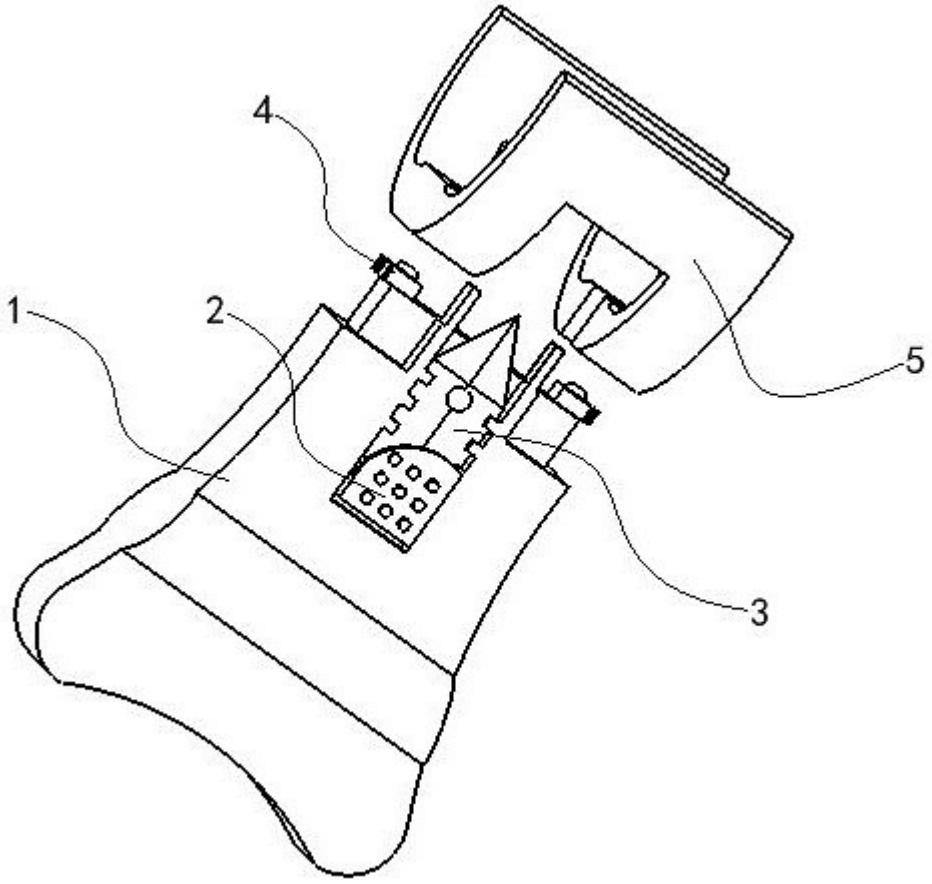

图2

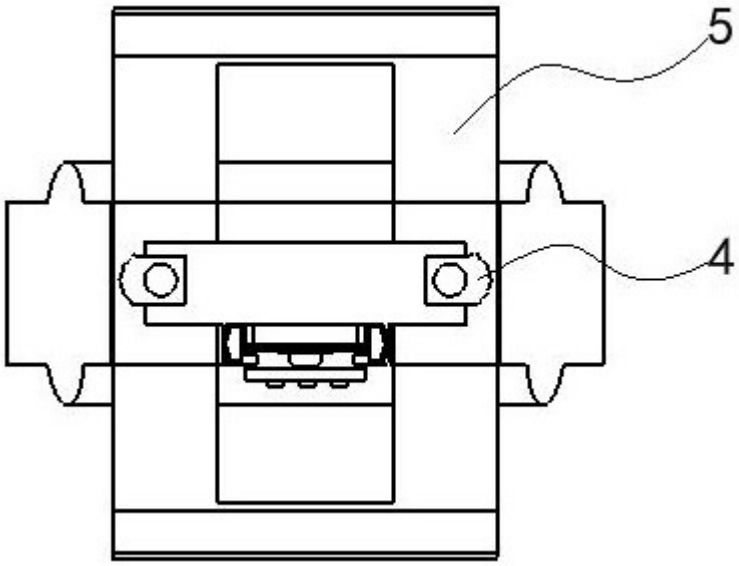

图3