(19)中华人民共和国国家知识产权局

(12)实用新型专利

(10)授权公告号 CN 213468804 U
(45)授权公告日 2021.06.18

(21)申请号 202021983270.6

(22)申请日 2020.09.11

(73)专利权人 四川莱克斯流体控制设备有限公司
地址 644300 四川省宜宾市长宁县开佛镇工业园区B区

(72)发明人 张佳琳

(74)专利代理机构 北京华仁联合知识产权代理有限公司 11588
代理人 周明新

(51)Int.Cl.
B08B 3/02(2006.01)
B08B 13/00(2006.01)

权利要求书1页 说明书3页 附图3页

(54)实用新型名称

一种阀门生产用清洗装置

(57)摘要

本实用新型属于清洗设备技术领域，尤其为一种阀门生产用清洗装置，针对现有的清洗装置中的清洗台大多固定不动，从而造成对零部件清洗不够彻底的问题，现提出如下方案，其包括机架，机架的内部转动安装有两个转盘，两个转盘的前侧均固定安装有圆轴，圆轴的外侧活动套设有中空框，中空框均滑动安装在机架的内部，两个中空框的底部固定安装有同一个升降板，机架的后侧转动安装有三个链轮，三个链轮上传动连接有同一个链条，位于两侧的两个链轮的前侧分别固定安装在两个转盘的后侧。本实用新型能够对零部件更好的清洗，通过设置的双向螺纹杆，从而能够对清洗的零部件进行一定的夹持处理，从而使得零部件在清洗的时候更加的稳定。

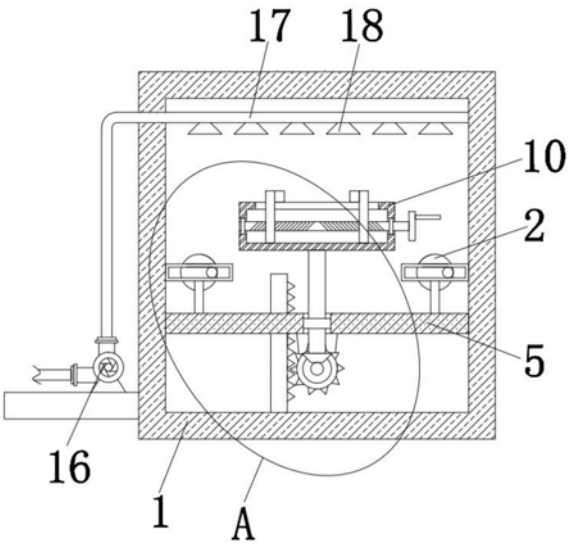

CN 213468804 U

1.一种阀门生产用清洗装置,包括机架(1),其特征在于,所述机架(1)的内部转动安装有两个转盘(2),两个转盘(2)的前侧均固定安装有圆轴(3),圆轴(3)的外侧活动套设有中空框(4),中空框(4)均滑动安装在机架(1)的内部,两个中空框(4)的底部固定安装有同一个升降板(5),机架(1)的后侧转动安装有三个链轮(13),三个链轮(13)上传动连接有同一个链条(14),位于两侧的两个链轮(13)的前侧分别固定安装在两个转盘(2)的后侧,升降板(5)的内部转动安装有转轴(6),转轴(6)的顶端固定安装有清洗台(10),升降板(5)的底部转动安装有两个锥齿轮(7)与一个齿轮(8),两个锥齿轮(7)相互啮合,两个锥齿轮(7)中的一个锥齿轮(7)的后侧固定安装在齿轮(8)的前侧,另一个锥齿轮(7)的顶部固定安装在转轴(6)的底端,齿轮(8)的外侧啮合有齿条(9),齿条(9)固定安装在机架(1)的底部内壁。

2.根据权利要求1所述的一种阀门生产用清洗装置,其特征在于,所述清洗台(10)的内部转动安装有双向螺纹杆(11),双向螺纹杆(11)的外侧螺纹连接有两个夹持杆(12)。

3.根据权利要求1所述的一种阀门生产用清洗装置,其特征在于,所述机架(1)的后侧固定安装有电机(15),电机(15)的输出轴与位于中间的链轮(13)固定连接。

4.根据权利要求1所述的一种阀门生产用清洗装置,其特征在于,所述机架(1)的外侧底部固定安装有抽水泵(16),抽水泵(16)的出水口连通有输水管(17),输水管(17)的输水口连通有多个喷头(18)。

5.根据权利要求1所述的一种阀门生产用清洗装置,其特征在于,所述清洗台(10)的顶部开设有通孔,两个夹持杆(12)的外侧均活动抵接在通孔的内侧。

6.根据权利要求2所述的一种阀门生产用清洗装置,其特征在于,所述双向螺纹杆(11)的一端延伸至清洗台(10)的外侧并固定安装有转盘的一侧,转盘的另一侧固定安装有把手。

一种阀门生产用清洗装置

技术领域

[0001] 本实用新型涉及清洗设备技术领域，尤其涉及一种阀门生产用清洗装置。

背景技术

[0002] 阀门是用来开闭管路、控制流向、调节和控制输送介质的参数(温度、压力和流量)的管路附件。根据其功能，可分为关断阀、止回阀、调节阀等。阀门是流体输送系统中的控制部件，具有截止、调节、导流、防止逆流、稳压、分流或溢流泄压等功能。用于流体控制系统的阀门，从最简单的截止阀到极为复杂的自控系统中所用的各种阀门，其品种和规格相当繁多。阀门可用于控制空气、水、蒸汽、各种腐蚀性介质、泥浆、油品、液态金属和放射性介质等各种类型流体的流动。

[0003] 现有的清洗装置中的清洗台大多固定不动，从而造成对零部件清洗不够彻底的缺点，因此我们提出了一种阀门生产用清洗装置用于解决上述问题。

实用新型内容

[0004] 本实用新型的目的是为了解决现有的清洗装置中的清洗台大多固定不动，从而造成对零部件清洗不够彻底的缺点，而提出的一种阀门生产用清洗装置。

[0005] 为了实现上述目的，本实用新型采用了如下技术方案：

[0006] 一种阀门生产用清洗装置，包括机架，所述机架的内部转动安装有两个转盘，两个转盘的前侧均固定安装有圆轴，圆轴的外侧活动套设有中空框，中空框均滑动安装在机架的内部，两个中空框的底部固定安装有同一个升降板，机架的后侧转动安装有三个链轮，三个链轮上传动连接有同一个链条，位于两侧的两个链轮的前侧分别固定安装在两个转盘的后侧，升降板的内部转动安装有转轴，转轴的顶端固定安装有清洗台，升降板的底部转动安装有两个锥齿轮与一个齿轮，两个锥齿轮相互啮合，两个锥齿轮中的一个锥齿轮的后侧固定安装在齿轮的前侧，另一个锥齿轮的顶部固定安装在转轴的底端，齿轮的外侧啮合有齿条，齿条固定安装在机架的底部内壁。

[0007] 优选的，所述清洗台的内部转动安装有双向螺纹杆，双向螺纹杆的外侧螺纹连接有两个夹持杆，通过设置的双向螺纹杆，人工转动把手从而使得双向螺纹杆转动，从而使得两个夹持杆得到水平方向相互靠近或者相互远离的运动，从而能够对清洗的零部件进行一定的夹持处理。

[0008] 优选的，所述机架的后侧固定安装有电机，电机的输出轴与位于中间的链轮固定连接，通过设置的电机，驱动电机从而使得链轮同步转动，从而带动两个转盘同步的转动，从而使得两个圆轴同步转动，从而使得两个中空框得到竖直方向的往复运动，从而带动升降板得到相同的运动，从而使得齿轮得到同样的竖直运动，通过设置的齿条从而使得齿轮在进行竖直方向的运动的同时进行转动，从而使得锥齿轮得到与齿轮同样的运动，最后带动转轴得到竖直移动的同时进行转动，从而使得清洗台得到同样的运作，从而使得清洗台顶部的零部件能够更好的被清洗。

[0009] 优选的，所述机架的外侧底部固定安装有抽水泵，抽水泵的出水口连通有输水管，输水管的输水口连通有多个喷头，通过设置的抽水泵，从而使得外界的水能够输送到输水管的内部并由喷头喷出，从而对零部件进行清洗处理。

[0010] 优选的，所述清洗台的顶部开设有通孔，两个夹持杆的外侧均活动抵接在通孔的内侧，通过设置的通孔，从而对夹持杆的运动起到导向的作用。

[0011] 优选的，所述双向螺纹杆的一端延伸至清洗台的外侧并固定安装有转盘的一侧，转盘的另一侧固定安装有把手，通过设置的把手从而使得人工转动双向螺纹杆的时候起到省力的作用。

[0012] 本实用新型中，所述的一种阀门生产用清洗装置，通过设置的转盘，驱动电机从而使得链轮同步转动，从而带动两个转盘同步的转动，从而使得两个圆轴同步转动，从而使得两个中空框得到竖直方向的往复运动，从而带动升降板得到相同的运动，从而使得齿轮得到同样的竖直运动，通过设置的齿条从而使得齿轮在进行竖直方向的运动的同时进行转动，从而使得锥齿轮得到与齿轮同样的运动，最后带动转轴得到竖直移动的同时进行转动，从而使得清洗台得到同样的运作，从而使得清洗台顶部的零部件能够更好的被清洗；

[0013] 本实用新型通过设置的双向螺纹杆，人工转动把手从而使得双向螺纹杆转动，从而使得两个夹持杆得到水平方向相互靠近或者相互远离的运动，从而能够对清洗的零部件进行一定的夹持处理，从而使得零部件在清洗的时候更加的稳定。

附图说明

[0014] 图1为本实用新型提出的一种阀门生产用清洗装置的结构示意图；

[0015] 图2为本实用新型提出的一种阀门生产用清洗装置的A部分的结构示意图；

[0016] 图3为本实用新型提出的一种阀门生产用清洗装置的后视图。

[0017] 图中：1、机架；2、转盘；3、圆轴；4、中空框；5、升降板；6、转轴；7、锥齿轮；8、齿轮；9、齿条；10、清洗台；11、双向螺纹杆；12、夹持杆；13、链轮；14、链条；15、电机；16、抽水泵；17、输水管；18、喷头。

具体实施方式

[0018] 下面将结合本实用新型实施例中的附图，对本实用新型实施例中的技术方案进行清楚、完整地描述，显然，所描述的实施例仅仅是本实用新型一部分实施例，而不是全部的实施例。

[0019] 参照图1-3，一种阀门生产用清洗装置，包括机架1，机架1的内部转动安装有两个转盘2，两个转盘2的前侧均固定安装有圆轴3，圆轴3的外侧活动套设有中空框4，中空框4均滑动安装在机架1的内部，两个中空框4的底部固定安装有同一个升降板5，机架1的后侧转动安装有三个链轮13，三个链轮13上传动连接有同一个链条14，位于两侧的两个链轮13的前侧分别固定安装在两个转盘2的后侧，升降板5的内部转动安装有转轴6，转轴6的顶端固定安装有清洗台10，升降板5的底部转动安装有两个锥齿轮7与一个齿轮8，两个锥齿轮7相互啮合，两个锥齿轮7中的一个锥齿轮7的后侧固定安装在齿轮8的前侧，另一个锥齿轮7的顶部固定安装在转轴6的底端，齿轮8的外侧啮合有齿条9，齿条9固定安装在机架1的底部内壁。

[0020] 本实用新型中，清洗台10的内部转动安装有双向螺纹杆11，双向螺纹杆11的外侧螺纹连接有两个夹持杆12，通过设置的双向螺纹杆11，人工转动把手从而使得双向螺纹杆11转动，从而使得两个夹持杆12得到水平方向相互靠近或者相互远离的运动，从而能够对清洗的零部件进行一定的夹持处理。

[0021] 本实用新型中，机架1的后侧固定安装有电机15，电机15的输出轴与位于中间的链轮13固定连接，通过设置的电机15，驱动电机15从而使得链轮13同步转动，从而带动两个转盘2同步的转动，从而使得两个圆轴3同步转动，从而使得两个中空框4得到竖直方向的往复运动，从而带动升降板5得到相同的运动，从而使得齿轮8得到同样的竖直运动，通过设置的齿条9从而使得齿轮8在进行竖直方向的运动的同时进行转动，从而使得锥齿轮7得到与齿轮8同样的运动，最后带动转轴6得到竖直移动的同时进行转动，从而使得清洗台10得到同样的运作，从而使得清洗台10顶部的零部件能够更好的被清洗。

[0022] 本实用新型中，机架1的外侧底部固定安装有抽水泵16，抽水泵16的出水口连通有输水管17，输水管17的输水口连通有多个喷头18，通过设置的抽水泵16，从而使得外界的水能够输送到输水管17的内部并由喷头18喷出，从而对零部件进行清洗处理。

[0023] 本实用新型中，清洗台10的顶部开设有通孔，两个夹持杆12的外侧均活动抵接在通孔的内侧，通过设置的通孔，从而对夹持杆12的运动起到导向的作用。

[0024] 本实用新型中，双向螺纹杆11的一端延伸至清洗台10的外侧并固定安装有转盘的一侧，转盘的另一侧固定安装有把手，通过设置的把手从而使得人工转动双向螺纹杆11的时候起到省力的作用。

[0025] 该清洗装置的工作原理如下：通过设置的双向螺纹杆11，人工转动把手从而使得双向螺纹杆11转动，从而使得两个夹持杆12得到水平方向相互靠近或者相互远离的运动，从而能够对清洗的零部件进行一定的夹持处理，从而使得零部件在清洗的时候更加的稳定，其次通过设置的转盘2，驱动电机15从而使得链轮13同步转动，从而带动两个转盘2同步的转动，从而使得两个圆轴3同步转动，从而使得两个中空框4得到竖直方向的往复运动，从而带动升降板5得到相同的运动，从而使得齿轮8得到同样的竖直运动，通过设置的齿条9从而使得齿轮8在进行竖直方向的运动的同时进行转动，从而使得锥齿轮7得到与齿轮8同样的运动，最后带动转轴6得到竖直移动的同时进行转动，从而使得清洗台10得到同样的运作，从而使得清洗台10顶部的零部件能够更好的被清洗。

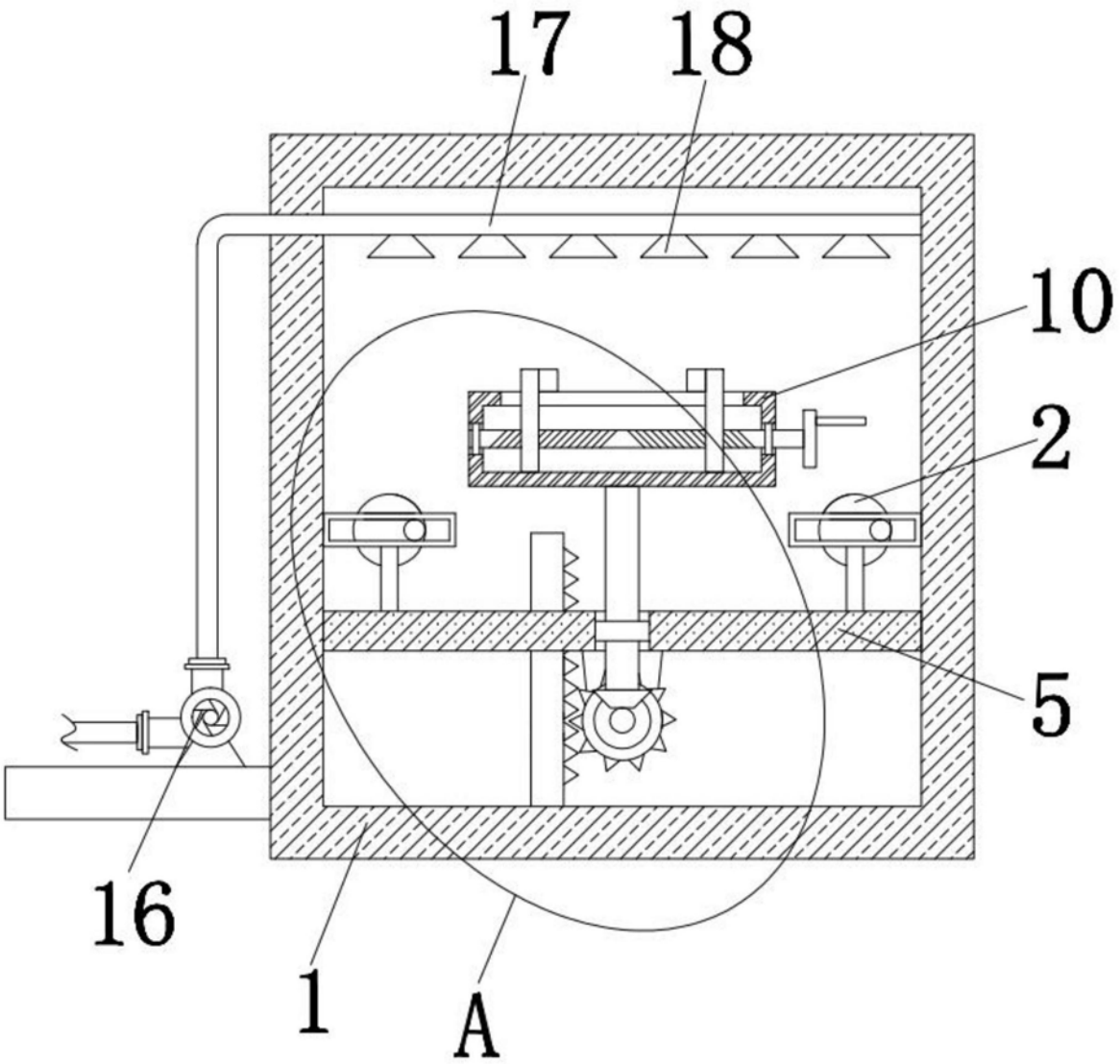

图1

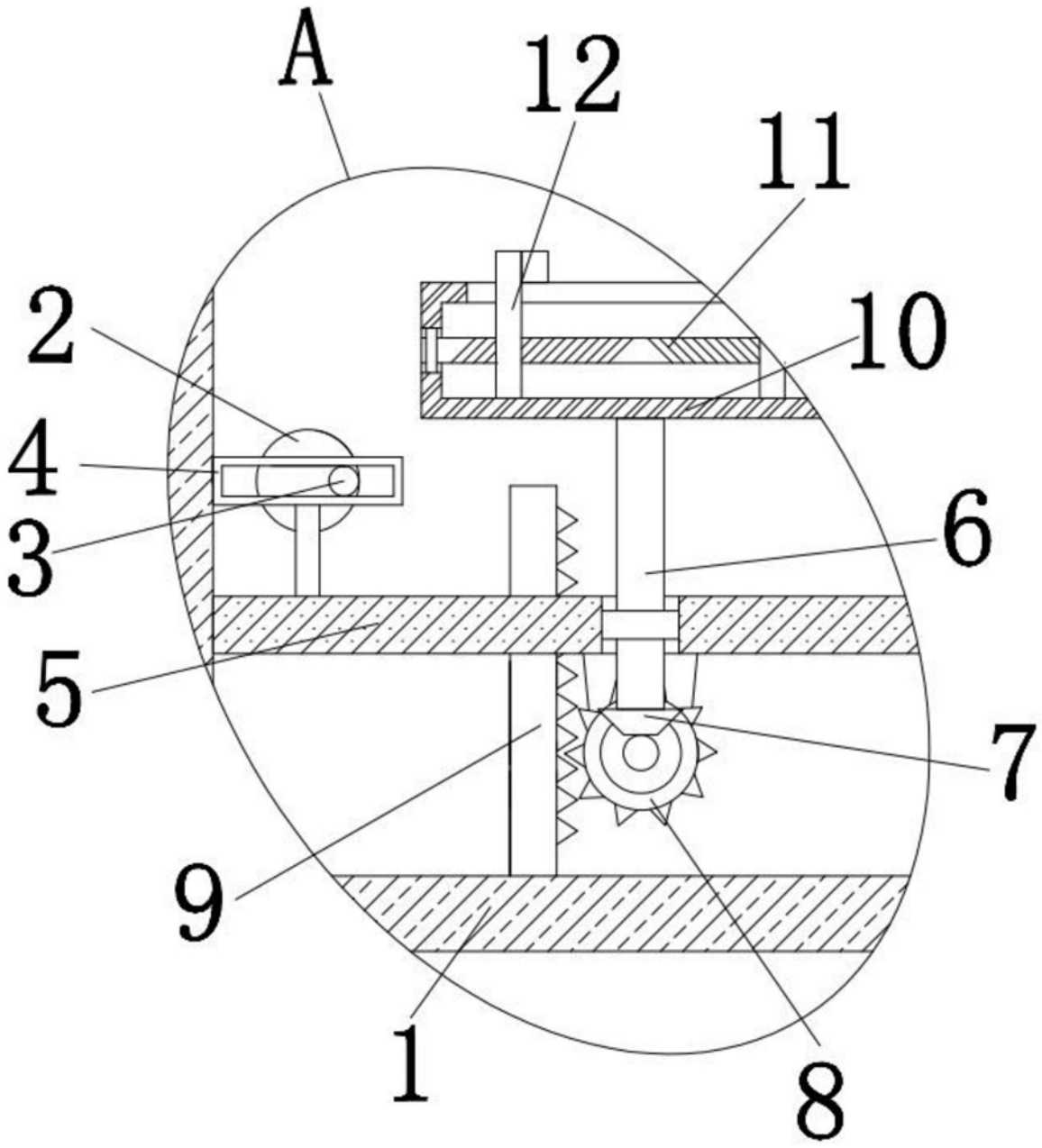

图2

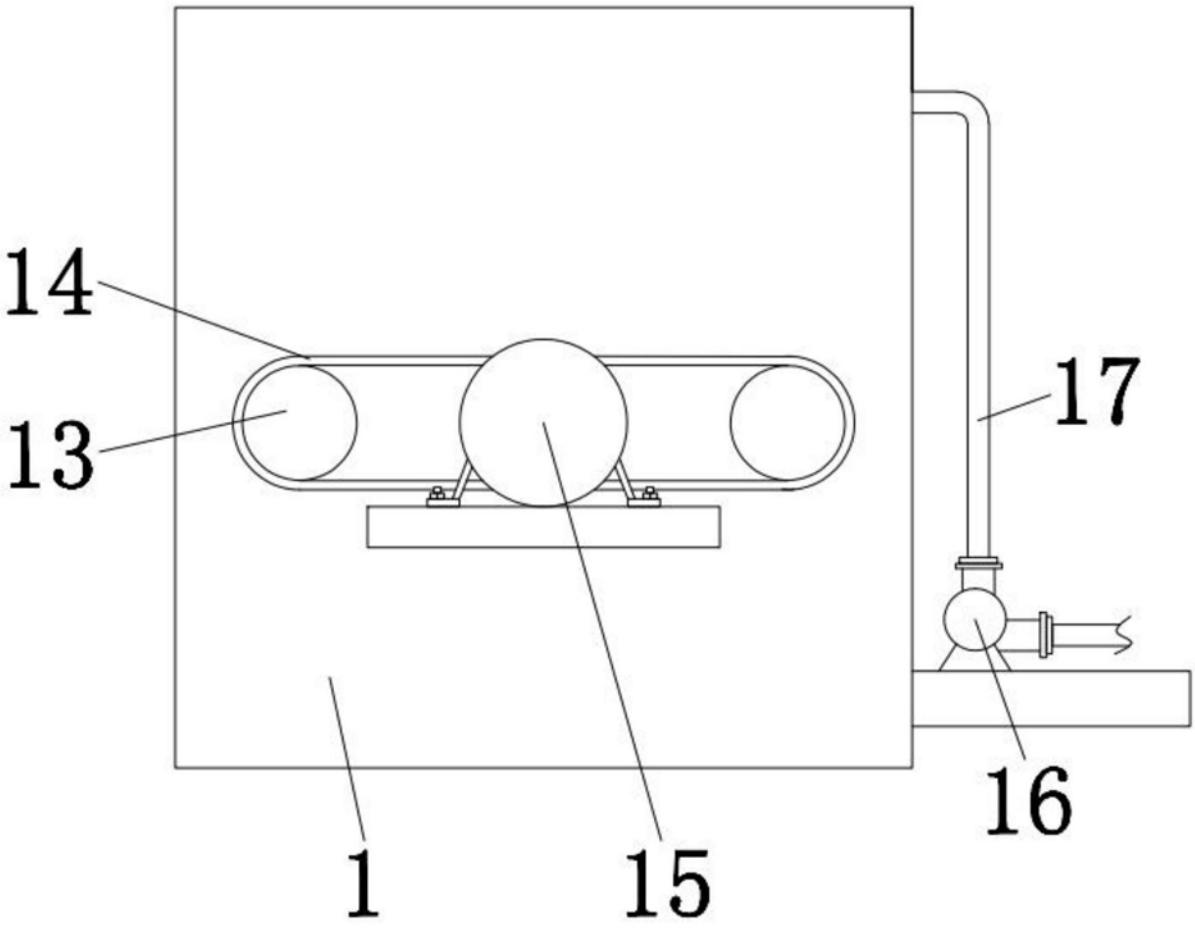

图3