(19)中华人民共和国国家知识产权局

(12)实用新型专利

(10)授权公告号 CN 216008030 U
(45)授权公告日 2022.03.11

(21)申请号 202122032778.9

(22)申请日 2021.08.26

(73)专利权人 贺彬
地址 276800 山东省日照市临沂路269号农检中心523房间

(72)发明人 贺彬 刘芳

(51)Int.Cl.
E04H 17/00(2006.01)
E04H 17/16(2006.01)
E01F 9/669(2016.01)
E01F 9/615(2016.01)

权利要求书1页 说明书3页 附图3页

(54)实用新型名称

一种建筑工程安全防护装置

(57)摘要

本实用新型公开了一种建筑工程安全防护装置，包括底座、第一固定块、第二旋转轴、第二固定块、手动伸缩杆和顶板和连接板，所述底座一侧固定安装有第一固定块，所述第一固定块顶部固定安装有第一旋转轴，所述第一旋转轴底部固定安装有第一活动板，所述第一活动板顶部一侧设置有固定螺栓，所述底座另一端固定安装有第二固定块，所述第二固定块顶部固定安装有第三旋转轴，所述第三旋转轴顶部固定安装有第二活动板。本实用新型通过在进行使用时可将固定杆上的网状围栏拉出进行使用，且橡胶防滑层与凸起块可有效保证收拉的成功率，在不使用时可将网状围栏进行收纳，不占用空间。

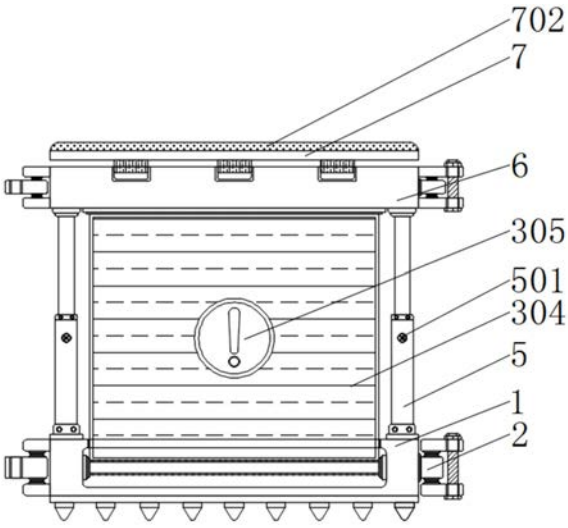

CN 216008030 U

1.一种建筑工程安全防护装置,包括底座(1)、第一固定块(2)、第二旋转轴(3)、第二固定块(4)、手动伸缩杆(5)和顶板(6)和连接板(7),其特征在于:所述底座(1)一侧固定安装有第一固定块(2),所述第一固定块(2)顶部固定安装有第一旋转轴(201),所述第一旋转轴(201)底部固定安装有第一活动板(202),所述第一活动板(202)顶部一侧设置有固定螺栓(203),所述底座(1)另一端固定安装有第二固定块(4),所述第二固定块(4)顶部固定安装有第三旋转轴(401),所述第三旋转轴(401)顶部固定安装有第二活动板(402),所述底座(1)内部设置有第二旋转轴(3),所述第二旋转轴(3)一侧固定安装有固定杆(301),所述固定杆(301)表面设置有橡胶防滑层(302),所述橡胶防滑层(302)表面设置有凸起块(303),所述固定杆(301)顶部设置有网状围栏(304),所述底座(1)顶部两侧固定安装有手动伸缩杆(5),所述手动伸缩杆(5)顶部固定安装有顶板(6),所述顶板(6)正面设置有LED灯管(703),所述顶板(6)内部设置有卡接槽(601),所述顶板(6)顶部固定设置有连接板(7),所述连接板(7)顶部固定安装有太阳能电池板(702)。

2.根据权利要求1所述的一种建筑工程安全防护装置,其特征在于:所述底座(1)底部固定安装有紧固层(101),所述紧固层(101)底部固定安装有锥形块(102)。

3.根据权利要求1所述的一种建筑工程安全防护装置,其特征在于:所述底座(1)正面设置有荧光板(103)。

4.根据权利要求1所述的一种建筑工程安全防护装置,其特征在于:所述第二活动板(402)内部设置有固定槽(403)。

5.根据权利要求1所述的一种建筑工程安全防护装置,其特征在于:所述网状围栏(304)正面设置有警示板(305),手动伸缩杆(5)正面设置有第一旋钮(501)。

6.根据权利要求1所述的一种建筑工程安全防护装置,其特征在于:所述连接板(7)底部固定安装有卡接块(701)。

一种建筑工程安全防护装置

技术领域

[0001] 本实用新型涉及建筑工程技术领域，具体为一种建筑工程安全防护装置。

背景技术

[0002] 建筑工程是为新建、改建或扩建房屋建筑物和附属构筑物设施所进行的规划、勘察、设计和施工、竣工等各项技术工作和完成的工程实体以及与其配套的线路、管道、设备的安装工程，也指各种房屋、建筑物的建造工程，又称建筑工作量；

[0003] 在进行实际施工时，为了保证工人的工作安全，我们提出了一种建筑工程安全防护装置。

[0004] 现有的一种建筑工程安全防护装置存在的缺陷是：

[0005] 1、现有的一种建筑工程安全防护装置在进行实际时收纳较为麻烦，不使用时占地较大；

[0006] 2、现有的一种建筑工程安全防护装置在进行适应时无法进行多组连接进行使用局限性高；

[0007] 3、现有的一种建筑工程安全防护装置在进行使用时需外接电源进行使用，增加装置使用成本。

实用新型内容

[0008] 本实用新型的目的在于提供一种建筑工程安全防护装置，以解决上述背景技术中提出的问题。

[0009] 为实现上述目的，本实用新型提供如下技术方案：一种建筑工程安全防护装置，包括底座、第一固定块、第二旋转轴、第二固定块、手动伸缩杆和顶板和连接板，所述底座一侧固定安装有第一固定块，所述第一固定块顶部固定安装有第一旋转轴，所述第一旋转轴底部固定安装有第一活动板，所述第一活动板顶部一侧设置有固定螺栓，所述底座另一端固定安装有第二固定块，所述第二固定块顶部固定安装有第三旋转轴，所述第三旋转轴顶部固定安装有第二活动板，所述底座内部设置有第二旋转轴，所述第二旋转轴一侧固定安装有固定杆，所述固定杆表面设置有橡胶防滑层，所述橡胶防滑层表面设置有凸起块，所述固定杆顶部设置有网状围栏，所述底座顶部两侧固定安装有手动伸缩杆，所述手动伸缩杆顶部固定安装有顶板，所述顶板正面设置有LED灯管，所述顶板内部设置有卡接槽，所述顶板顶部固定设置有连接板，所述连接板顶部固定安装有太阳能电池板。

[0010] 优选的，所述底座底部固定安装有紧固层，所述紧固层底部固定安装有锥形块。

[0011] 优选的，所述底座正面设置有荧光板。

[0012] 优选的，所述第二活动板内部设置有固定槽。

[0013] 优选的，所述网状围栏正面设置有警示板，手动伸缩杆正面设置有第一旋钮。

[0014] 优选的，所述连接板底部固定安装有卡接块。

[0015] 与现有技术相比，本实用新型的有益效果是：

[0016] 1、本实用新型通过在底座内部设置有第二旋转轴，第二旋转轴一侧固定安装有固定杆，固定杆表面设置有橡胶防滑层，橡胶防滑层表面设置有凸起块，固定杆顶部设置有网状围栏，在进行使用时可将固定杆上的网状围栏拉出进行使用，且橡胶防滑层与凸起块可有效保证收拉的成功率，在不使用时可将网状围栏进行收纳，不占用空间。

[0017] 2、本实用新型通过在底座一侧固定安装有第一固定块，第一固定块顶部固定安装有第一旋转轴，第一旋转轴底部固定安装有第一活动板，第一活动板顶部一侧设置有固定螺栓，底座另一端固定安装有第二固定块，第二固定块顶部固定安装有第三旋转轴，第三旋转轴顶部固定安装有第二活动板，在进行使用时第一活动板与第二活动板通过固定螺栓进行连接固定，使得两组保护装置进行连接固定进行使用，满足多种使用体验。

[0018] 3、本实用新型通过在顶板正面设置有LED灯管，顶板内部设置有卡接槽，顶板顶部固定设置有连接板，连接板顶部固定安装有太阳能电池板，在进行使用时，太阳能电池板对对LED灯管进行供电，无需外接电源，减少使用成本，功能性进一步提高。

附图说明

[0019] 图1为本实用新型的主视剖面图；

[0020] 图2为本实用新型的主视结构图；

[0021] 图3为本实用新型的底座结构示意图；

[0022] 图4为本实用新型的顶板结构示意图。

[0023] 图中：1、底座；101、紧固层；102、锥形块；103、荧光板；2、第一固定块；201、第一旋转轴；202、第一活动板；203、固定螺栓；3、第二旋转轴；301、固定杆；302、橡胶防滑层；303、凸起块；304、网状围栏；305、警示板；4、第一固定块；401、第三旋转轴；402、第二活动板；403、固定槽；5、手动伸缩杆；501、第一旋钮；6、顶板；601、卡接槽；7、连接板；701、卡接块；702、太阳能电池板；703、LED灯管。

具体实施方式

[0024] 下面将结合本实用新型实施例中的附图，对本实用新型实施例中的技术方案进行清楚、完整地描述，显然，所描述的实施例仅仅是本实用新型一部分实施例，而不是全部的实施例。基于本实用新型中的实施例，本领域普通技术人员在没有做出创造性劳动前提下所获得的所有其他实施例，都属于本实用新型保护的范围。

[0025] 在本实用新型的描述中，需要说明的是，术语“上”、“下”、“内”、“外”“前端”、“后端”、“两端”、“一端”、“另一端”等指示的方位或位置关系为基于附图所示的方位或位置关系，仅是为了便于描述本实用新型和简化描述，而不是指示或暗示所指的装置或元件必须具有特定的方位、以特定的方位构造和操作，因此不能理解为对本实用新型的限制。此外，术语“第一”、“第二”仅用于描述目的，而不能理解为指示或暗示相对重要性。

[0026] 在本实用新型的描述中，需要说明的是，除非另有明确的规定和限定，术语“安装”、“设置有”、“连接”等，应做广义理解，例如“连接”，可以是固定连接，也可以是可拆卸连接，或一体地连接；可以是机械连接，也可以是电连接；可以是直接相连，也可以通过中间媒介间接相连，可以是两个元件内部的连通。对于本领域的普通技术人员而言，可以具体情况理解上述术语在本实用新型中的具体含义。

[0027] 请参阅图1-4，本实用新型提供的一种实施例一种建筑工程安全防护装置，包括底座1、第一固定块2、第二旋转轴3、第二固定块4、手动伸缩杆5和顶板6和连接板7，底座1底部固定安装有紧固层101，紧固层101底部固定安装有锥形块102，底座1正面设置有荧光板103，底座1一侧固定安装有第一固定块2，第一固定块2顶部固定安装有第一旋转轴201，第一旋转轴201底部固定安装有第一活动板202，第一活动板202顶部一侧设置有固定螺栓203，底座1另一端固定安装有第二固定块4，第二固定块4顶部固定安装有第三旋转轴401，第三旋转轴401顶部固定安装有第二活动板402，第二活动板402内部设置有固定槽403；

[0028] 具体的，通过在底座1一侧固定安装有第一固定块2，第一固定块2顶部固定安装有第一旋转轴201，第一旋转轴201底部固定安装有第一活动板202，第一活动板202顶部一侧设置有固定螺栓203，底座1另一端固定安装有第二固定块4，第二固定块4顶部固定安装有第三旋转轴401，第三旋转轴401顶部固定安装有第二活动板402，在进行使用时第一活动板202与第二活动板402通过固定螺栓203进行连接固定，使得两组保护装置进行连接固定进行使用，满足多种使用体验；

[0029] 底座1内部设置有第二旋转轴3，第二旋转轴3一侧固定安装有固定杆301，固定杆301表面设置有橡胶防滑层302，橡胶防滑层302表面设置有凸起块303，固定杆301顶部设置有网状围栏304，网状围栏304正面设置有警示板305；

[0030] 具体的，通过在底座1内部设置有第二旋转轴3，第二旋转轴3一侧固定安装有固定杆301，固定杆301表面设置有橡胶防滑层302，橡胶防滑层302表面设置有凸起块303，固定杆301顶部设置有网状围栏304，在进行使用时可将固定杆301上的网状围栏304拉出进行使用，且橡胶防滑层302与凸起块303可有效保证收拉的成功率，在不使用时可将网状围栏304进行收纳，不占用空间；

[0031] 手动伸缩杆5正面设置有第一旋钮501，底座1顶部两侧固定安装有手动伸缩杆5，手动伸缩杆5顶部固定安装有顶板6，顶板6正面设置有LED灯管703，顶板6内部设置有卡接槽601，顶板6顶部固定设置有连接板7，连接板7顶部固定安装有太阳能电池板702，连接板7底部固定安装有卡接块701；

[0032] 具体的，通过在顶板6正面设置有LED灯管703，顶板6内部设置有卡接槽601，顶板6顶部固定设置有连接板7，连接板7顶部固定安装有太阳能电池板702，在进行使用时，太阳能电池板702对对LED灯管703进行供电，无需外接电源，减少使用成本，功能性进一步提高。

[0033] 工作原理：使用人员先对装置进行检测，确认没有问题后使用，首先将第一活动板202与第二活动板402通过固定螺栓203进行连接固定，使得两组保护装置进行连接固定进行使用，将网状围栏304通过第二旋转轴3旋转拉出进行使用，太阳能电池板702对LED灯管703进行供电。

[0034] 对于本领域技术人员而言，显然本实用新型不限于上述示范性实施例的细节，而且在不背离本实用新型的精神或基本特征的情况下，能够以其他的具体形式实现本实用新型。因此，无论从哪一点来看，均应将实施例看作是示范性的，而且是非限制性的，本实用新型的范围由所附权利要求而不是上述说明限定，因此旨在将落在权利要求的等同要件的含义和范围内的所有变化囊括在本实用新型内。不应将权利要求中的任何附图标记视为限制所涉及的权利要求。

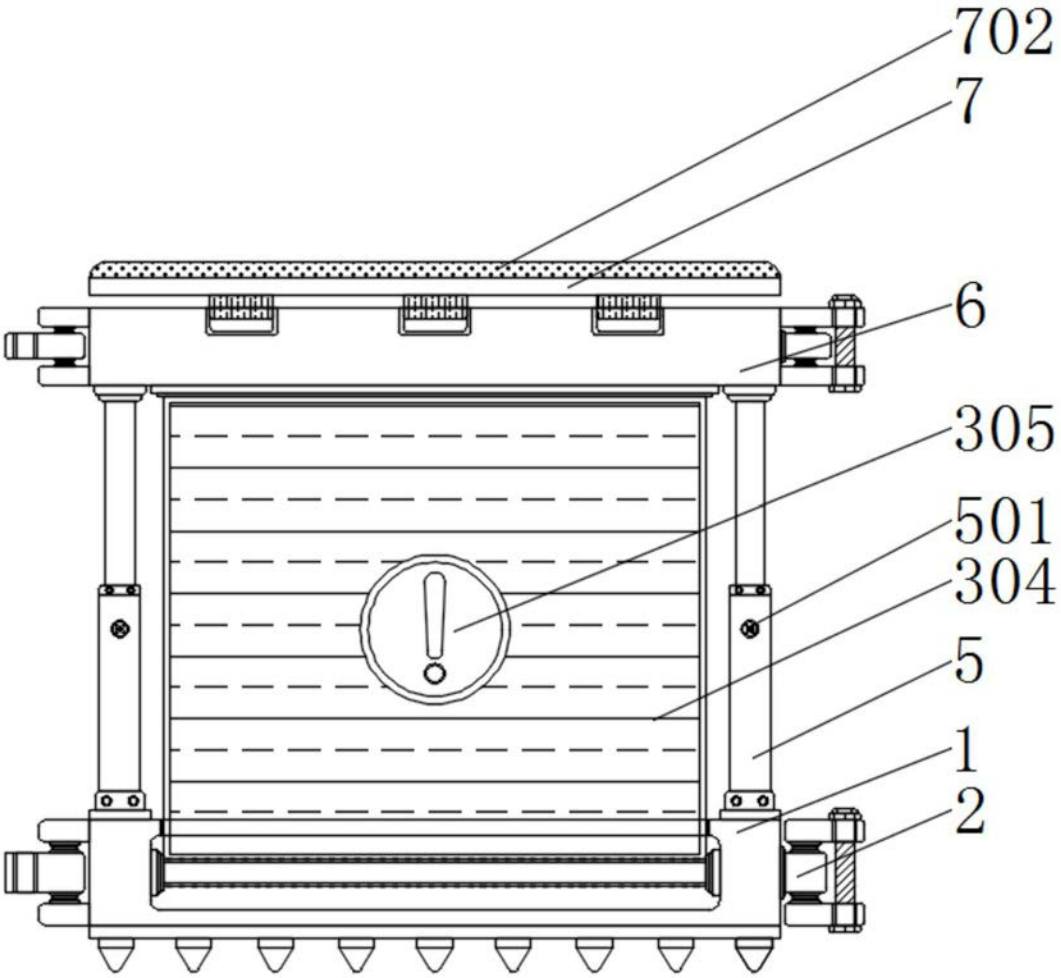

图1

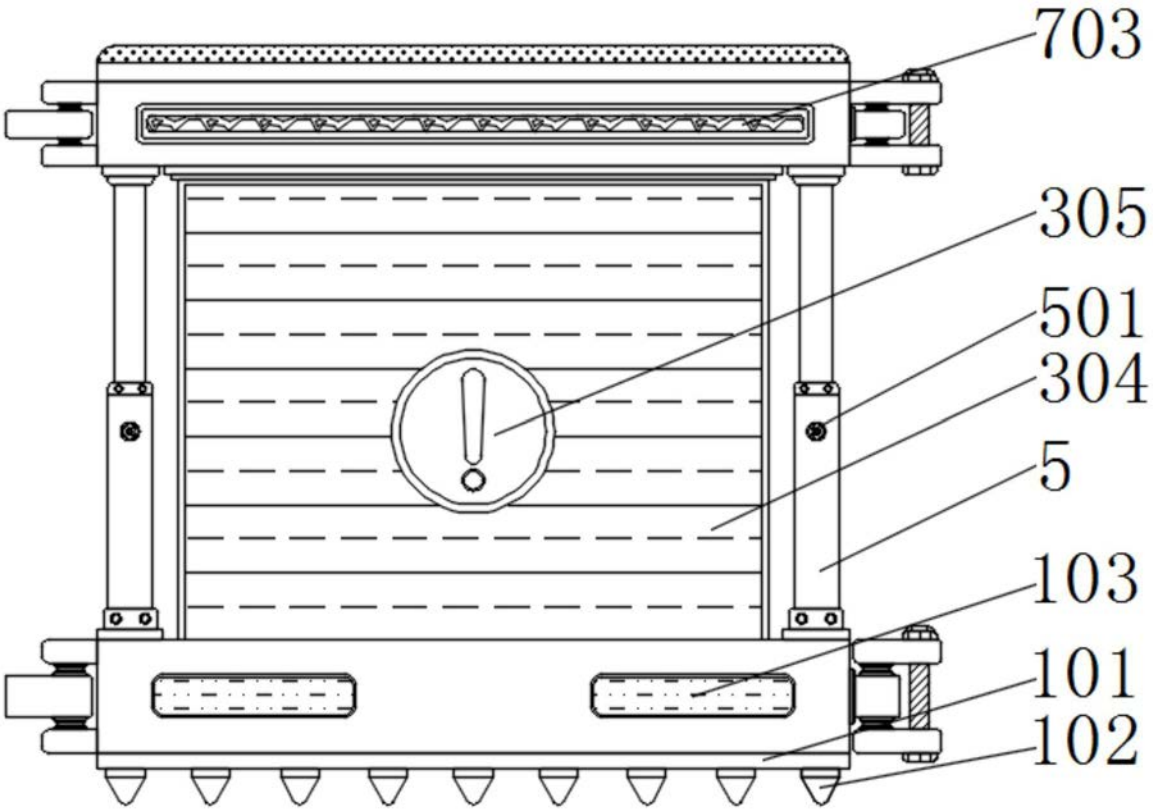
703
305
501
304
5
103
101
102

图2

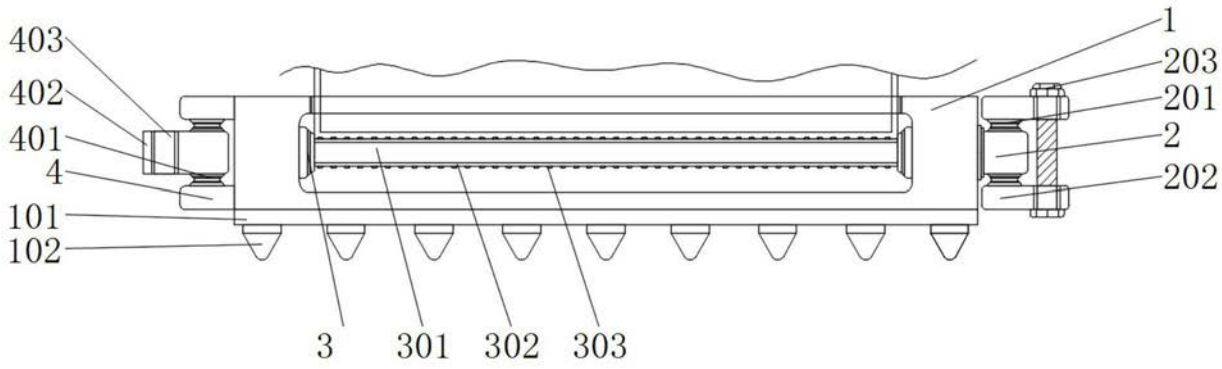
403
402
401
4
101
102
1
203
201
2
202
3
301
302
303

图3

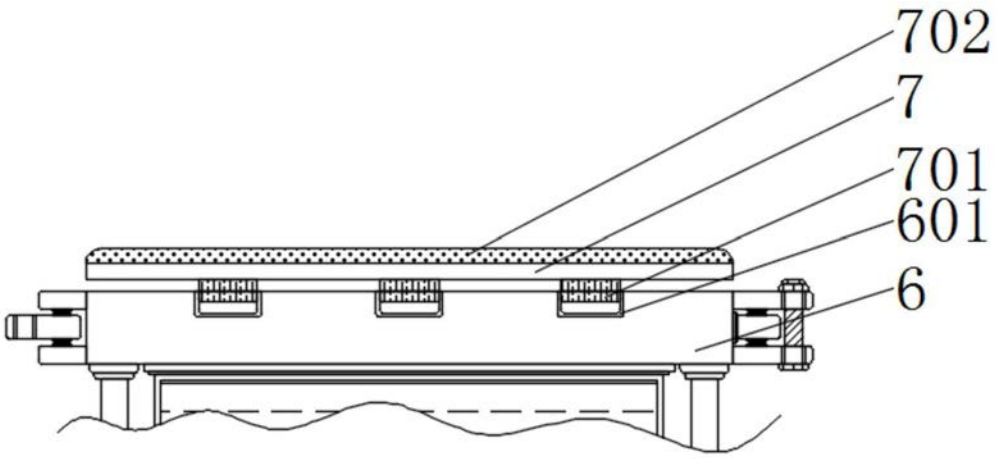

图4