(19)中华人民共和国国家知识产权局

(12)实用新型专利

(10)授权公告号 CN 202990217 U
(45)授权公告日 2013.06.12

(21)申请号 201220718929.4

(22)申请日 2012.12.23

(73)专利权人 陈荣淋
地址 362000 福建省泉州市石狮市灵秀镇港塘村青石 90 号
专利权人 谢景志

(72)发明人 陈荣淋 谢景志

(51)Int.Cl.
E04C 1/00(2006.01)

权利要求书1页 说明书2页 附图2页

(54)实用新型名称

一种细缝型内墙空心砖

(57)摘要

本实用新型公开一种细缝型内墙空心砖，包括一由水泥、砂与水混合制成的砖体，所述砖体的中央设有两个砖孔，砖体上设有复数个相互平行的盲孔，盲孔的底部为曲面结构，通过盲孔有效防止砂浆流入孔洞里，保证了砌筑砂浆层的饱满度；所述砖体的两侧设有一个第一梯形凹槽，所述砖体的上表面和下表面各设有两个第二梯形凹槽，每个第二梯形凹槽上设有一个圆弧凹槽，所述砖体上表面的第二梯形凹槽上设有半圆形凹槽，所述砖体上表面和下表面的中部上设有半圆形凹槽，所述两个砖孔之间通过加劲肋隔开，所述第一梯形凹槽和第二梯形凹槽的底面为平面结构，由于设有以上结构，该细缝型外墙空心砖施工方便、质量轻、强度高、抗压抗剪性能好，节能环保。

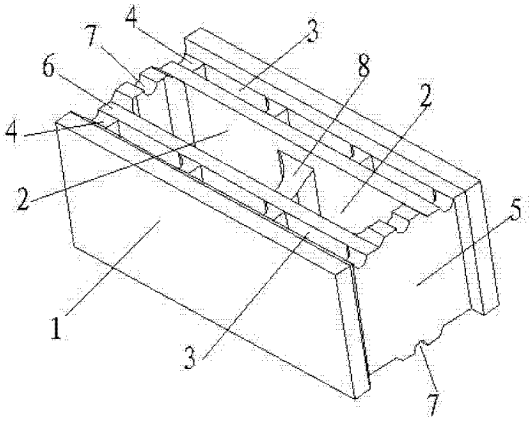

CN 202990217 U

1. 一种细缝型内墙空心砖，包括砖体，所述砖体的中央设有两个砖孔，砖体上设有复数个相互平行的盲孔，所述砖体的两侧设有一个第一梯形凹槽，其特征在于：所述砖体的上表面和下表面各设有两个第二梯形凹槽和两个圆弧凹槽，所述两个砖孔之间通过加劲肋隔开。

2. 如权利要求 1 所述一种细缝型内墙空心砖，其特征在于：所述砖体上表面和下表面两端的中部设置半圆形凹槽。

3. 如权利要求 1 所述一种细缝型内墙空心砖，其特征在于：所述两个第二梯形凹槽以砖孔的中心为对称。

4. 如权利要求 1 所述一种细缝型内墙空心砖，其特征在于：所述第一梯形凹槽和第二梯形凹槽的底面为平面结构。

5. 如权利要求 1 所述一种细缝型内墙空心砖，其特征在于：所述盲孔的底部为曲面结构。

6. 如权利要求 1 所述一种细缝型内墙空心砖，其特征在于：所述圆弧凹槽的表面为曲面结构。

一种细缝型内墙空心砖

技术领域

[0001] 本实用新型涉及一种建筑材料，特别涉及一种细缝型内墙空心砖。

背景技术

[0002] 现行常用的混凝土小型空心砌块和混凝土多孔砖，多为上下砖孔、半盲孔或全封底的水泥制品，会造成在砌筑时砌筑砂浆饱满度小，粘接面小，影响抗压抗剪强度，易使墙体造成裂纹。

[0003] 有鉴于此，本发明人针对现有技术中空心砖的上述缺陷深入研究，遂有本案产生。

实用新型内容

[0004] 为了克服现有技术中存在的上述不足之处，本实用新型的目的在于提供一种施工方便、质量轻、强度高、抗压抗剪性能好，具有一定隔热和隔声性能的细缝型内墙空心砖。

[0005] 为了达到上述之目的，本实用新型采用如下具体技术方案：一种细缝型内墙空心砖，包括砖体，所述砖体的中央设有两个砖孔，砖体上设有复数个相互平行的盲孔，所述砖体的两侧设有一个第一梯形凹槽，所述砖体的上表面和下表面各设有两个第二梯形凹槽和两个圆弧凹槽，所述两个砖孔之间通过加劲肋隔开。

[0006] 所述砖体上表面和下表面两端的中部设置半圆形凹槽。

[0007] 所述两个第二梯形凹槽以砖孔的中心为对称。

[0008] 所述第一梯形凹槽和第二梯形凹槽的底面为平面结构。

[0009] 所述盲孔的底部为曲面结构。

[0010] 所述圆弧凹槽的表面为曲面结构。

[0011] 与现有的技术相比，本实用新型具有以下突出优点和效果：

[0012] 1. 砖体的上表面和下表面设置有第二梯形凹槽，可以在保证内部砂浆层厚度的同时，减少外观灰缝厚度，同时增加砂浆和砖体的咬合力；

[0013] 2. 其中砖体上表面的第二梯形凹槽上再设置半圆形凹槽，可以增加砂浆和砖体的咬合力；

[0014] 3. 砖体通过合理的盲孔布置，空气间层可增加声音传播的反射面，有效提高砖体的隔音性能；

[0015] 4. 砖体中间设置砖孔可以在墙体中部形成整个较大的空气间层，有效减少水或潮气沿水平灰缝的渗透；

[0016] 5. 砖体的两侧设置有盲孔，在减少砖体自重的同时，便于砌筑时座浆；

[0017] 6. 砖体两端两侧设置有第一梯形凹槽，在保证竖向砂浆层厚度的同时，减少外观灰缝的厚度，同时增加砂浆和砖体的咬合力；

[0018] 7. 砖体两端中部设置半圆形凹槽，可以用于放置拉结钢筋。

附图说明

[0019] 图 1 为本实用新型的立体结构图；

[0020] 图 2 为本实用新型一个较佳实施例的结构示意图；

[0021] 图 3 为图 2 的 A-A 向剖析图；

[0022] 图 4 为图 2 的 B-B 向剖析图；

[0023] 图 5 为本实用新型另一个的结构示意图；

[0024] 下面结合附图对本实用新型作进一步的详细说明。

具体实施方式

[0025] 为了进一步解释本实用新型的技术方案，下面通过具体实施例来对本实用新型进行详细阐述。

[0026] 参照图 1 至图 5 所示，一种细缝型内墙空心砖，包括砖体 1，砖体 1 由水泥、砂与水混合制成，所述砖体 1 的中央设有两个砖孔 2，通过砖孔 2 方便工人拿放砖体的同时，切断了热量在水平灰缝里的部分传热路径，有效提高了砖体的保温隔热性能；砖体 1 上设有复数个相互平行的盲孔 3，盲孔 3 的底部为曲面结构，通过盲孔 3 有效防止砂浆流入孔洞里，保证了砌筑砂浆层的饱满度；所述砖体 1 的两侧设有一个第一梯形凹槽 5，所述砖体 1 的上表面和下表面各设有两个第二梯形凹槽 6 和两个圆弧凹槽 4，可以在保证内部砂浆层厚度的同时，减少外观灰缝的厚度，同时增加砂浆和砖体的咬合力；所述砖体 1 上表面和下表面两端的中部设置半圆形凹槽 7，通过半圆形凹槽 7 可以增加砂浆和砖体的咬合力，同时可以用于放置拉结钢筋；所述两个砖孔 2 之间通过加劲肋 8 隔开，可以有效提高砖体的力学性能，所述第一梯形凹槽 5 和第二梯形凹槽 6 的底面为平面结构；通过合理的盲孔布置，空气间层可增加声音传播的反射面，有效提高砖体的隔音性能，本实用新型广泛用于内墙砖的建筑。

[0027] 上述实施例和图式并非限定本实用新型的产品形态和式样，任何所属技术领域的普通技术人员对其所做的适当变化或修饰，皆应视为不脱离本实用新型的专利范畴。

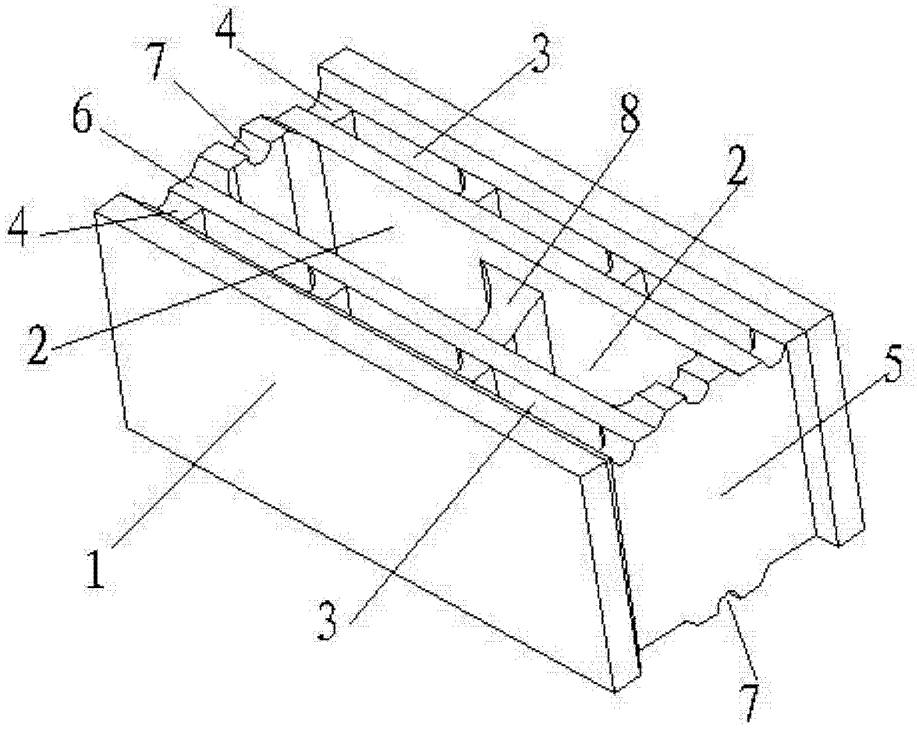

图 1

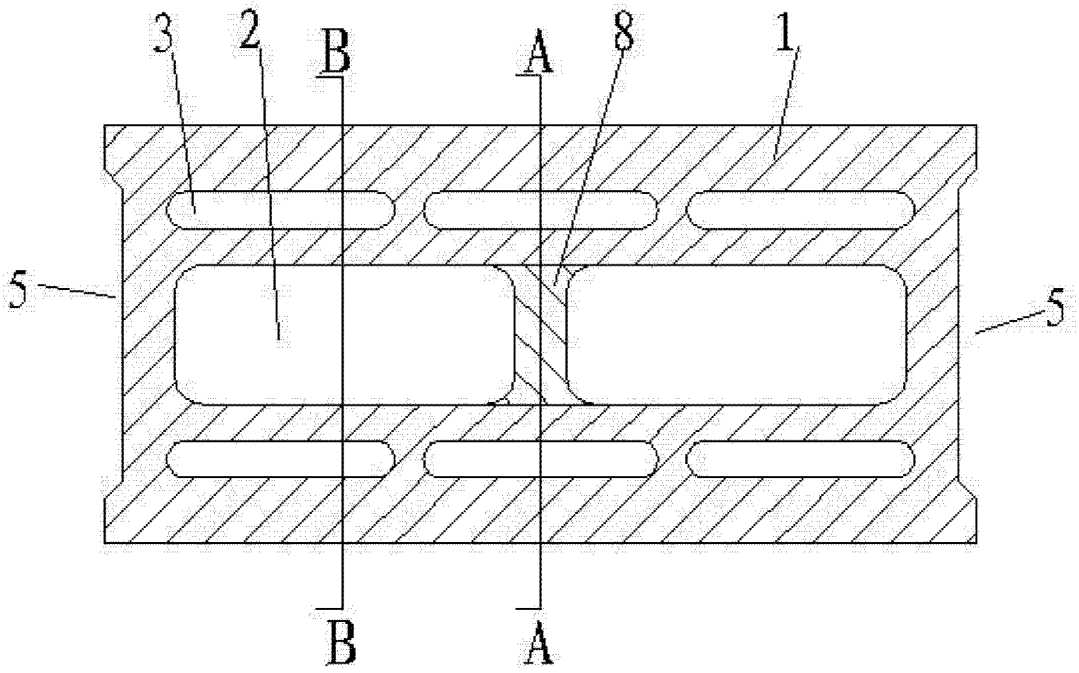

图 2

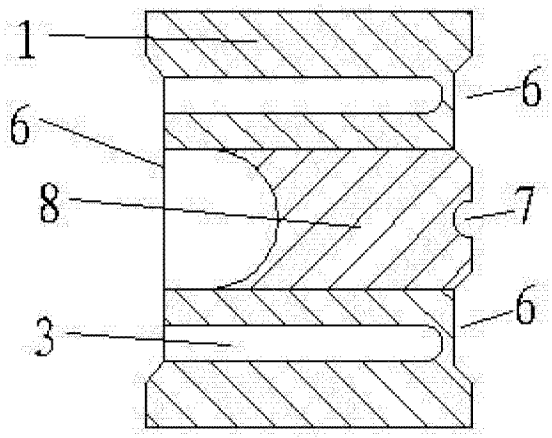

图 3

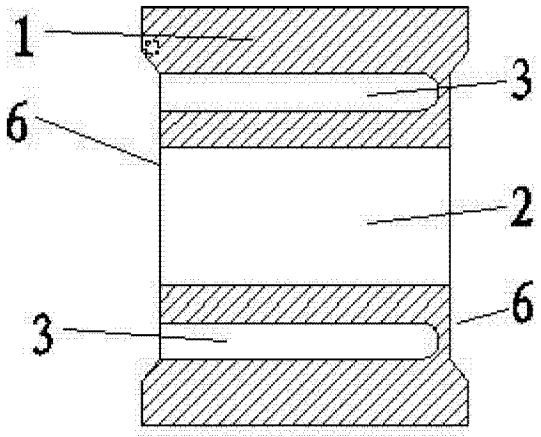

图 4

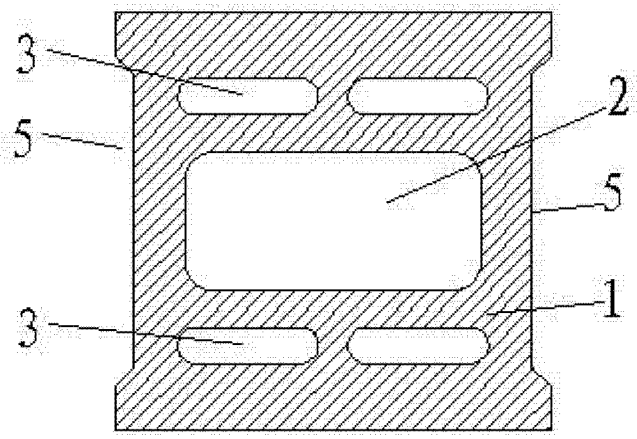

图 5