(19)中华人民共和国国家知识产权局

(12)实用新型专利

(10)授权公告号 CN 211326472 U
(45)授权公告日 2020.08.25

(21)申请号 201921519883.1

(22)申请日 2019.09.12

(73)专利权人 三六三医院
地址 610000 四川省成都市武侯区倒桑树街108号

(72)发明人 谢晓秀 李建坤

(74)专利代理机构 重庆市诺兴专利代理事务所（普通合伙）50239
代理人 刘兴顺

(51)Int.Cl.
A61G 13/00(2006.01)
A61G 13/10(2006.01)
A61G 13/12(2006.01)

权利要求书1页 说明书4页 附图3页

(54)实用新型名称

一种神经外科手术床

(57)摘要

本实用新型涉及医疗器械技术领域，具体揭示了一种神经外科手术床，包括床体，床体正面靠近顶部左右两侧的位置处均开设有滑槽，滑槽的内部固定连接有电动伸缩杆，电动伸缩杆的输出端固定连接有第一滑块，第一滑块的正面固定连接有头部固定板，头部固定板朝向床体中央的一侧固定连接有保护垫，床体左右两侧靠近中央的位置处均固定连接有固定扣，两个固定扣之间固定连接有腰部束缚带，床体正面靠近底部左右两侧的位置处均固定连接有脚部束缚带，床体左右两侧靠近顶部的位置处均固定连接有手部固定装置；本实用新型使得该装置能适用于各种不同体型的患者，能对不同体型的患者进行有效的固定，提高了该装置的适用性。

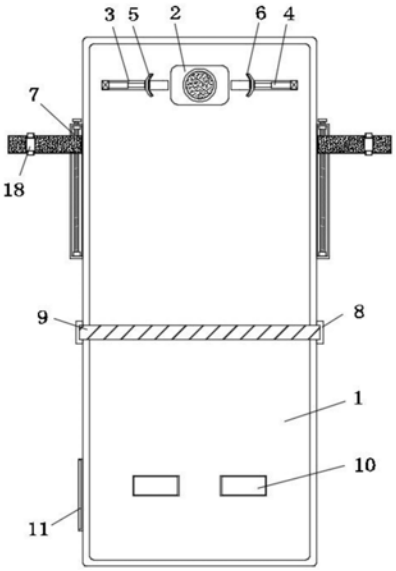

CN 211326472 U

1.一种神经外科手术床,包括床体(1),其特征在于:所述床体(1)正面靠近顶部中央的位置处固定连接有头枕(2),所述床体(1)正面靠近顶部左右两侧的位置处均开设有滑槽(3),所述滑槽(3)的内部固定连接有电动伸缩杆(4),所述电动伸缩杆(4)的输出端固定连接有第一滑块(12),所述第一滑块(12)的正面固定连接有头部固定板(5),所述头部固定板(5)朝向床体(1)中央的一侧固定连接有保护垫(6),所述床体(1)左右两侧靠近中央的位置处均固定连接有固定扣(8),两个所述固定扣(8)之间固定连接有腰部束缚带(9),所述床体(1)左侧靠近底部的位置处固定连接有折叠托盘(11),所述床体(1)左右两侧靠近中央的位置处均固定连接有第一转轴(17),所述床体(1)正面靠近底部左右两侧的位置处均固定连接有脚部束缚带(10),所述床体(1)左右两侧靠近顶部的位置处均固定连接有手部固定装置(7),两个所述手部固定装置(7)以床体(1)的中央呈对称设置,所述手部固定装置(7)包括固定盒(71),所述固定盒(71)正面的中央开设有限位槽,所述固定盒(71)内壁的顶部和底部均固定连接有固定块(72),两个所述固定块(72)之间固定连接有丝杆(74),所述丝杆(74)的一端贯穿固定盒(71)的顶部,所述丝杆(74)贯穿固定盒(71)顶部的一端固定连接有转把(73),所述丝杆(74)的表面滑动连接有第二滑块(77),所述第二滑块(77)的正面固定连接有手部垫板(75),所述手部垫板(75)的顶部固定连接有手部束缚带(76),所述手部垫板(75)的底部固定连接有束缚带固定装置(18)。

2.根据权利要求1所述的一种神经外科手术床,其特征在于:所述束缚带固定装置(18)包括底座(184),所述底座(184)正面靠近左侧的位置处固定连接有按钮(181),所述按钮(181)的背面固定连接有限位杆(183),所述限位杆(183)的底部固定连接有复位弹簧(182),所述底座(184)底部靠近右侧的位置处固定连接有第二转轴(185)。

3.根据权利要求1所述的一种神经外科手术床,其特征在于:所述床体(1)背面靠近顶部左右两侧的位置处均固定连接有第一支撑脚(13),所述床体(1)背面靠近底部左右两侧的位置处均固定连接有第二支撑脚(19)。

4.根据权利要求3所述的一种神经外科手术床,其特征在于:所述第一支撑脚(13)内部靠近中央的位置处固定连接有限位块(15),所述限位块(15)的顶部固定连接有电动液压杆(16),所述电动液压杆(16)的输出端与床体(1)的背面固定连接。

5.根据权利要求3所述的一种神经外科手术床,其特征在于:所述第一支撑脚(13)的背面固定连接有万向轮(14),所述第二支撑脚(19)的背面也固定连接有万向轮(14)。

6.根据权利要求1所述的一种神经外科手术床,其特征在于:所述手部束缚带(76)的底部开设有卡槽,卡槽沿手部束缚带(76)的底部均匀布置。

一种神经外科手术床

技术领域

[0001] 本实用新型涉及医疗器械技术领域，具体涉及了一种神经外科手术床。

背景技术

[0002] 神经外科是外科学中的一个分支，是在外科学以手术为主要治疗手段的基础上，应用独特的神经外科学研究方法，研究人体神经系统，如脑、脊髓和周围神经系统，以及与之相关的附属机构，如颅骨、头皮、脑血管脑膜等结构的损伤、炎症、肿瘤、畸形和某些遗传代谢障碍或功能紊乱疾病，如：癫痫、帕金森病、神经痛等疾病的病因及发病机制，并探索新的诊断、治疗、预防技术的一门高、精、尖学科，神经外科手术可以令躁狂型的精神分裂症病人变得温顺，冲动攻击行为明显减少。

[0003] 在进行神经外科手术的时候，都需要将患者固定在手术床上，现有的神经外科手术床大都结构单一，对不同体型的患者进行固定的时候，不能起到有效的固定效果，这给医生的手术造成了极大的不便，而且在手术过程中，医生需要多角度对患者进行手术，但是现有的神经外科手术床不能对患者的上半身的角度进行调节，需要助理医生来帮忙扶住患者，这种操作非常的麻烦，费时费力，不适合手术的进行。

实用新型内容

[0004] 针对现有技术的不足，本实用新型提供一种神经外科手术床，具备适用性高，适用性强等优点，解决了以往的装置结构单一，适用性低的问题。

[0005] 本实用新型的神经外科手术床，包括床体，床体正面靠近顶部中央的位置处固定连接有头枕，床体正面靠近顶部左右两侧的位置处均开设有滑槽，滑槽的内部固定连接有电动伸缩杆，电动伸缩杆的输出端固定连接有第一滑块，第一滑块的正面固定连接有头部固定板，头部固定板朝向床体中央的一侧固定连接有保护垫，床体左右两侧靠近中央的位置处均固定连接有固定扣，两个固定扣之间固定连接有腰部束缚带，床体左侧靠近底部的位置处固定连接有折叠托盘，床体左右两侧靠近中央的位置处均固定连接有第一转轴，床体正面靠近底部左右两侧的位置处均固定连接有脚部束缚带，床体左右两侧靠近顶部的位置处均固定连接有手部固定装置，两个手部固定装置以床体的中央呈对称设置，手部固定装置包括固定盒，固定盒正面的中央开设有限位槽，固定盒内壁的顶部和底部均固定连接有固定块，两个固定块之间固定连接有丝杆，丝杆的一端贯穿固定盒的顶部，丝杆贯穿固定盒顶部的一端固定连接有转把，丝杆的表面滑动连接有第二滑块，第二滑块的正面固定连接有手部垫板，手部垫板的顶部固定连接有手部束缚带，手部垫板的底部固定连接有束缚带固定装置。

[0006] 本实用新型的神经外科手术床，其中束缚带固定装置包括底座，底座正面靠近左侧的位置处固定连接有按钮，按钮的背面固定连接有限位杆，限位杆的底部固定连接有复位弹簧，底座底部靠近右侧的位置处固定连接有第二转轴。

[0007] 本实用新型的神经外科手术床，其中床体背面靠近顶部左右两侧的位置处均固定

连接有第一支撑脚，床体背面靠近底部左右两侧的位置处均固定连接有第二支撑脚。

[0008] 本实用新型的神经外科手术床，其中第一支撑脚内部靠近中央的位置处固定连接有限位块，限位块的顶部固定连接有电动液压杆，电动液压杆的输出端与床体的背面固定连接。

[0009] 本实用新型的神经外科手术床，其中第一支撑脚的背面固定连接有万向轮，第二支撑脚的背面也固定连接有万向轮。

[0010] 本实用新型的神经外科手术床，其中手部束缚带的底部开设有卡槽，卡槽沿手部束缚带的底部均匀布置。

[0011] 与现有技术相比，本实用新型的有益效果如下：

[0012] 1、本实用新型通过设置的丝杆和滑块，配合转把，以及手部垫板，使得该装置能适用于各种不同体型的患者，能对不同体型的患者进行有效的固定，提高了该装置的适用性，预防了因固定不牢固而导致患者身体移动而影响手术效果的问题，通过设置的电动液压杆，配合第一转轴，使得该装置能调节患者躺着的时候上半身的角度，方便医生对患者进行手术，相比以往的装置，降低了医护人员的工作难度，提高了该装置的实用性。

[0013] 2、本实用新型通过设置的按钮和限位杆，配合复位弹簧，使得医护人员可以轻松的对患者手部进行固定，操作简单，较低了医护人员的操作难度，提高了工作效率，通过设置的滑槽和电动伸缩杆，配合头部固定板和保护垫，使得该装置能对不同体型的患者的头部都能进行有效的固定，保护垫能对提高患者的舒适度，进一步提高了该装置的实用性。

附图说明

[0014] 此处所说明的附图用来提供对本申请的进一步理解，构成本申请的一部分，本申请的示意性实施例及其说明用于解释本申请，并不构成对本申请的不当限定。在附图中：

[0015] 图1为本实用新型整体正面剖视结构示意图；

[0016] 图2为本实用新型整体侧面剖视结构示意图；

[0017] 图3为本实用新型手部固定装置正面剖视结构示意图；

[0018] 图4为本实用新型束缚带固定装置侧面剖视结构示意图。

[0019] 图中：1、床体；2、头枕；3、滑槽；4、电动伸缩杆；5、头部固定板；6、保护垫；7、手部固定装置；71、固定盒；72、固定块；73、转把；74、丝杆；75、手部垫板；76、手部束缚带；77、第二滑块；8、固定扣；9、腰部束缚带；10、脚部束缚带；11、折叠托盘；12、第一滑块；13、第一支撑脚；14、万向轮；15、限位块；16、电动液压杆；17、第一转轴；18、束缚带固定装置；181、按钮；182、复位弹簧；183、限位杆；184、底座；185、第二转轴；19、第二支撑脚。

具体实施方式

[0020] 以下将以图式揭露本实用新型的多个实施方式，为明确说明起见，许多实务上的细节将在以下叙述中一并说明。然而，应了解到，这些实务上的细节不应用以限制本实用新型。也就是说，在本实用新型的部分实施方式中，这些实务上的细节是非必要的。此外，为简化图式起见，一些习知惯用的结构与组件在图式中将以简单的示意的方式绘示之。

[0021] 另外，在本实用新型中如涉及“第一”、“第二”等的描述仅用于描述目的，并非特别指称次序或顺位的意思，亦非用以限定本实用新型，其仅仅是为了区别以相同技术用语描

述的组件或操作而已，而不能理解为指示或暗示其相对重要性或者隐含指明所指示的技术特征的数量。由此，限定有“第一”、“第二”的特征可以明示或者隐含地包括至少一个该特征。另外，各个实施例之间的技术方案可以相互结合，但是必须是以本领域普通技术人员能够实现为基础，当技术方案的结合出现相互矛盾或无法实现时应当认为这种技术方案的结合不存在，也不在本实用新型要求的保护范围之内。

[0022] 请参阅图1-4，本实用新型的神经外科手术床，包括床体1，床体1正面靠近顶部中央的位置处固定连接有头枕2，床体1正面靠近顶部左右两侧的位置处均开设有滑槽3，滑槽3的内部固定连接有电动伸缩杆4，电动伸缩杆4的输出端固定连接有第一滑块12，第一滑块12的正面固定连接有头部固定板5，头部固定板5朝向床体1中央的一侧固定连接有保护垫6，床体1左右两侧靠近中央的位置处均固定连接有固定扣8，两个固定扣8之间固定连接有腰部束缚带9，床体1左侧靠近底部的位置处固定连接有折叠托盘11，床体1左右两侧靠近中央的位置处均固定连接有第一转轴17，床体1正面靠近底部左右两侧的位置处均固定连接有脚部束缚带10，床体1左右两侧靠近顶部的位置处均固定连接有手部固定装置7，两个手部固定装置7以床体1的中央呈对称设置，手部固定装置7包括固定盒71，固定盒71正面的中央开设有限位槽，固定盒71内壁的顶部和底部均固定连接有固定块72，两个固定块72之间固定连接有丝杆74，丝杆74的一端贯穿固定盒71的顶部，丝杆74贯穿固定盒71顶部的一端固定连接有转把73，丝杆74的表面滑动连接有第二滑块77，第二滑块77的正面固定连接有手部垫板75，手部垫板75的顶部固定连接有手部束缚带76，手部垫板75的底部固定连接有束缚带固定装置18。

[0023] 束缚带固定装置18包括底座184，底座184正面靠近左侧的位置处固定连接有按钮181，按钮181的背面固定连接有限位杆183，限位杆183的底部固定连接有复位弹簧182，底座184底部靠近右侧的位置处固定连接有第二转轴185，手部束缚带76的底部开设有卡槽，卡槽沿手部束缚带76的底部均匀布置，该结构设置，使得医护人员可以轻松的对患者手部进行固定，操作简单，降低了医护人员的操作难度，提高了工作效率。

[0024] 床体1背面靠近顶部左右两侧的位置处均固定连接有第一支撑脚13，床体1背面靠近底部左右两侧的位置处均固定连接有第二支撑脚19，第一支撑脚13内部靠近中央的位置处固定连接有限位块15，限位块15的顶部固定连接有电动液压杆16，电动液压杆16的输出端与床体1的背面固定连接，该结构设置，使得该装置能调节患者躺着的时候上半身的角度，方便医生对患者进行手术，相比以往的装置，降低了医护人员的工作难度，提高了该装置的实用性。

[0025] 第一支撑脚13的背面固定连接有万向轮14，第二支撑脚19的背面也固定连接有万向轮14，该结构设置，使得医护人员可以很方便的移动该装置。

[0026] 在使用本实用新型时，医护人员使患者躺在床体1上，然后使用腰部束缚带9对患者腰部进行固定，然后使用脚部束缚带10对患者的脚部进行固定，将患者头部放置在头枕2上，然后开启电动伸缩杆4，使得头部固定板5对患者头部进行固定，保护垫6能提升患者的舒适度，然后转动转把73，带动丝杆74转动，使得第二滑块77移动，从而让手部垫板75移动，调节到适合患者手部的位置后，将患者的手部放在手部垫板75上，然后使用手部束缚带76对患者手部进行固定，向上拨动按钮181，使得限位杆183向下移动，使得复位弹簧182压缩，然后将手部束缚带76插进束缚带固定装置18，调节到合适的长度，然后松开按钮181在复位

弹簧182的弹力作用下，将限位杆183卡接在手部束缚带76底部的卡槽内，对手部束缚带76进行固定，在需要调节患者上半身角度的时候，启动电动液压杆16，电动液压杆16向上升起，带动床体1向上抬起，从而调节患者上半身的角度，方便医生进行手术。

[0027] 以上所述仅为本实用新型的实施方式而已，并不用于限制本实用新型。对于本领域技术人员来说，本实用新型可以有各种更改和变化。凡在本实用新型的精神和原理的内所作的任何修改、等同替换、改进等，均应包括在本实用新型的权利要求范围之内。

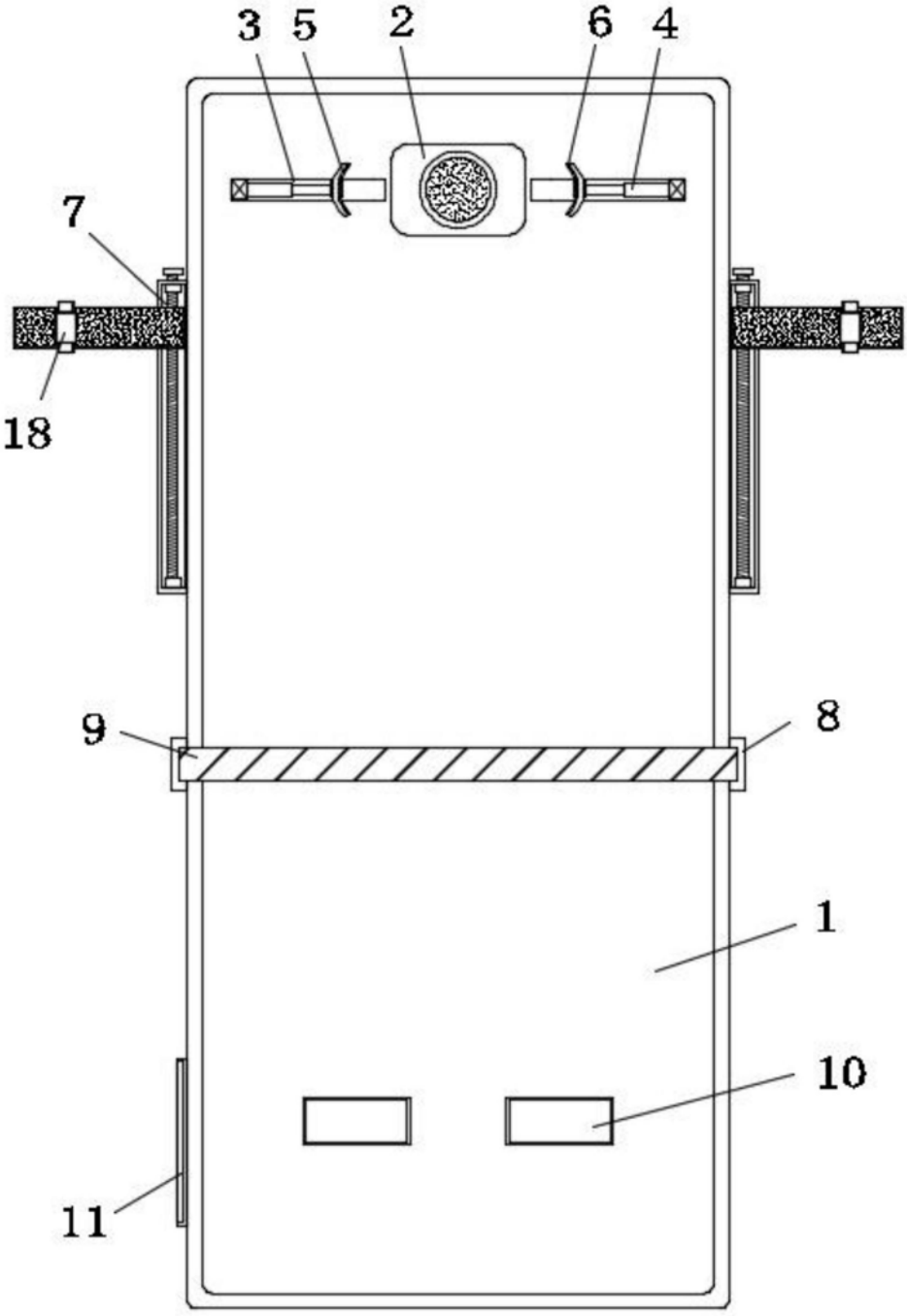

图1

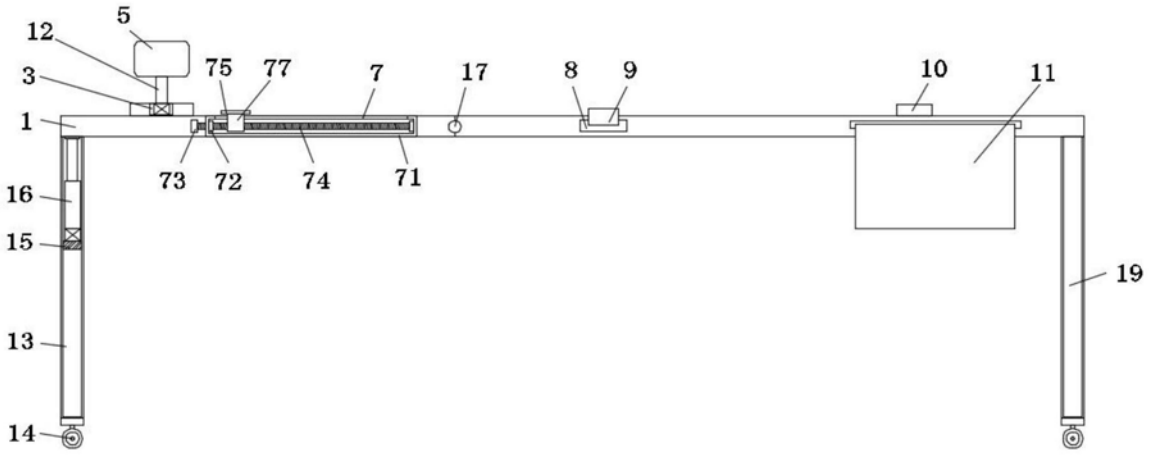
5
12
3
1
75
77
7
17
8
9
10
11
73
72
74
71
16
15
13
14
19

图2

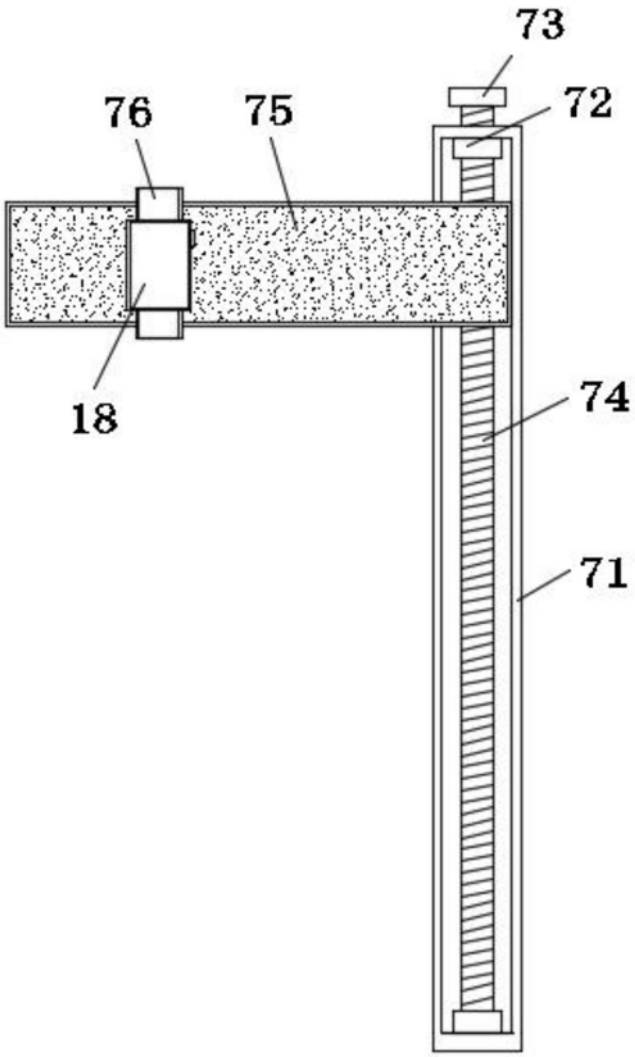
73
76
75
72
18
74
71

图3

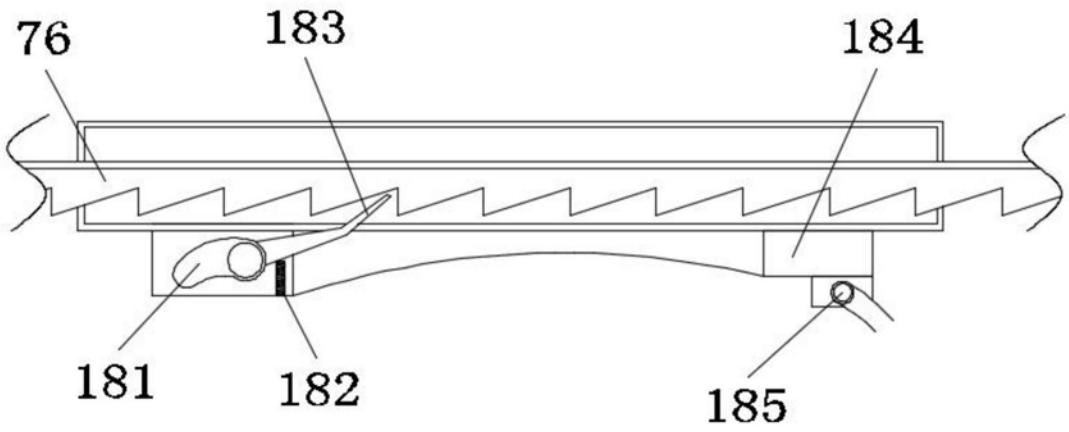

图4