(19)国家知识产权局

(12)实用新型专利

(10)授权公告号 CN 221884435 U
(45)授权公告日 2024.10.22

(21)申请号 202323667304.7

(22)申请日 2023.12.31

(73)专利权人 太原唉啃团网络科技有限公司
地址 030024 山西省太原市万柏林区滨河西路99号天玺公馆1号楼2单元302室

(72)发明人 张显林 张术清 张瑞明 张群连

(74)专利代理机构 深圳市成为知识产权代理事务所(普通合伙) 44704
专利代理师 潘玉北

(51)Int.Cl.
G08B 21/02(2006.01)
G08B 3/10(2006.01)

权利要求书1页 说明书3页 附图4页

(54)实用新型名称

一种使用寿命长的人防工程用防空警报器

(57)摘要

本实用新型涉及防空警报器技术领域,且公开了一种使用寿命长的人防工程用防空警报器,包括支架,所述支架的顶部安装有警报喇叭,所述支架的中部插接有防护壳,所述防护壳上开设有弧形槽,所述防护壳的顶部连接有集中槽。该使用寿命长的人防工程用防空警报器,通过在该防空警报器支架的中部开设圆孔,能够实现防护壳的插接,通过防护壳的作用,能够起到避免鸟类在喇叭内筑巢的问题,同时也能够避免外界树叶等杂质卡在喇叭内影响发生的现象,对该防空警报器起到保护效果,并且通过集中槽的作用,能够减少雨水以及阳光直射对防空警报器的侵蚀,延长其使用寿命。

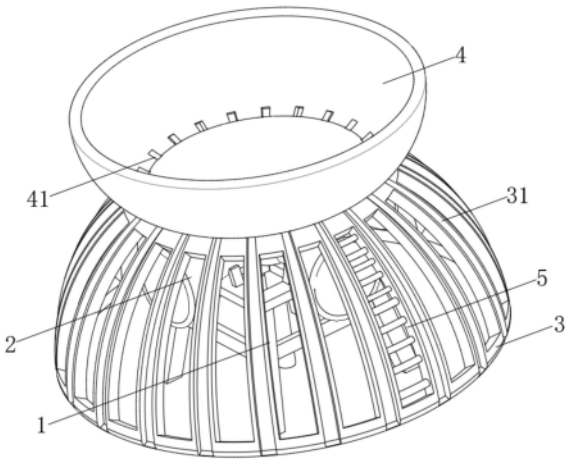

CN 221884435 U

1.一种使用寿命长的人防工程用防空警报器,包括支架(1),其特征在于:所述支架(1)的顶部安装有警报喇叭(2),所述支架(1)的中部插接有防护壳(3),所述防护壳(3)上开设有弧形槽(5),所述防护壳(3)的顶部连接有集中槽(4)。

2.根据权利要求1所述的一种使用寿命长的人防工程用防空警报器,其特征在于:所述支架(1)的中部开设有圆孔,且支架(1)的中部配置有线路连接孔。

3.根据权利要求1所述的一种使用寿命长的人防工程用防空警报器,其特征在于:所述防护壳(3)的底部连接有固定杆(32),固定杆(32)活动插接在支架(1)上,防护壳(3)的外侧开设有导流槽(31),导流槽(31)有均匀分布的多个。

4.根据权利要求3所述的一种使用寿命长的人防工程用防空警报器,其特征在于:所述集中槽(4)连接在防护壳(3)的顶部位置,且集中槽(4)为凹陷结构,集中槽(4)内部的边沿开设有流出口(41),流出口(41)有均匀分布的多个,且流出口(41)的位置与导流槽(31)一一对应并与导流槽(31)连通。

5.根据权利要求1所述的一种使用寿命长的人防工程用防空警报器,其特征在于:所述弧形槽(5)有开设在防护壳(3)上且均匀分布的多个,以及弧形槽(5)的内部连接有金属网格结构。

一种使用寿命长的人防工程用防空警报器

技术领域

[0001] 本实用新型涉及防空警报器技术领域,具体为一种使用寿命长的人防工程用防空警报器。

背景技术

[0002] 警报器指发放警报信号的器具。用于发放预报、警报和解除警报的信号,防空警报指战争期间为了预防敌方空袭而设置的报警系统,是城市人防空工程的重要组成部分,是在城市受到空袭威胁时鸣响的提醒人们防空的警报。

[0003] 现阶段,人防工程的防空警报器一般由警报喇叭和支架组成,主要安装在高楼顶部,而人们在安装时为了减少防空警报器受到的外部阳光以及风雨的侵蚀,一般会在防空警报器的外部架设一个顶棚,但是这无法阻止鸟类等生物在警报喇叭内筑巢的问题,导致防空警报器的工作性能受到影响,也会缩短其使用寿命,同时树叶等杂物也会钻到警报喇叭内部而影响其警报的拉响工作,为人工日常维护与清理造成了麻烦。

实用新型内容

[0004] 针对现有技术的不足,本实用新型提供了一种使用寿命长的人防工程用防空警报器,解决了上述背景技术中提出的问题。

[0005] 为实现以上目的,本实用新型通过以下技术方案予以实现:一种使用寿命长的人防工程用防空警报器,包括支架,所述支架的顶部安装有警报喇叭,所述支架的中部插接有防护壳,所述防护壳上开设有弧形槽,所述防护壳的顶部连接有集中槽。

[0006] 可选的,所述支架的中部开设有圆孔,且支架的中部配置有线路连接孔。

[0007] 可选的,所述防护壳的底部连接有固定杆,固定杆活动插接在支架上,实现防护壳的安装固定,同时也能够方便其取下以及对警报喇叭的检修,防护壳的外侧开设有导流槽,导流槽有均匀分布的多个,能够对集中槽内部的雨水起到导流效果。

[0008] 可选的,所述集中槽连接在防护壳的顶部位置,且集中槽为凹陷结构,集中槽内部的边沿开设有流出口,流出口有均匀分布的多个,且流出口的位置与导流槽一一对应并与导流槽连通。

[0009] 可选的,所述弧形槽有开设在防护壳上且均匀分布的多个,以及弧形槽的内部连接有金属网格结构,能够对外界树叶等杂物起到阻隔效果。

[0010] 本实用新型提供了一种使用寿命长的人防工程用防空警报器,具备以下

[0011] 有益效果:

[0012] 1、该使用寿命长的人防工程用防空警报器,通过在该防空警报器支架的中部开设圆孔,能够实现防护壳的插接,通过防护壳的作用,能够起到避免鸟类在喇叭内筑巢的问题,同时也能够避免外界树叶等杂质卡在喇叭内影响发生的现象,对该防空警报器起到保护效果,并且通过集中槽的作用,能够减少雨水以及阳光直射对防空警报器的侵蚀,延长其使用寿命。

[0013] 2、该使用寿命长的人防工程用防空警报器,通过在支架中部开设圆孔,能够实现防护壳的活动插接,为该防空警报器的搬运与安装提供便捷,同时也能够起到避免鸟类在喇叭内筑巢以及外界树叶等杂物卡入喇叭内的问题,减少警报喇叭产生故障的问题,保证该防空警报器的正常工作。

[0014] 3、该使用寿命长的人防工程用防空警报器,通过在防护壳上开设弧形槽,能够避免防护壳影响警报喇叭发声的问题,同时通过在弧形槽内连接网格,能够起到隔离外界树叶等杂物的作用,减少该防空警报器受到的污染,同时通过在防护壳的顶部连接集中槽,并使得流出口与导流槽连通,能够减少阳光直射以及雨水对该防空警报器的侵蚀,延长其使用寿命,同时也能够将雨水进行导流,起到优异的保护防护效果。

[0015] 4、总之,该使用寿命长的人防工程用防空警报器,通过防护壳的作用,能够实现对警报喇叭的保护效果,避免鸟类等生物在喇叭内筑巢的问题,同时也能够大大减少外界树叶等杂物进入警报喇叭而影响其正常使用的问题,同时通过在防护壳上开设弧形槽,并在弧形槽内设置网格,能够方便该警报器的发声以及阻隔外界杂质,并且通过集中槽的配合,能够大大降低外界风雨以及阳光直射对该防空警报器的侵蚀,延长其使用寿命。

附图说明

[0016] 图1为本实用新型结构示意图;

[0017] 图2为本实用新型弧形槽位置的剖面结构示意图;

[0018] 图3为本实用新型导流槽位置的剖面结构示意图;

[0019] 图4为本实用新型防护壳的结构示意图。

[0020] 图中:1、支架;2、警报喇叭;3、防护壳;31、导流槽;32、固定杆;4、集中槽;41、流出口;5、弧形槽。

具体实施方式

[0021] 下面将结合本实用新型实施例中的附图,对本实用新型实施例中的技术方案进行清楚、完整地描述,显然,所描述的实施例仅仅是本实用新型一部分实施例,而不是全部的实施例。

[0022] 请参阅图1-4,本实用新型提供一种技术方案:该防空警报器包括支架1,支架1上安装有警报喇叭2,支架1的中部开设有圆孔,该圆孔内插接有防护壳3,防护壳3底部连接有固定杆32,防护壳3通过固定杆32实现在支架1上的活动插接,同时防护壳3的外部为弧形结构,且防护壳3的底部延伸至支架1的底部位置,防护壳3上开设有弧形槽5,弧形槽5有均匀分布的多个,弧形槽5内连接有金属网格,通过弧形槽5的配合,使得防护壳3不会影响警报喇叭2警报的拉响,同时也能够对警报喇叭2起到保护作用,弧形槽5对外界的树叶等杂物能够实现阻隔效果,并且也避免了鸟类等生物在警报喇叭2内筑巢的现象,减少了该防空警报器受到的损坏,保证了其正常工作。

[0023] 请参阅图2-4,防护壳3的顶部连接有集中槽4,集中槽4为凹陷结构,通过集中槽4,能够对支架1和警报喇叭2中部位置的主要线路起到保护效果,减少外界阳光直射和风雨的侵蚀,延缓电路和元件的老化,延长其使用寿命,同时集中槽4内部的边沿开设有流出口41,流出口41有均匀分布的多个,而防护壳3的外部开设有导流槽31,导流槽31数量和位置与流

出口41一一对应,且流出口41与导流槽31连通,因此集中槽4内部收集的雨水能够通过流出口41与导流槽31排出,大大减少落在支架1和警报喇叭2上的雨水,从而达到延长该防空警报器使用寿命的效果。

[0024] 综上所述,该使用寿命长的人防工程用防空警报器,使用时,把该防空警报器安装在对应位置,接通电源线,使得线路从支架1的下方经过,然后把固定杆32插入支架1中部圆孔中,投入使用后,集中槽4对午时阳光直射进行阻隔,同时落在支架1顶部位置和警报喇叭2后侧线路连接位置的雨水被集中槽4收集起来,集中槽4内部的雨水经过流出口41流入导流槽31并被排至外部,外界树叶等杂质被弧形槽5和防护壳3阻隔,同时鸟类等生物被阻挡在外而无法进入警报喇叭2内,警报喇叭2拉响警报时,声音从弧形槽5穿出,定期对该防空警报检修和清理时,把防护壳3从支架1上取下即可。

[0025] 在本实用新型的描述中,需要说明的是,术语“中心”、“上”、“下”、“左”、“右”、“竖直”、“水平”、“内”、“外”等指示的方位或位置关系为基于附图所示的方位或位置关系,仅是为了便于描述本实用新型和简化描述,而不是指示或暗示所指的装置或元件必须具有特定的方位、以特定的方位构造和操作,因此不能理解为对本实用新型的限制;术语“第一”、“第二”、“第三”仅用于描述目的,而不能理解为指示或暗示相对重要性,此外,除非另有明确的规定和限定,术语“安装”、“相连”、“连接”应做广义理解,例如,可以是固定连接,也可以是可拆卸连接,或一体地连接;可以是机械连接,也可以是电连接;可以是直接相连,也可以通过中间媒介间接相连,可以是两个元件内部的连通。对于本领域的普通技术人员而言,可以具体情况理解上述术语在本实用新型中的具体含义。而且,术语“包括”、“包含”或者其任何其他变体意在涵盖非排他性的包含,从而使得包括一系列要素的过程、方法、物品或者设备不仅包括那些要素,而且还包括没有明确列出的其他要素,或者是还包括为这种过程、方法、物品或者设备所固有的要素。

[0026] 尽管已经示出和描述了本实用新型的实施例,对于本领域的普通技术人员而言,可以理解在不脱离本实用新型的原理和精神的情况下可以对这些实施例进行多种变化、修改、替换和变型,本实用新型的范围由所附权利要求及其等同物限定。

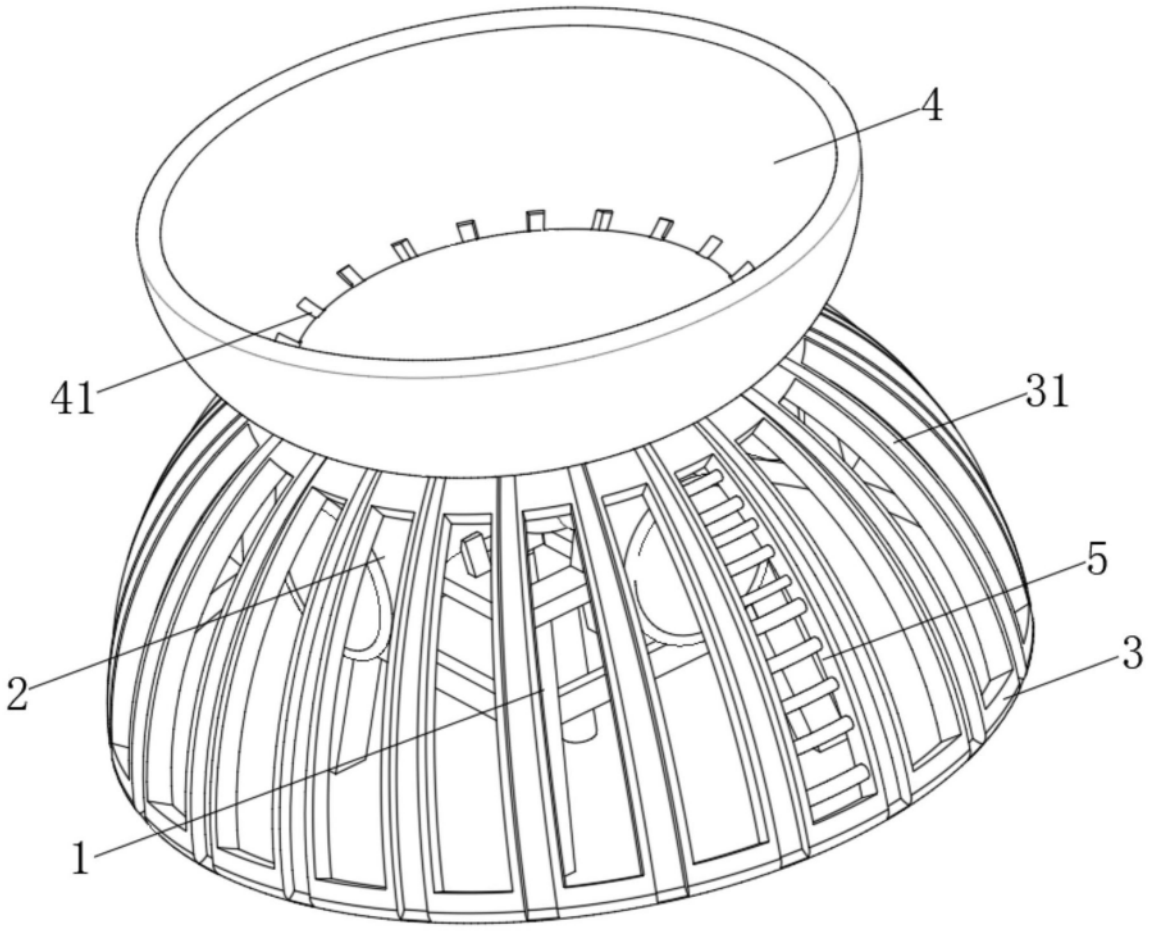

图1

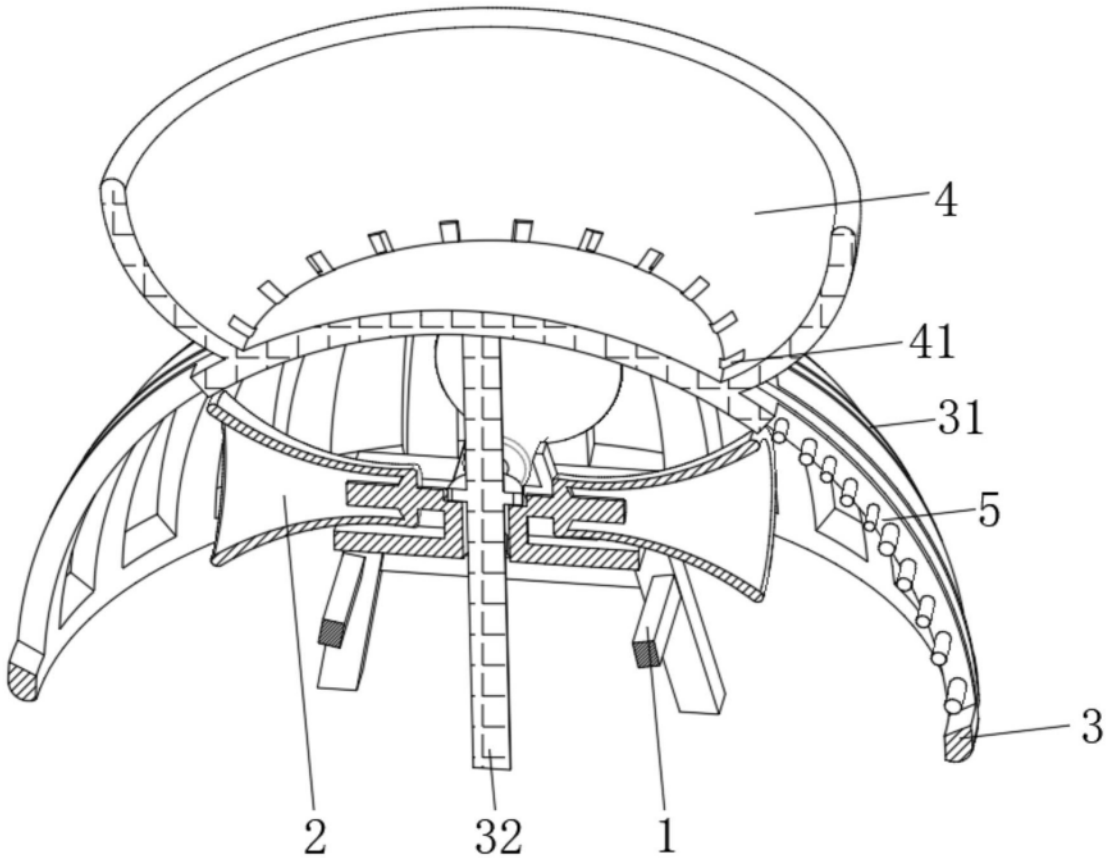

图2

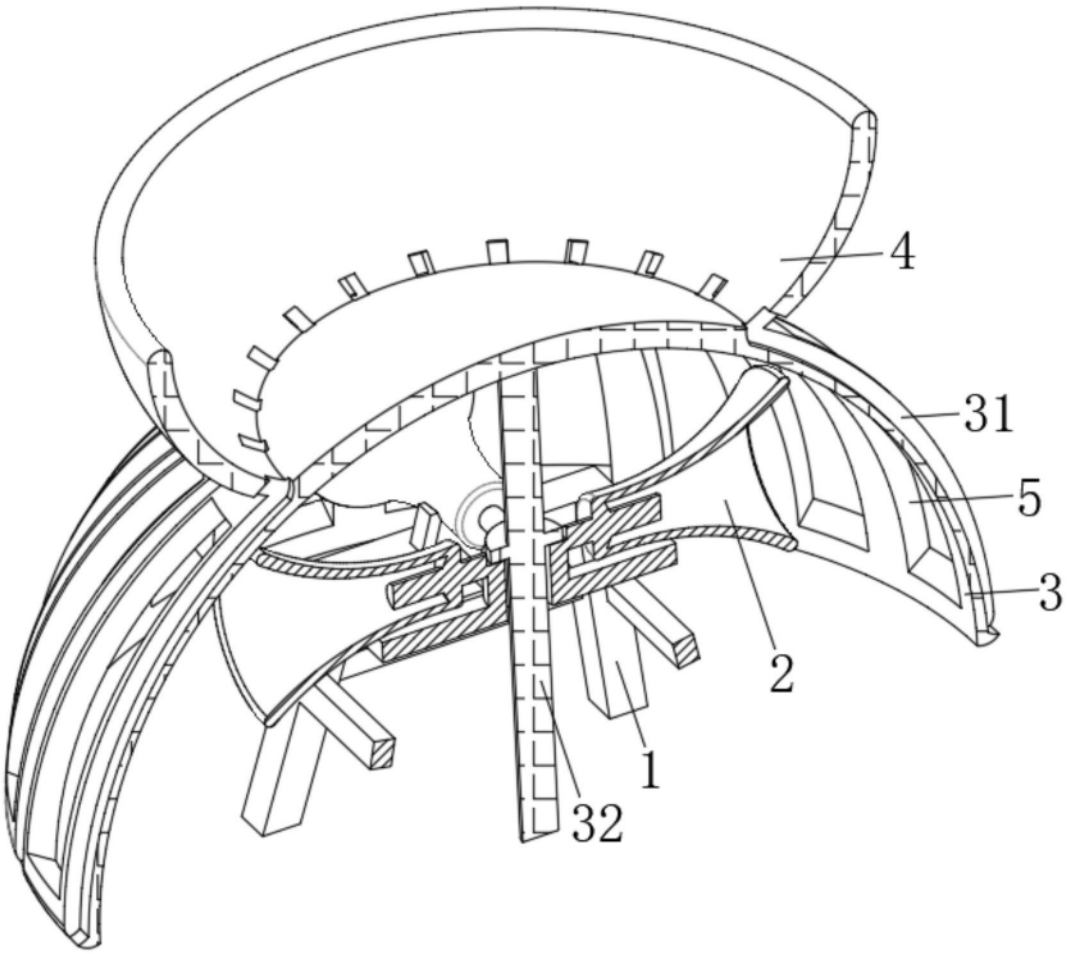

图3

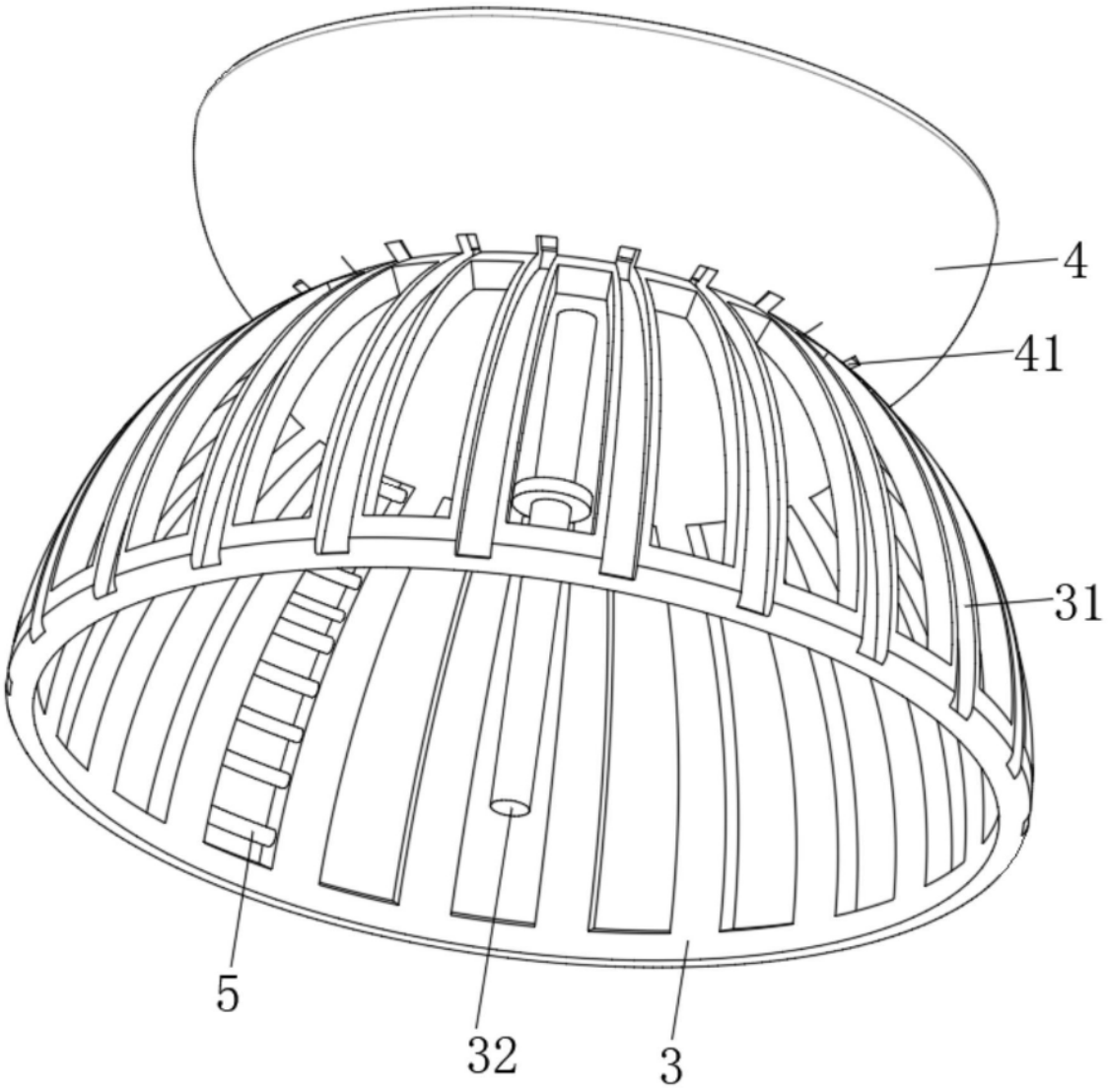

图4