(19)中华人民共和国国家知识产权局

(12)实用新型专利

(10)授权公告号 CN 203328048 U
(45)授权公告日 2013.12.11

(21)申请号 201320407498.4

(22)申请日 2013.07.08

(73)专利权人 周峰
地址 313216 浙江省湖州市德清县乾元镇丁家弄35号504室

(72)发明人 周峰

(74)专利代理机构 杭州丰禾专利事务所有限公司 33214
代理人 曹康华

(51)Int.Cl.
A43B 3/16(2006.01)
A43B 23/06(2006.01)
A41D 3/06(2006.01)

(ESM)同样的发明创造已同日申请发明专利

权利要求书1页 说明书2页 附图3页

(54)实用新型名称

一种新型透气防雨裤鞋套

(57)摘要

本实用新型公开了一种新型透气防雨裤鞋套，包括裤套与鞋套，裤套与鞋套为一个整体；在裤套膝盖处设有若干个透气孔，每个透气孔固定有一个挡水环；在挡水环的外部设有挡雨布；挡雨布为矩形，挡雨布上下两条边与裤套通过粘扣带固定，在挡水环分布区域的左右两侧设有凸起的挡条，挡条上端排布透气槽，挡雨布覆盖在挡条上。本实用新型与现有技术相比，具有防雨防水，穿戴方便，不易滑落，用粘扣带将挡雨布和裤套固定连接，可根据具体情况将挡雨布自行拆卸，同时设置了透气孔、挡水环、挡条和透气槽，在保证水不进入裤鞋套的同时又提高了舒适透气度。

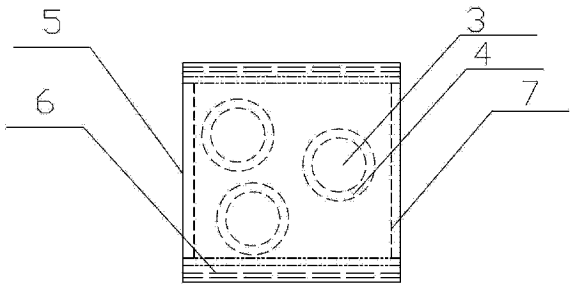

CN 203328048 U

1. 一种新型透气防雨裤鞋套，其特征是：包括裤套（1）与鞋套（2），裤套（1）与鞋套（2）为一个整体；在裤套（1）膝盖处设有若干个透气孔（3），每个透气孔（3）固定有一个挡水环（4）；在挡水环（4）的外部设有挡雨布（5）；挡雨布（5）为矩形，挡雨布（5）上下两条边与裤套（1）通过粘扣带（6）固定，在挡水环（4）分布区域的左右两侧设有凸起的挡条（7），挡条（7）上端排布透气槽（8），挡雨布（5）覆盖在挡条（7）上。

2. 根据权利要求 1 所述的一种新型透气防雨裤鞋套，其特征是：挡水环（4）凸出于裤套（1）表面；挡水环（4）面积小于挡雨布（5）的面积。

3. 根据权利要求 1 所述的一种新型透气防雨裤鞋套，其特征是：裤套（1）的上端开口处设有松紧带（9）。

4. 根据权利要求 1 所述的一种新型透气防雨裤鞋套，其特征是：鞋套（2）脚腕处设有鞋带（10）。

5. 根据权利要求 1 所述的一种新型透气防雨裤鞋套，其特征是：在鞋套（2）内设有橡胶垫（11）。

6. 根据权利要求 1 所述的一种新型透气防雨裤鞋套，其特征是：所述的裤套（1）和鞋套（2）采用防水橡胶材料一体制成。

一种新型透气防雨裤鞋套

技术领域

[0001] 本实用新型涉及一种裤鞋套，特别涉及一种新型透气防雨裤鞋套，属于雨具技术领域。

背景技术

[0002] 在下雨天时，人们骑自行车或助动车使用雨披时都会将人们的裤腿和鞋面淋湿，不防雨也容易感冒，给人们的出行带来不便。同时在市场上购买到的防雨裤鞋套使用时感觉笨重又不透气，舒适性较差，目前尚未见有透气性良好的防雨裤鞋套。

发明内容

[0003] 本实用新型克服了上述现有技术中存在的不足，提供了一种能保证人们下雨天骑车出行不被淋湿且舒适透气的新型透气防雨裤鞋套。

[0004] 本实用新型的技术方案是这样实现的：

[0005] 一种新型透气防雨裤鞋套，包括裤套与鞋套，裤套与鞋套为一个整体；在裤套膝盖处设有若干个透气孔，每个透气孔固定有一个挡水环；在挡水环的外部设有挡雨布；挡雨布为矩形，挡雨布上下两条边与裤套通过粘扣带固定，在挡水环分布区域的左右两侧设有凸起的挡条，挡条上端排布透气槽，挡雨布覆盖在挡条上。

[0006] 作为优选，挡水环凸出于裤套表面；挡水环面积小于挡雨布的面积。

[0007] 作为优选，裤套的上端开口处设有松紧带。

[0008] 作为优选，鞋套脚腕处设有鞋带。

[0009] 作为优选，在鞋套内设有橡胶垫。

[0010] 作为优选，裤套和鞋套采用防水橡胶材料一体制成。

[0011] 采用了上述技术方案的本实用新型的原理及有益效果是：

[0012] 与现有技术相比，本实用新型的裤套和鞋套采用防水橡胶材料一体制成，既方便穿戴，又可防止雨水渗入；在裤套膝盖处设置透气孔和挡水环，使得裤鞋套舒适透气，挡雨布可以防止雨水直接通过挡水环淋入裤鞋套内，挡雨布上下两边与裤鞋套通过粘扣带固定可以实现自行拆卸，特别是在阵雨天气下完雨之后可以将其拆下以提高透气性和舒适度，当再次下雨时可以再粘上去，十分方便；在挡水环分布区域的左右两侧设有凸起的挡条，挡条上端排布透气槽，挡条将挡雨布撑起，不仅可以防止雨水进入，还可以避免挡雨布在风阻的作用下贴到挡水环上，透气槽的存在使始终保持透气；挡水环凸出于裤套表面使得雨水即便从挡雨布左右两边进入，也不会流入裤鞋套内；裤套的上端开口处设有松紧带，以防止裤套下滑；使用时系好鞋带，使得鞋子穿戴牢固，方便行动；鞋套内设有橡胶垫，可以增加鞋底强度。

附图说明

[0013] 图 1 为实施例中本实用新型的外部结构图；

[0014] 图 2 为图 1 中 A 部裤套膝盖处的平面结构示意图；

[0015] 图 3 为挡雨布覆盖在挡条上的状态示意图；

[0016] 图 4 为实施例中本实用新型的内部结构图。

具体实施方式

[0017] 本实用新型的具体实施方式如下：

[0018] 实施例：一种新型透气防雨裤鞋套，如图 1 ～ 4 所示，包括裤套 1 与鞋套 2，裤套 1 与鞋套 2 为一个整体；在裤套 1 膝盖处设有若干个透气孔 3，每个透气孔 3 固定有一个挡水环 4；在挡水环 4 的外部设有挡雨布 5；挡雨布 5 为矩形，挡雨布 5 上下两条边与裤套 1 通过粘扣带 6 固定，在挡雨布 5 内侧左右两侧均设有凸起的挡条 7，挡条 7 上端排布透气槽 8，挡雨布 5 左右两边与外界空气保持贯通；挡水环 4 凸出于裤套 1 表面；挡水环 4 面积小于挡雨布 5 的面积；裤套 1 的上端开口处设有松紧带 9；鞋套 2 脚腕处设有鞋带 10；在鞋套 2 内设有橡胶垫 11；裤套 1 和鞋套 2 采用防水橡胶材料一体制成。

[0019] 使用时，在裤鞋套穿起来后，用松紧带 9 固定在人的腿上，同时将鞋带 10 系好，使得裤鞋套不滑落，保证裤腿鞋面不被淋湿，方便了行动，也可以根据具体情况，将挡雨布 5 自行拆卸，以提高透气度。

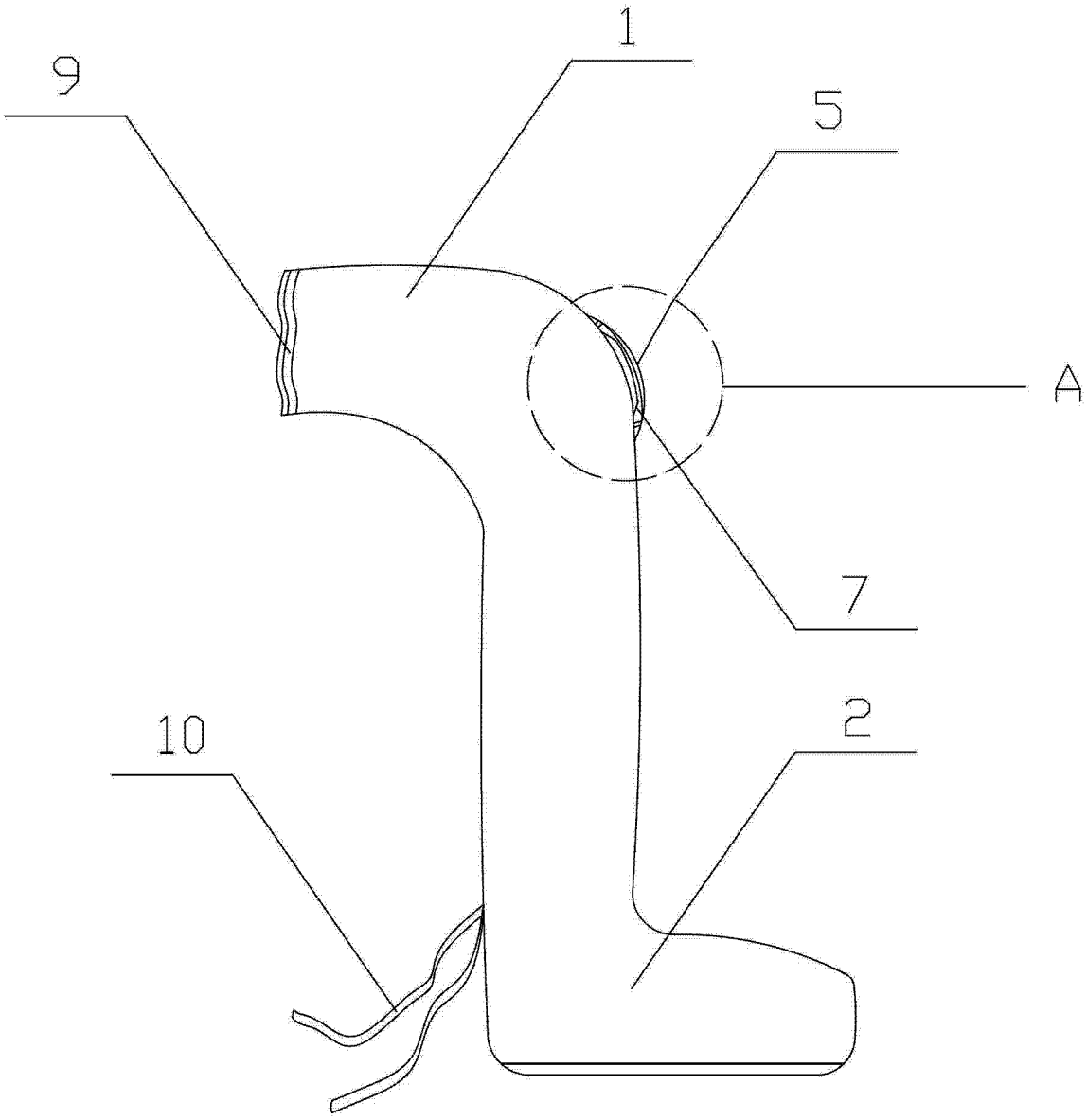

图 1

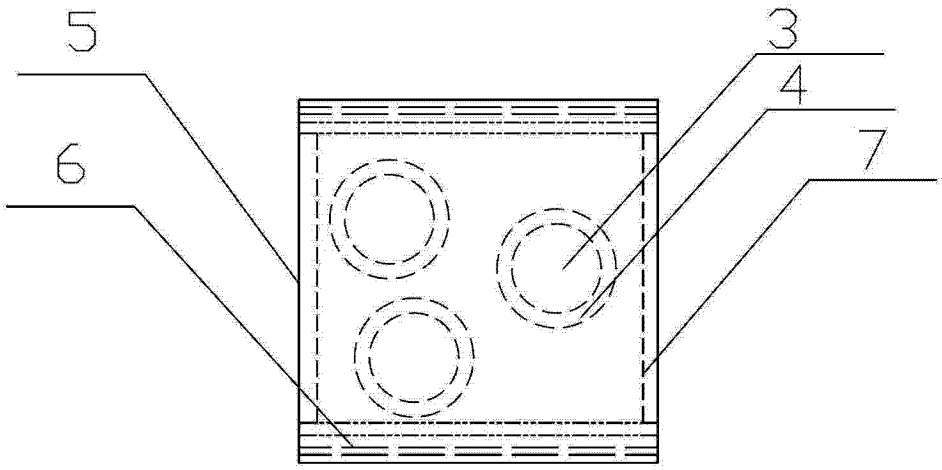

图 2

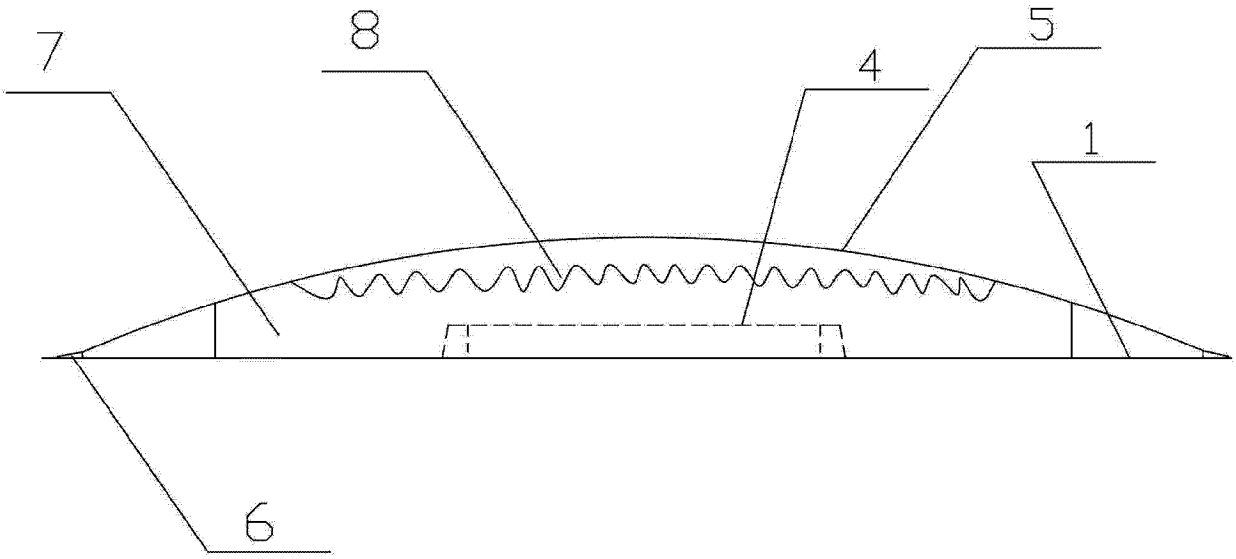

图 3

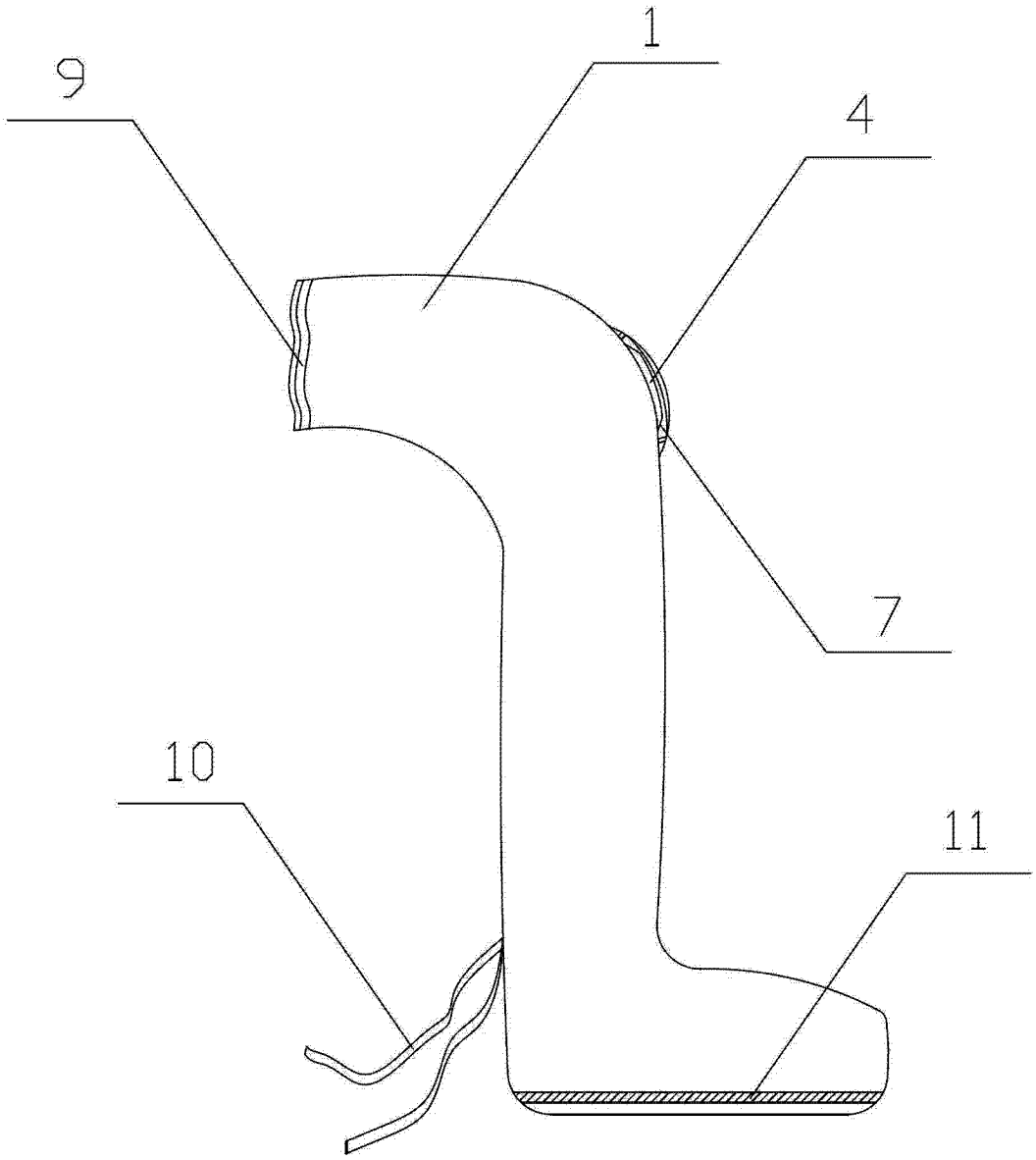

图 4