(19)中华人民共和国国家知识产权局

(12)实用新型专利

(10)授权公告号 CN 203329108 U
(45)授权公告日 2013.12.11

(21)申请号 201320412355.2

(22)申请日 2013.07.11

(73)专利权人 李利娟
地址 272000 山东省济宁市任城区建设北路实验中学南邻盲校宿舍西二单元一楼东户

(72)发明人 李利娟 屈苗苗 靳猛

(74)专利代理机构 济宁众城专利事务所 37106
代理人 李效宁

(51)Int.Cl.
A61M 3/02(2006.01)

权利要求书1页 说明书2页 附图1页

(54)实用新型名称

妇科用消毒冲洗器

(57)摘要

一种妇科用消毒冲洗器，包括药液腔，药液腔的两端设置带有冲洗孔的冲洗头，冲洗头的内腔与药液腔相通，药液腔为折叠式压缩腔，药液腔上端设有加药孔，加药孔上设有密封塞；有两个通过转轴铰接的支臂，支臂的上端分别与药液腔下端两侧连接，支臂上部设有药液吸收棉，支臂底端设有指环，两个指环之间设置压簧。本实用新型用于医护人员的日常工作中，在妇科治疗时，能够有效防止交叉感染，使用卫生方便，可以彻底清洗掉有害物质，达到清洗效果，药液吸收棉可以吸收多余液体，避免侧漏，使医务人员工作起来更方便，结构简单，制造成本低，易于大规模推广应用。

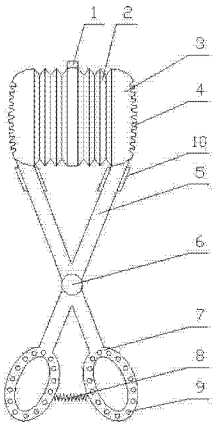

CN 203329108 U

1. 一种妇科用消毒冲洗器，包括药液腔(2)，药液腔(2)的两端设置带有冲洗孔(4)的冲洗头(3)，冲洗头(3)的内腔与药液腔(2)相通，其特征在于：药液腔(2)为折叠式压缩腔，药液腔(2)上端设有加药孔，加药孔上设有密封塞(1)；有两个通过转轴(6)铰接的支臂(5)，支臂(5)的上端分别与药液腔(2)下端两侧连接，支臂(5)上部设有药液吸收棉(10)，支臂(5)底端设有指环(7)，两个指环(7)之间设置压簧(8)。

2. 根据权利要求1所述的妇科用消毒冲洗器，其特征在于：所述的指环(7)上设有若干凸起(9)。

3. 根据权利要求1所述的妇科用消毒冲洗器，其特征在于：所述的冲洗头(3)的内腔与药液腔(2)连接处设有过滤网。

4. 根据权利要求1所述的妇科用消毒冲洗器，其特征在于：所述的冲洗孔(4)向内形成凹坑。

妇科用消毒冲洗器

技术领域

[0001] 本实用新型属于医疗辅助工具，具体涉及的是一种妇科用消毒冲洗器。

背景技术

[0002] 目前，妇科的医护人员在对患者进行检查时，都需要先对患者的会阴部进行清洁和消毒处理。妇科常用的消毒方式是用手术镊子夹住带有消毒液的药棉反复擦拭和冲洗，由于女性的生理特点，在冲洗时难以冲洗到阴道壁的皱折处及宫颈处，往往不能将阴道内的有害物清洗干净，达不到清洗的效果。而且在擦拭过程中还需要不断地更换新的药棉，以达到彻底消毒的目的。但是反复更换药棉比较麻烦，而且容易交叉感染，不利于患者的身体健康。

发明内容

[0003] 本实用新型的目的是提供一种妇科用消毒冲洗器，主要解决由于阴道壁皱折而冲洗不彻底的难题。

[0004] 本实用新型的目的是以如下方式实现的：该妇科用消毒冲洗器，包括药液腔，药液腔的两端设置带有冲洗孔的冲洗头，冲洗头的内腔与药液腔相通，药液腔为折叠式压缩腔，药液腔上端设有加药孔，加药孔上设有密封塞；有两个通过转轴铰接的支臂，支臂的上端分别与药液腔下端两侧连接，支臂上部设有药液吸收棉，支臂底端设有指环，两个指环之间设置压簧。

[0005] 所述的指环上设有若干凸起。

[0006] 所述的冲洗头的内腔与药液腔连接处设有过滤网。

[0007] 所述的冲洗孔向内形成凹坑，使冲洗头相对凸起。

[0008] 本实用新型用于医护人员的日常工作中，在妇科治疗时，能够有效防止交叉感染，使用卫生方便，由于冲洗头凸起，使用时推拉冲洗头，可以彻底清洗掉有害物质，达到清洗效果，药液吸收棉可以吸收多余液体，避免侧漏，使医务人员工作起来更方便，结构简单，制造成本低，易于大规模推广应用。

附图说明

[0009] 图 1 是本实用新型的结构示意图。

具体实施方式

[0010] 参照图 1，该妇科用消毒冲洗器，包括药液腔 2，药液腔 2 的两端设置带有冲洗孔 4 的冲洗头 3，冲洗孔 4 向内形成凹坑，冲洗头 3 的内腔与药液腔 2 相通，冲洗头 3 的内腔与药液腔 2 连接处设有过滤网，药液腔 2 为折叠式压缩腔，药液腔 2 上端设有加药孔，加药孔上设有密封塞 1；有两个通过转轴 6 铰接的支臂 5，支臂 5 的上端分别与药液腔 2 下端两侧连接，支臂 5 上部设有药液吸收棉 10，支臂 5 底端设有指环 7，指环 7 上设有若干凸起 9，两个

指环 7 之间设置压簧 8。使用时，先将密封塞 1 摘下，再将消毒液装入药液腔 2 中，然后将密封塞 1 盖好，手指插入指环 7 进行握紧、松开操作，在手指松开时压簧 8 使两个支臂 5 相对撑开，由于折叠式压缩的药液腔 2 受到挤压从而使消毒液通过冲洗孔 4 喷出，喷出的消毒液即可为患者消毒，指环 7 上的凸起 9 可以避免消毒器从手中滑落。

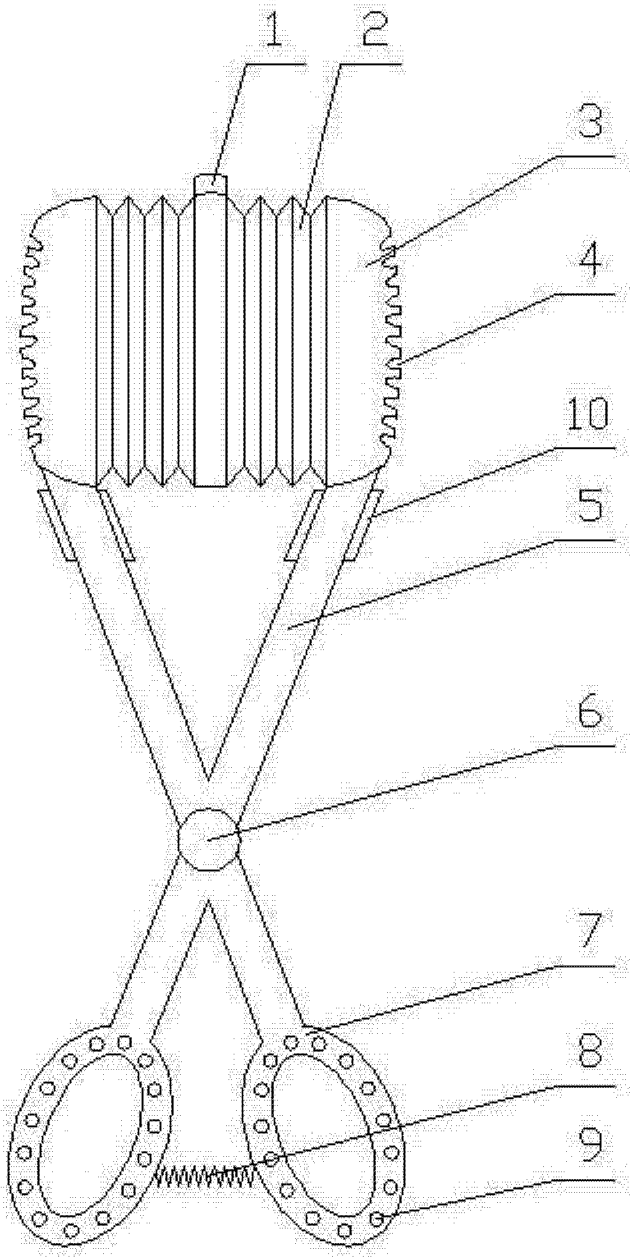

图 1