说 明 书

通用型底座

技术领域

本实用新型涉及一种电子移动设备配套产品，特别是关于一种用于多类电子移动设备并可调节其角度的底座。

背景技术

底座已经成为日常生活中最为常见的电子配套的产品之一，其功能，结构，外观随着潮流的发展以及技术的革新也有了很多的改变，各种样式新颖的底座成为关注的焦点，如 APLLE。但是现在有一些底座，因为设计的限制，一个底座只能对应于一类或者某一固定型号的电子移动设备；并且设备插入 30PIN 接口的底座时，限制设备的厚度，这样就给同时具有多款不同类别的电子移动设备使用者在使用时造成了一定的麻烦。

实用新型内容

为了克服上述现有技术的不足，本实用新型提供一种通用型底座，可以兼容裸机或带保护套的电子设备。

本实用新型解决其技术问题所采用的技术方案是：一种通用型插座包括插座上盖、与插座上盖扣合成中空壳体的底座、坐落于所述插座上盖上的支撑架、设置于该中空壳体内的充电电路以及设置于该充电器壳体表面的 USB 插口，所述插座上盖设有 30PIN 插头，该 30PIN

插头构件铰接在所述底座上。

所述 30PIN 插头构件包括固定于底座上的压板，通过铰轴铰接在压板上的插头架，设置于压板与插头架之间并位于铰轴一侧的复原弹簧，固定在所述插头架上并突出于所述插座上盖表面的 30PIN 插头。该插座还包括可发光的充电线，可发光的充电线为 EL 发光线。

相较于现有技术，本实用新型的通用型底座装置将设备与支架通过旋转轴连接，只需将该 30PIN 插头转至一合适的位置，将需要的电子设备插入 30 PIN 插口上，大大方便了使用者。

附图说明

图 1 是本实用新型的通用型底座的结构示意图。

图 2 是本实用新型的通用型底座使用状态参考示意图。

图 3 是本实用新型的通用型底座的旋转状态参考示意图。

具体实施方式

结合上述附图说明本实用新型的具体实施例。

由图 1 至图 3 中可知，这种通用型插座包括插座上盖 10、与插座上盖 10 扣合成中空壳体的底座 20、坐落于所述插座上盖 10 上的支撑架 30、设置于该中空壳体内的充电电路 40 以及设置于该充电器壳体 10 表面的 USB 插口，所述插座上盖 10 设有 30PIN 插头 50,该



说 明 书

30PIN 插头构件 50 铰接在所述底座 20 上。30 PIN 插头构件与苹果移动设备连通，通过转动部分，调节苹果 30 PIN 插头构件可前后各 9 度范围内转动；由于具有可调节角度的功能，所以，本插座可以适应多种苹果系列电子设备使用，拓展了使用范围。

由图 1 中可知，所述 30PIN 插头构件 50 包括固定于底座 20 上的压板 51，通过铰轴 52 铰接在压板 51 上的插头架 53，设置于压板 51 与插头架 53 之间并位于铰轴 52 一侧的复原弹簧 55，固定在所述插头架 53 上并突出于所述插座上盖 10 表面的 30PIN 插头 54，所述 30PIN 插头 54 可摆动角度为 9°，该插座还包括有设置于底座 20 底面的硅胶垫 21。本实用新型中压板 51 是固定的，插头架相对压板转动，复原弹簧当没有设备充电时，将插头回复原位。硅胶垫起到防滑和缓冲的作用，保护插座。

由图 1 中可知，该插座还包括可发光的充电线 60，该可发光的充电线 60 为 EL 发光线。通过可视发光线可看见电流的流速快慢，以此来判断手机 M 是否即将完成充电。当电量趋于饱和状态时，电流流速会逐步放缓；当设备充满电时，将会自动减少待机功耗，节约能源的同时避免了手机充电过于饱和损伤手机电池的问题。

以上内容是结合具体的优选实施方式对本发明所作的进一步详细说明，不能认定本发明的具体实施只局限于这些说明。对于本发明所属技术领域的普通技术人员来说，在不脱离本发明构思的前提下，还可以做出若干简单推演或替换，都应当视为属于本发明的保护范

围。

权 利 要 求 书

1. 一种通用型插座，包括插座上盖（10）、与插座上盖（10）扣合成中空壳体的底座(20)、坐落于所述插座上盖(10)上的支撑架(30)、设置于该中空壳体内的充电电路（40）以及设置于该充电器壳体（10）表面的 USB 插口，其特征在于：所述插座上盖（10）设有 30PIN 插头（50），该 30PIN 插头构件（50）铰接在所述底座（20）上。

2. 根据权利要求 1 所述的通用型插座，其特征在于：所述 30PIN 插头构件(50)包括固定于底座(20)上的压板(51)，通过铰轴(52)铰接在压板（51）上的插头架（53），固定在所述插头架（53）上并突出于所述插座上盖（10）表面的 30PIN 插头（54）。

3. 根据权利要求 1 所述的通用型插座，其特征在于：所述 30PIN 插头构件（50）还包括设置于压板（51）与插头架（53）之间并位于铰轴（52）一侧的复原弹簧（55）。

4. 根据权利要求 2 或 3 所述的通用型插座，其特征在于：所述 30PIN 插头（54）可转动角度为 9°。

5. 根据权利要求 1 至 3 中任一项所述的通用型插座，其特征在于：该插座还包括可发光的充电线（60）。

6. 根据权利要求 5 所述的通用型插座，其特征在于：所述可发光的充电线（60）为 EL 发光线。

权 利 要 求 书

7. 根据权利要求 1 至 3 中任一项所述的通用型插座，其特征在于：该插座还包括有设置于底座（20）底面的硅胶垫（21）。

说 明 书 附 图

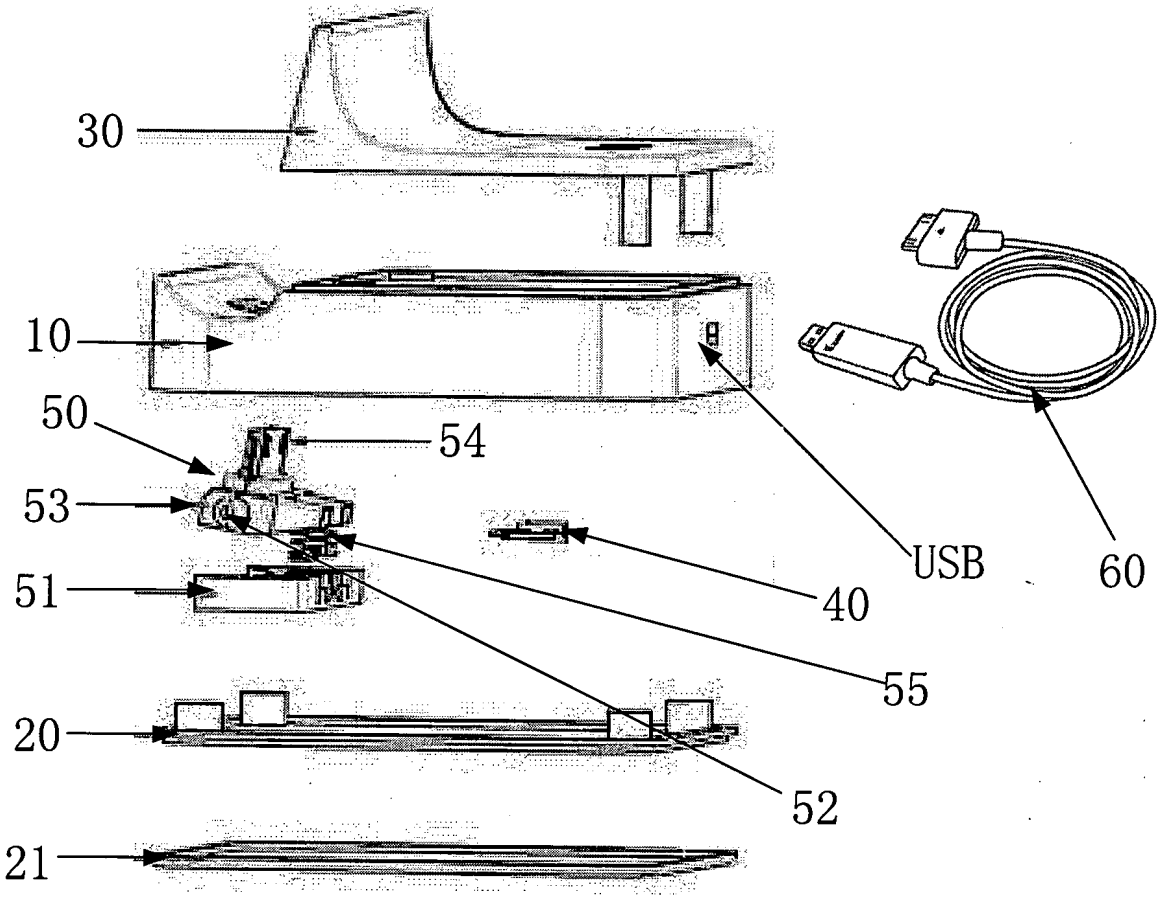

图1

说 明 书 附 图

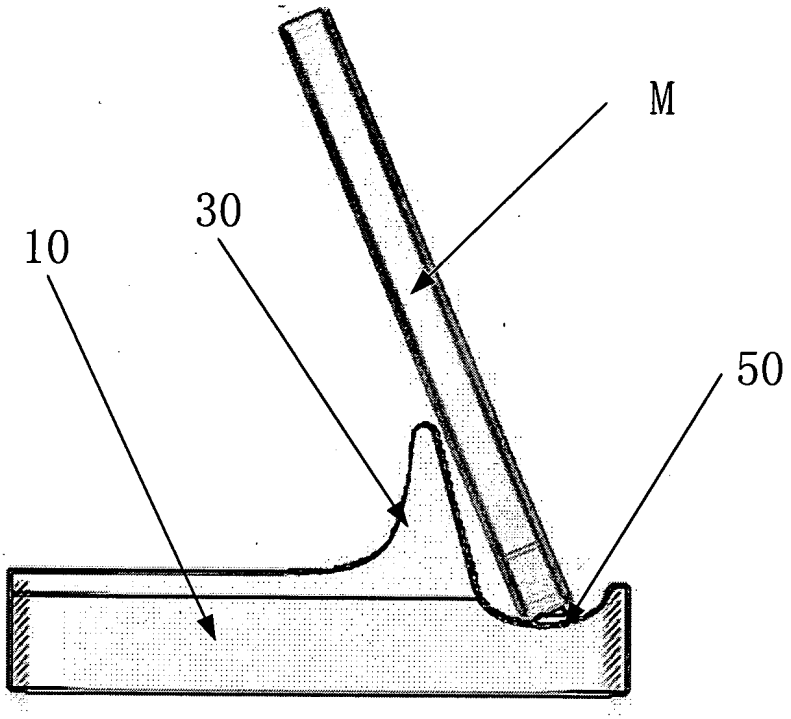

图2

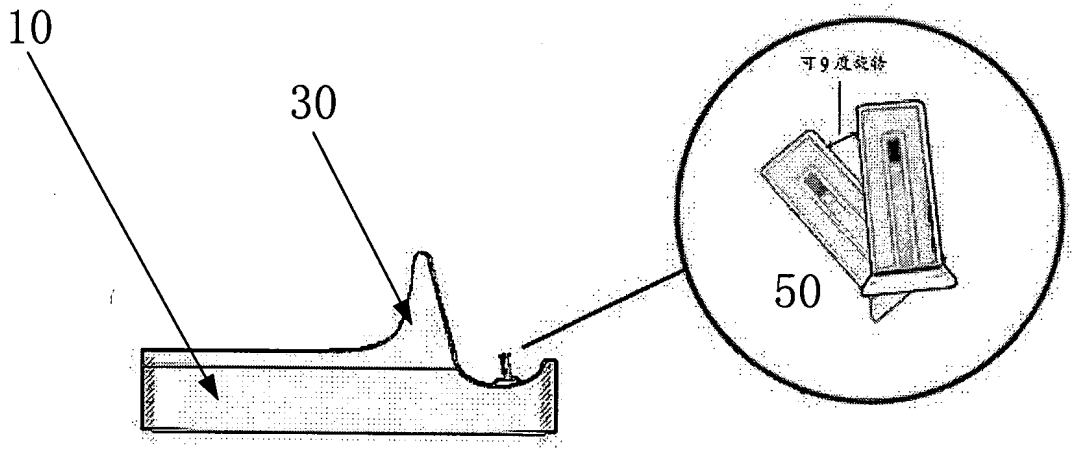

图3