(19)国家知识产权局

(12)实用新型专利

(10)授权公告号 CN 222135126 U
(45)授权公告日 2024.12.10

(21)申请号 202420918258.9

(22)申请日 2024.04.29

(73)专利权人 杭州周翔工贸有限公司
地址 310000 浙江省杭州市萧山区经济技术开发区红泰六路489号12幢302室

(72)发明人 周捷

(74)专利代理机构 北京沁优知识产权代理有限公司 11684
专利代理师 田婕

(51)Int.Cl.
*B26D 1/38*(2006.01)
*B26D 7/26*(2006.01)
*B26D 5/08*(2006.01)

权利要求书1页 说明书3页 附图2页

(54)实用新型名称

一种包装膜热切刀组

(57)摘要

本实用新型公开了一种包装膜热切刀组,属于热切割技术领域,其包括底座,所述底座一侧的上方固定安装有支撑板一,所述支撑板一的内壁固定安装有限位板,所述限位板的内壁设有卡柱,所述卡柱外套接有弹簧一,所述卡柱的一端固定安装有卡块,所述卡块的上方连接有拉杆,所述卡块的一端卡接有卡勾。该包装膜热切刀组,通过设置卡柱、弹簧一、拉杆、卡块、卡勾、压杆和限位杆,拉动拉杆,拉杆卡块向后移动,卡块挤压弹簧带动卡柱向后移动,使得卡勾与卡块脱离卡接,将转杆连同上切割刀组整体取下,进行清理保养,摒弃了传统的包装膜切割刀组多为螺栓固定,清理时不需拧动多个螺栓将刀组取下进行清理,操作方便,提高了工作效率。

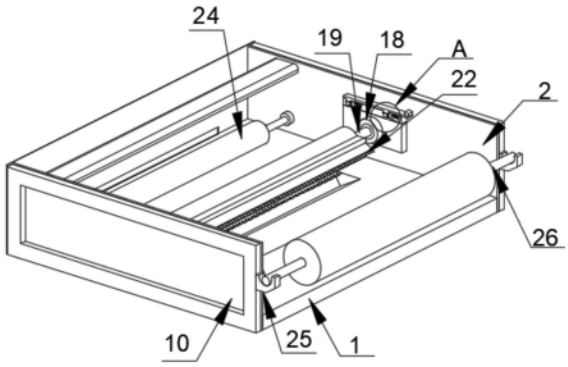


CN 222135126 U

1.一种包装膜热切刀组,包括底座(1),其特征在于:所述底座(1)一侧的上方固定安装有支撑板一(2),所述支撑板一(2)的内壁固定安装有限位板(3),所述限位板(3)的内壁设有卡柱(4),所述卡柱(4)外套接有弹簧一(5),所述卡柱(4)的一端固定安装有卡块(6),所述卡块(6)的上方连接有拉杆(7),所述卡块(6)的一端卡接有卡勾(8),所述卡勾(8)的下方固定连接有固定板(9),所述底座(1)的上方远离支撑板一(2)的一侧固定安装有支撑板二(10),所述支撑板二(10)的内壁固定安装有安装板(11),所述安装板(11)的一侧设有电机(12),所述电机(12)的一端设有驱动轴(13),所述驱动轴(13)的内壁固定安装有两个压板(14),两个压板(14)的四角处分别设有支柱(15),所述压板(14)内设有限位杆(16),所述限位杆(16)贯穿压板(14)和驱动轴(13),所述限位杆(16)外套接有弹簧二(17)。

2.根据权利要求1所述的一种包装膜热切刀组,其特征在于:所述固定板(9)的一侧设有转轴(18),所述转轴(18)的端部转动连接有转杆(19),所述转杆(19)远离转轴(18)的一端与驱动轴(13)连接。

3.根据权利要求2所述的一种包装膜热切刀组,其特征在于:所述转杆(19)外壁设有切膜轮(20),所述切膜轮(20)的外壁固定安装有两个加热管(21),两个加热管(21)之间固定安装有上切割刀组(22)。

4.根据权利要求1所述的一种包装膜热切刀组,其特征在于:所述支撑板一(2)的内壁转动连接有下压轴(23),所述下压轴(23)的外壁设有下压轮(24),所述下压轴(23)远离支撑板一(2)的一端与支撑板二(10)连接。

5.根据权利要求1所述的一种包装膜热切刀组,其特征在于:所述支撑板一(2)与支撑板二(10)的一侧分别固定安装有挂钩(25),所述挂钩(25)的一端转动连接有放膜架(26)。

6.根据权利要求3所述的一种包装膜热切刀组,其特征在于:所述底座(1)的上方开设凹槽,凹槽内固定安装有下切割刀组(27),所述下切割刀组(27)与上切割刀组(22)位置相对应。

# 一种包装膜热切刀组

## 技术领域

[0001] 本实用新型属于热切割技术领域,具体为一种包装膜热切刀组。

## 背景技术

[0002] 包装膜主要是指用于物品包装的薄膜,在日常生活中非常常见,现包装膜大多收卷为卷状,在进行使用时需对其进行切割,传统的包装膜切割刀组多为螺栓固定,长时间使用后包装膜的边角料易留在刀组中,清理时需拧动多个螺栓将刀组取下进行清理,操作不便,影响工作效率。

## 实用新型内容

[0003] 为了克服上述缺陷,本实用新型提供了一种包装膜热切刀组,解决了长时间使用后包装膜的边角料易留在刀组中,清理时需拧动多个螺栓将刀组取下进行清理,操作不便,影响工作效率的问题。

[0004] 为实现上述目的,本实用新型提供如下技术方案:一种包装膜热切刀组,包括底座,所述底座一侧的上方固定安装有支撑板一,所述支撑板一的内壁固定安装有限位板,所述限位板的内壁设有卡柱,所述卡柱外套接有弹簧一,所述卡柱的一端固定安装有卡块,所述卡块的上方连接有拉杆,所述卡块的一端卡接有卡勾,所述卡勾的下方固定连接有固定板,所述底座的上方远离支撑板一的一侧固定安装有支撑板二,所述支撑板二的内壁固定安装有安装板,所述安装板的一侧设有电机,所述电机的一端设有驱动轴,所述驱动轴的内壁固定安装有两个压板,两个压板的四角处分别设有支柱,所述压板内设有限位杆,所述限位杆贯穿压板和驱动轴,所述限位杆外套接有弹簧二。

[0005] 作为本实用新型的进一步方案:所述固定板的一侧设有转轴,所述转轴的端部转动连接有转杆,所述转杆远离转轴的一端与驱动轴连接。

[0006] 作为本实用新型的进一步方案:所述转杆外壁设有切膜轮,所述切膜轮的外壁固定安装有两个加热管,两个加热管之间固定安装有上切割刀组。

[0007] 作为本实用新型的进一步方案:所述支撑板一的内壁转动连接有下压轴,所述下压轴的外壁设有下压轮,所述下压轴远离支撑板一的一端与支撑板二连接。

[0008] 作为本实用新型的进一步方案:所述支撑板一与支撑板二的一侧分别固定安装有挂钩,所述挂钩的一端转动连接有放膜架。

[0009] 作为本实用新型的进一步方案:所述底座的上方开设凹槽,凹槽内固定安装有下切割刀组,所述下切割刀组与上切割刀组位置相对应。

[0010] 与现有技术相比,本实用新型的有益效果在于:

[0011] 1、该包装膜热切刀组,通过设置卡柱、弹簧一、拉杆、卡块、卡勾、压杆和限位杆,拉动拉杆,拉杆卡块向后移动,卡块挤压弹簧带动卡柱向后移动,使得卡勾与卡块脱离卡接,再通过按压限位杆,限位杆移动挤压弹簧二,使得转杆的一端脱离驱动轴的卡接,可以将转杆连同上切割刀组整体取下,进行清理保养,摒弃了传统的包装膜切割刀组多为螺栓固定,

长时间使用后包装膜的边角料易留在刀组中,清理时不需拧动多个螺栓将刀组取下进行清理,操作方便,提高了工作效率。

[0012] 2、该包装膜热切刀组,通过设置电机、驱动轴、压板、弹簧二和限位杆,在使用时通过将转杆套接在驱动轴上,安装时按压限位杆,限位杆挤压弹簧使限位杆向后移动,当限位杆与转轴上的孔洞相对应时,弹簧回弹,自动与转杆相卡接,安装方便,启动电机,电机带动驱动轴进行转动,驱动轴带动上切割刀组进行转动,自动进行切割包装膜,不需要人工过多操作,给包装膜切割带来便利。

## 附图说明

[0013] 图1为本实用新型立体的结构示意图;

[0014] 图2为本实用新型电机与底座位置关系的结构示意图;

[0015] 图3为本实用新型图1中A处放大的结构示意图;

[0016] 图4为本实用新型电机与驱动轴连接的结构示意图;

[0017] 图中:1、底座;2、支撑板一;3、限位板;4、卡柱;5、弹簧一;6、卡块;7、拉杆;8、卡勾;9、固定板;10、支撑板二;11、安装板;12、电机;13、驱动轴;14、压板;15、支柱;16、限位杆;17、弹簧二;18、转轴;19、转杆;20、切膜轮;21、加热管;22、上切割刀组;23、下压轴;24、下压轮;25、挂钩;26、放膜架;27、下切割刀组。

## 具体实施方式

[0018] 下面结合具体实施方式对本专利的技术方案作进一步详细地说明。

[0019] 如图1-4所示,本实用新型提供一种技术方案:一种包装膜热切刀组,包括底座1,底座1的上方开设凹槽,凹槽内固定安装有下切割刀组27,下切割刀组27与上切割刀组22位置相对应,通过上切割刀组22和下切割刀组27相互配合,进行切割包装膜时可以更加稳定,切割效果更好,底座1一侧的上方固定安装有支撑板一2,支撑板一2的内壁转动连接有下压轴23,下压轴23的外壁设有下压轮24,下压轴23远离支撑板一2的一端与支撑板二10连接,因设有下压轮24,在包装膜切割好后,通过下压轮24压紧后使切割口更加平整,切割效果更好;

[0020] 支撑板一2与支撑板二10的一侧分别固定安装有挂钩25,挂钩25的一端转动连接有放膜架26,通过设置挂钩25和放膜架26,可以将待切割的包装膜放置在放膜架26上,不需要人工长时间手持包装膜,减轻工作负担,支撑板一2的内壁固定安装有限位板3,限位板3的内壁设有卡柱4,卡柱4外套接有弹簧一5,卡柱4的一端固定安装有卡块6,卡块6的上方连接有拉杆7,卡块6的一端卡接有卡勾8,卡勾8的下方固定连接有固定板9;

[0021] 固定板9的一侧设有转轴18,转轴18的端部转动连接有转杆19,转杆19远离转轴18的一端与驱动轴13连接,转杆19外壁设有切膜轮20,切膜轮20的外壁固定安装有两个加热管21,两个加热管21之间固定安装有上切割刀组22,通过设置加热管21,在进行切割时可以将上切割刀组22进行加热,使包装膜切割时接口更加平整,提升切割效果;

[0022] 底座1的上方远离支撑板一2的一侧固定安装有支撑板二10,支撑板二10的内壁固定安装有安装板11,安装板11的一侧设有电机12,电机12的一端设有驱动轴13,因设有驱动轴13,驱动轴13转动带动切膜轮20转动,切膜轮20带动上切割刀组22转动进行切割,不需要

人工手动进行切割,使用更加方便,驱动轴13的内壁固定安装有两个压板14,两个压板14的四角处分别设有支柱15,压板14内设有限位杆16,限位杆16贯穿压板14和驱动轴13,限位杆16外套接有弹簧二17。

[0023] 本实用新型的工作原理为:将包装膜套接在放膜架26的外壁,包装膜的一端穿过上切割刀组22和下切割刀组27之间,启动电机12,电机12带动驱动轴13转动,驱动轴13带动上切割刀组22进行切割,待需进行维修保养时,拉动拉杆7,拉杆7带动卡块6移动,使卡勾8脱离卡块6的卡接,再按压限位杆16,限位杆16挤压弹簧,使得转杆19分别脱离卡块6与驱动轴13的卡接,取下上切割刀组22,进行清理保养。

[0024] 在本实用新型的描述中,需要说明的是,除非另有明确的规定和限定,术语“安装”、“相连”、“连接”应做广义理解,例如,可以是固定连接,也可以是可拆卸连接,或一体地连接;可以是机械连接,也可以是电连接;可以是直接相连,也可以通过中间媒介间接相连,可以是两个元件内部的连通。对于本领域的普通技术人员而言,可以通过具体情况理解上述术语在本实用新型中的具体含义。

[0025] 上面对本专利的较佳实施方式作了详细说明,但是本专利并不限于上述实施方式,在本领域的普通技术人员所具备的知识范围内,还可以在不脱离本专利宗旨的前提下作出各种变化。

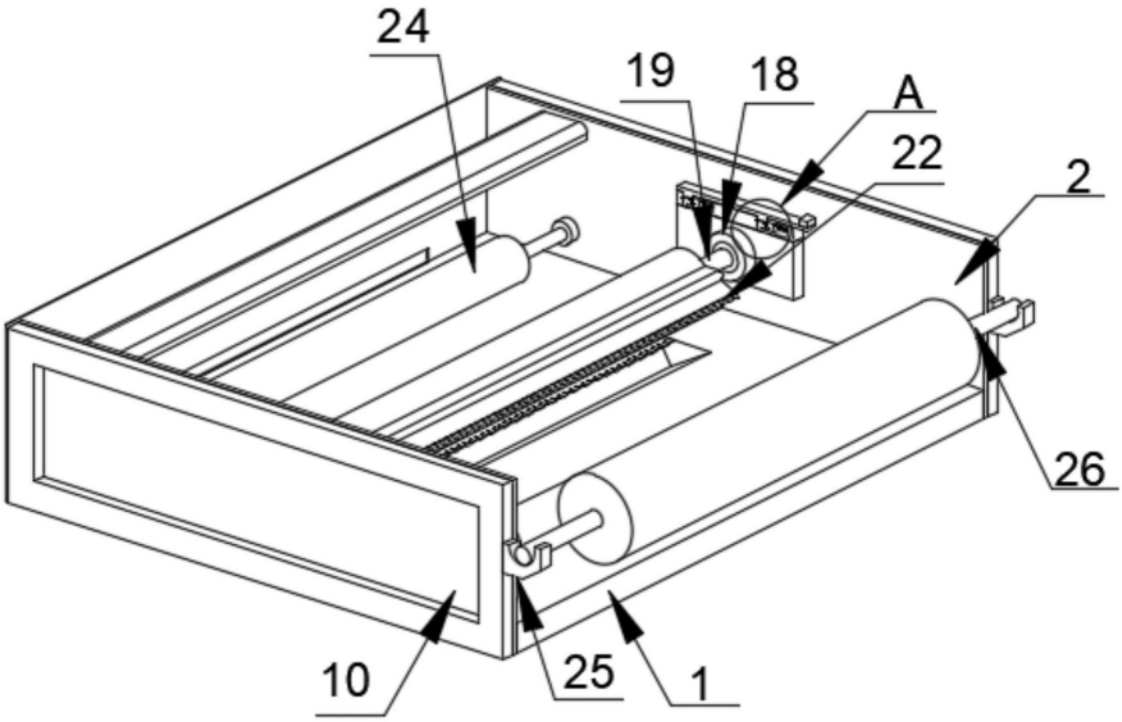


图1

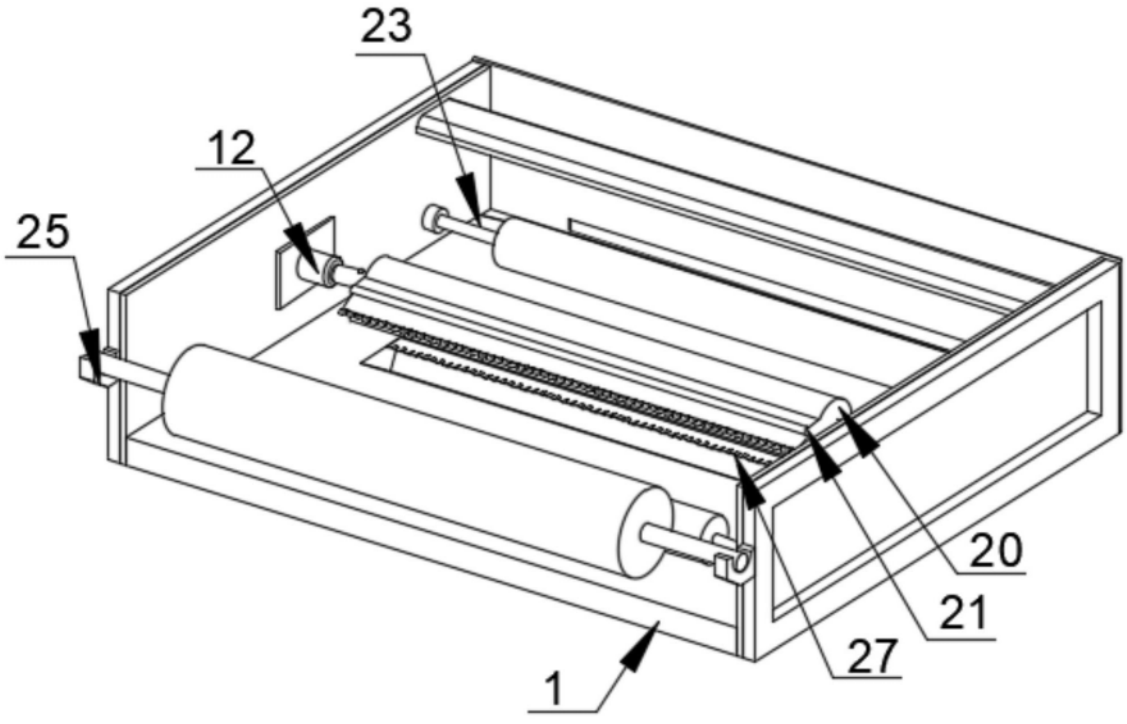


图2

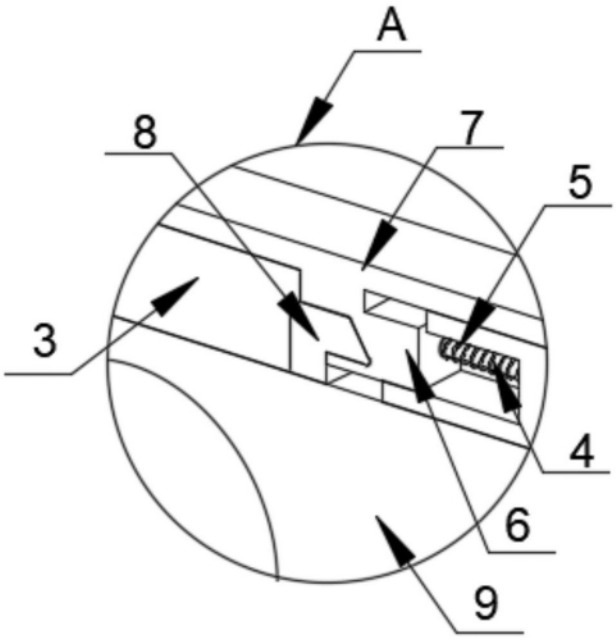


图3

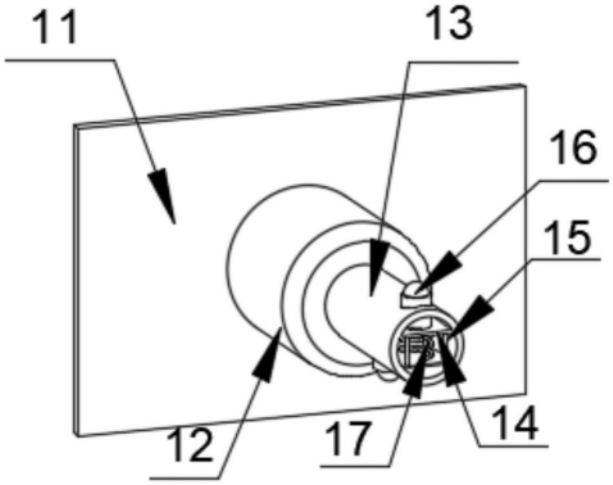


图4