(19)国家知识产权局

(12)实用新型专利

(10)授权公告号 CN 221110938 U
(45)授权公告日 2024.06.11

(21)申请号 202322807578.5

(22)申请日 2023.10.19

(73)专利权人 淮安胜鑫模具科技有限公司
地址 223001 江苏省淮安市淮阴区淮河东路188号206-19室

(72)发明人 靖自建

(74)专利代理机构 淮安中虹智汇知识产权代理事务所(特殊普通合伙) 32566
专利代理师 罗郁明

(51)Int.Cl.
B23Q 11/00(2006.01)
B23Q 3/06(2006.01)

权利要求书1页 说明书3页 附图4页

(54)实用新型名称

一种汽车内饰模架加工用可多角度翻转的夹持机构

(57)摘要

本实用新型涉及模架加工技术领域,更具体地说,它涉及一种汽车内饰模架加工用可多角度翻转的夹持机构,包括:机架,所述机架的内侧底面开设有通槽,所述机架的左右两侧壁上安装有夹持结构;所述机架的内侧安装有遮挡结构,所述遮挡结构包括螺纹杆,所述螺纹杆通过轴承活动安装在机架的内侧,所述机架的顶面固定安装有电机,所述螺纹杆的中部螺纹连接有固定板,所述固定板的顶面固定连接有遮挡布,所述机架的内部安装有收集结构。本实用新型通过固定板的移动带动遮挡布展开,遮挡布配合机架的侧壁,能够将模架和修模针进行遮挡,避免加工时产生的碎屑飞出伤人,且可限制碎屑的飞溅范围,使得碎屑统一集中在一处,便于清理。

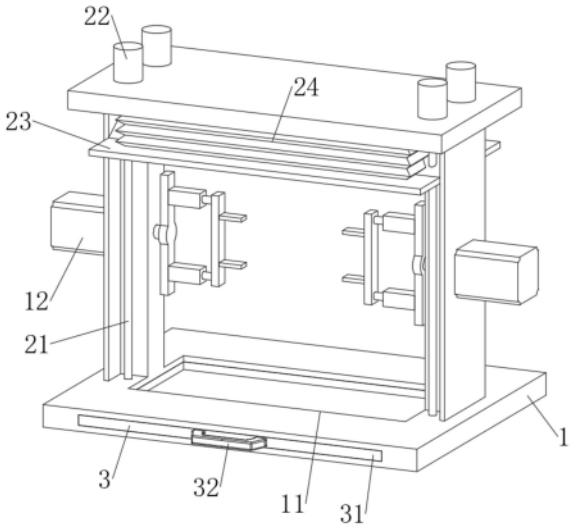

CN 221110938 U

1.一种汽车内饰模架加工用可多角度翻转的夹持机构,包括:机架(1),所述机架(1)的内侧底面开设有通槽(11),所述机架(1)的左右两侧壁上安装有夹持结构(12);

其特征在于:

所述机架(1)的内侧安装有遮挡结构(2),所述遮挡结构(2)包括螺纹杆(21),所述螺纹杆(21)通过轴承活动安装在机架(1)的内侧,所述机架(1)的顶面固定安装有电机(22),所述螺纹杆(21)的中部螺纹连接有固定板(23),所述固定板(23)的顶面固定连接有遮挡布(24)。

2.根据权利要求1所述的一种汽车内饰模架加工用可多角度翻转的夹持机构,其特征在于:所述机架(1)的内部安装有收集结构(3),所述收集结构(3)包括活动板(31),所述活动板(31)滑动安装在通槽(11)的内部,所述活动板(31)的正面固定安装有拉杆(32),所述活动板(31)的顶面开设有收集槽(33)。

3.根据权利要求1所述的一种汽车内饰模架加工用可多角度翻转的夹持机构,其特征在于:所述夹持结构(12)用于模架的固定和翻转。

4.根据权利要求1所述的一种汽车内饰模架加工用可多角度翻转的夹持机构,其特征在于:所述螺纹杆(21)和电机(22)皆设置有四组,所述固定板(23)呈“匚”字形构造,所述固定板(23)位于通槽(11)的边缘上侧。

5.根据权利要求1所述的一种汽车内饰模架加工用可多角度翻转的夹持机构,其特征在于:所述遮挡布(24)的上端与机架(1)内侧的顶面固定连接,所述遮挡布(24)设置有两组。

6.根据权利要求2所述的一种汽车内饰模架加工用可多角度翻转的夹持机构,其特征在于:所述收集槽(33)与通槽(11)的内部相通。

一种汽车内饰模架加工用可多角度翻转的夹持机构

技术领域

[0001] 本实用新型涉及模架加工技术领域,更具体地说,它涉及一种汽车内饰模架加工用可多角度翻转的夹持机构。

背景技术

[0002] 汽车内饰主要是指汽车内部改装所用到的汽车产品,汽车内饰在生产时,需使用到模具,而模架即是模具的支撑,使模具能安装到设备上工作的部分,模架在加工的过程中需要使用到夹持机构,并使用修模针进行修模处理。

[0003] 对此,中国申请专利号:CN202022896206.0,公开了一种汽车内饰模架加工用具有多角度翻转的夹持装置,包括底座和夹持板,所述底座顶部两侧设置有支撑柱,且支撑柱远离底座竖直中心线一侧连接有电机,所述电机靠近离底座竖直中心线一侧设置有转轴,且转轴末端连接有固定法兰,所述固定法兰远离转轴安置有转动座,所述夹持板靠近底座竖直中心线一侧连接有内饰模架。与现有技术相比,该实用新型的有益效果是:该汽车内饰模架加工用具有多角度翻转的夹持装置,通过电机的转动,能使转轴带动固定法兰进行旋转,从而能使转动座带动夹持板进行转动,这使得内饰模架在进行修模时能够进行多角度翻转,从而能避免修模针在修模过程中产生死角,导致内饰模架的制作过程不达标的情况发生。

[0004] 该夹持装置设置可多角度翻转的夹持装置,能够调整模架的角度,避免修模时产生死角,但是在使用修模针修模过程中会有碎屑飞出,存在伤人的风险,且飞溅出的碎屑会污染装置周围的场地,影响装置的使用体验。

[0005] 因此,为了解决上述技术问题本申请提出一种汽车内饰模架加工用可多角度翻转的夹持机构。

实用新型内容

[0006] 针对现有技术存在的不足,本实用新型的目的在于提供一种汽车内饰模架加工用可多角度翻转的夹持机构。

[0007] 为实现上述目的,本实用新型提供了如下技术方案:

[0008] 一种汽车内饰模架加工用可多角度翻转的夹持机构,包括:机架,所述机架的内侧底面开设有通槽,所述机架的左右两侧壁上安装有夹持结构;

[0009] 所述机架的内侧安装有遮挡结构,所述遮挡结构包括螺纹杆,所述螺纹杆通过轴承活动安装在机架的内侧,所述机架的顶面固定安装有电机,所述螺纹杆的中部螺纹连接有固定板,所述固定板的顶面固定连接有遮挡布。

[0010] 优选的,所述机架的内部安装有收集结构,所述收集结构包括活动板,所述活动板滑动安装在通槽的内部,所述活动板的正面固定安装有拉杆,所述活动板的顶面开设有收集槽。

[0011] 优选的,所述夹持结构用于模架的固定和翻转。

[0012] 优选的,所述螺纹杆和电机皆设置有四组,所述固定板呈“匚”字形构造,所述固定板位于通槽的边缘上侧。

[0013] 优选的,所述遮挡布的上端与机架内侧的顶面固定连接,所述遮挡布设置有两组。

[0014] 优选的,所述收集槽与通槽的内部相通。

[0015] 与现有技术相比,本实用新型具备以下有益效果:

[0016] 1、本实用新型中,通过启动电机,可带动螺纹杆旋转,螺纹杆与固定板螺纹连接,螺纹杆的旋转即带动固定板在机架内侧向下移动,固定板在移动时,可拉动遮挡布,使得遮挡布展开,且遮挡布设置有两组,两组遮挡布配合机架的侧壁,能够将模架和修模针进行遮挡,避免加工时产生的碎屑飞出伤人,且可限制碎屑的飞溅范围,使得碎屑统一集中在一处,便于清理;

[0017] 2、本实用新型中,加工出来的碎屑可经由通槽掉落在活动板内,收集槽可对碎屑进行统一的收集,且拉动拉杆,可将活动板从机架内拉出,便于统一处理。

附图说明

[0018] 此处所说明的附图用来提供对本实用新型的进一步理解,构成本申请的一部分,本实用新型的示意性实施例及其说明用于解释本实用新型,并不构成对本实用新型的不当限定。在附图中:

[0019] 图1为本实用新型的结构立体示意图;

[0020] 图2为本实用新型螺纹杆的结构俯视剖面示意图;

[0021] 图3为本实用新型遮挡结构的结构示意图;

[0022] 图4为本实用新型活动板的拉出状态结构示意图。

[0023] 1、机架;11、通槽;12、夹持结构;2、遮挡结构;21、螺纹杆;22、电机;23、固定板;24、遮挡布;3、收集结构;31、活动板;32、拉杆;33、收集槽。

具体实施方式

[0024] 请参阅图1-4,本实用新型提供的一种实施例:

[0025] 本申请中使用的机架1、夹持结构12和电机22为市场上可直接购买到的产品,其原理和连接方式均为本领域技术人员熟知的现有技术,故在此不再赘述。

[0026] 一种汽车内饰模架加工用可多角度翻转的夹持机构,包括:机架1,机架1的内侧底面开设有通槽11,机架1的左右两侧壁上安装有夹持结构12;

[0027] 机架1的内侧安装有遮挡结构2,遮挡结构2包括螺纹杆21,螺纹杆21通过轴承活动安装在机架1的内侧,机架1的顶面固定安装有电机22,螺纹杆21的中部螺纹连接有固定板23,固定板23的顶面固定连接有遮挡布24,启动电机22,可带动螺纹杆21旋转,螺纹杆21与固定板23螺纹连接,螺纹杆21的旋转即带动固定板23在机架1内侧向下移动,固定板23在移动时,可拉动遮挡布24,使得遮挡布24展开,且遮挡布24设置有两组,两组遮挡布24配合机架1的侧壁,能够将模架和修模针进行遮挡,避免加工时产生的碎屑飞出伤人,且可限制碎屑的飞溅范围,使得碎屑统一集中在一处,便于清理。

[0028] 进一步的,机架1的内部安装有收集结构3,收集结构3包括活动板31,活动板31滑动安装在通槽11的内部,活动板31的正面固定安装有拉杆32,活动板31的顶面开设有收集

槽33,加工出来的碎屑可经由通槽11掉落在活动板31内,收集槽33可对碎屑进行统一的收集,且拉动拉杆32,可将活动板31从机架1内拉出,便于统一处理。

[0029] 进一步的,夹持结构12用于模架的固定和翻转,夹持结构12可带动模架进行翻转,且可对模架固定,便于修模针对模架修模。

[0030] 进一步的,螺纹杆21和电机22皆设置有四组,固定板23呈“匚”字形构造,固定板23位于通槽11的边缘上侧,电机22为螺纹杆21的旋转提供动力,固定板23为遮挡布24底端与机架1内壁的密封提供过渡。

[0031] 进一步的,遮挡布24的上端与机架1内侧的顶面固定连接,遮挡布24设置有两组,遮挡布24可在固定板23活动时展开,避免加工时产生的碎屑飞出伤人,且可限制碎屑的飞溅范围,使得碎屑统一集中在一处,便于清理。

[0032] 进一步的,收集槽33与通槽11的内部相通,加工出来的碎屑可经由通槽11掉落在活动板31内,收集槽33可对碎屑进行统一的收集,且拉动拉杆32,可将活动板31从机架1内拉出,便于统一处理。

[0033] 以上所述,仅为本实用新型的较佳实施例而已,并非对本实用新型作任何形式上的限制;凡本行业的普通技术人员均可按说明书附图所示和以上所述而顺畅地实施本实用新型;但是,凡熟悉本专业的技术人员在不脱离本实用新型技术方案范围内,利用以上所揭示的技术内容而做出的些许更动、修饰与演变的等同变化,均为本实用新型的等效实施例;同时,凡依据本实用新型的实质技术对以上实施例所作的任何等同变化的更动、修饰与演变等,均仍属于本实用新型的技术方案的保护范围之内。

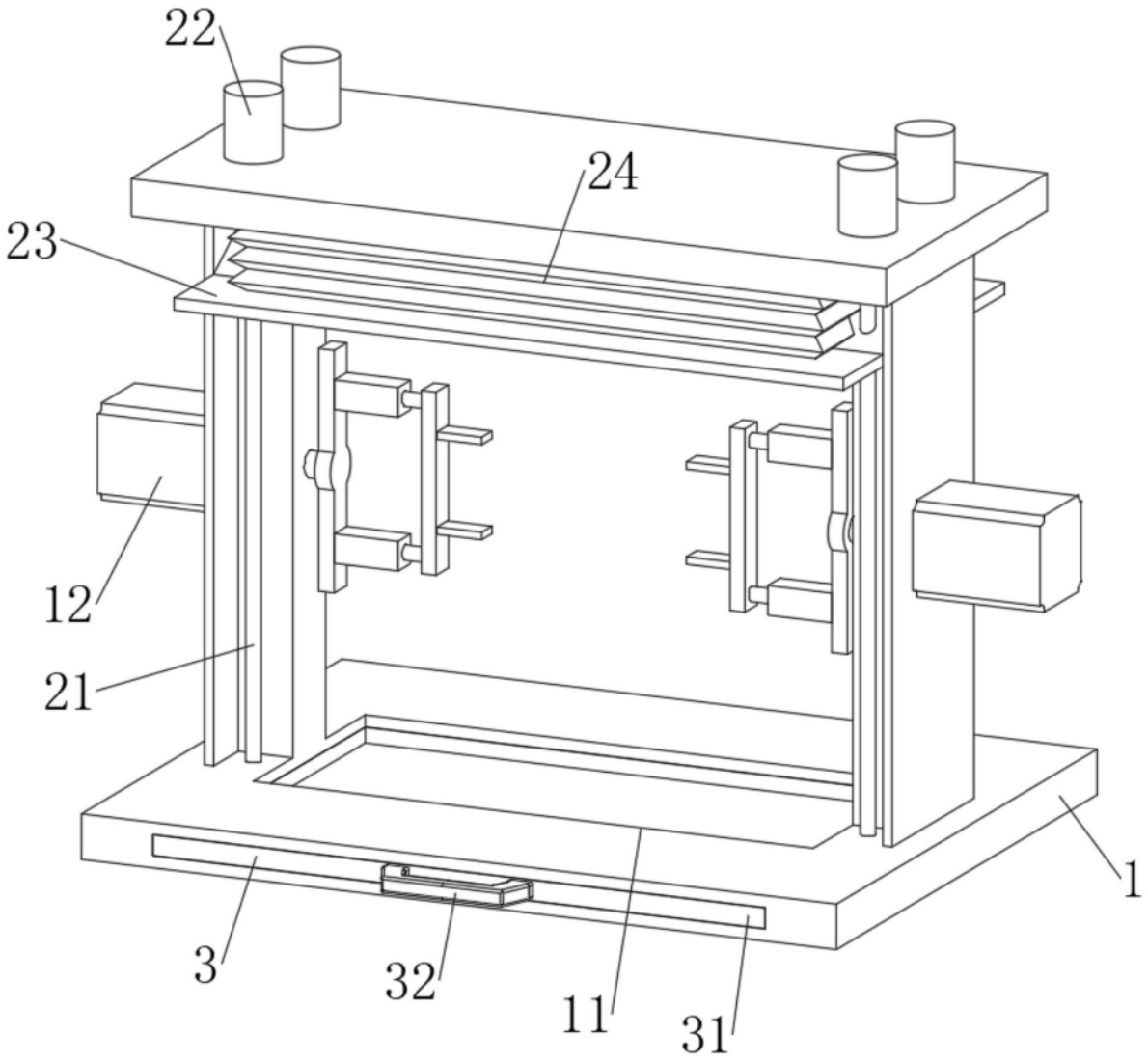

图1

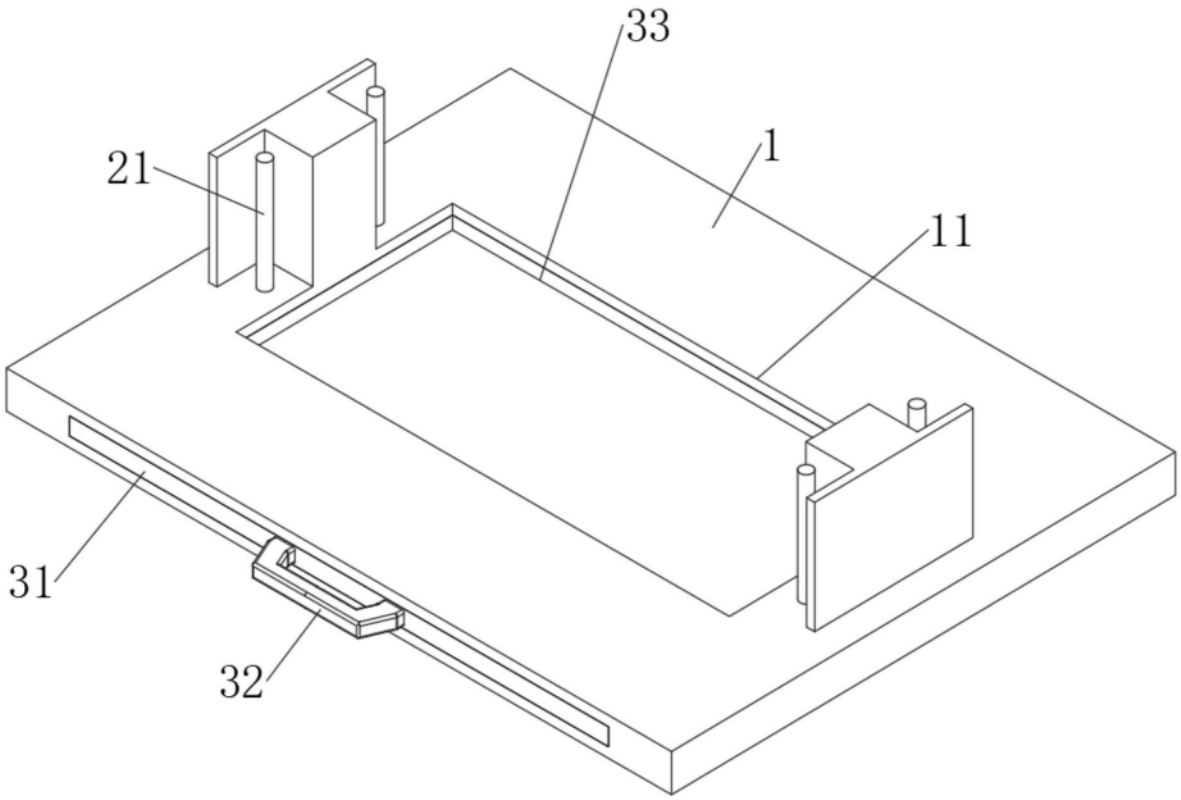

图2

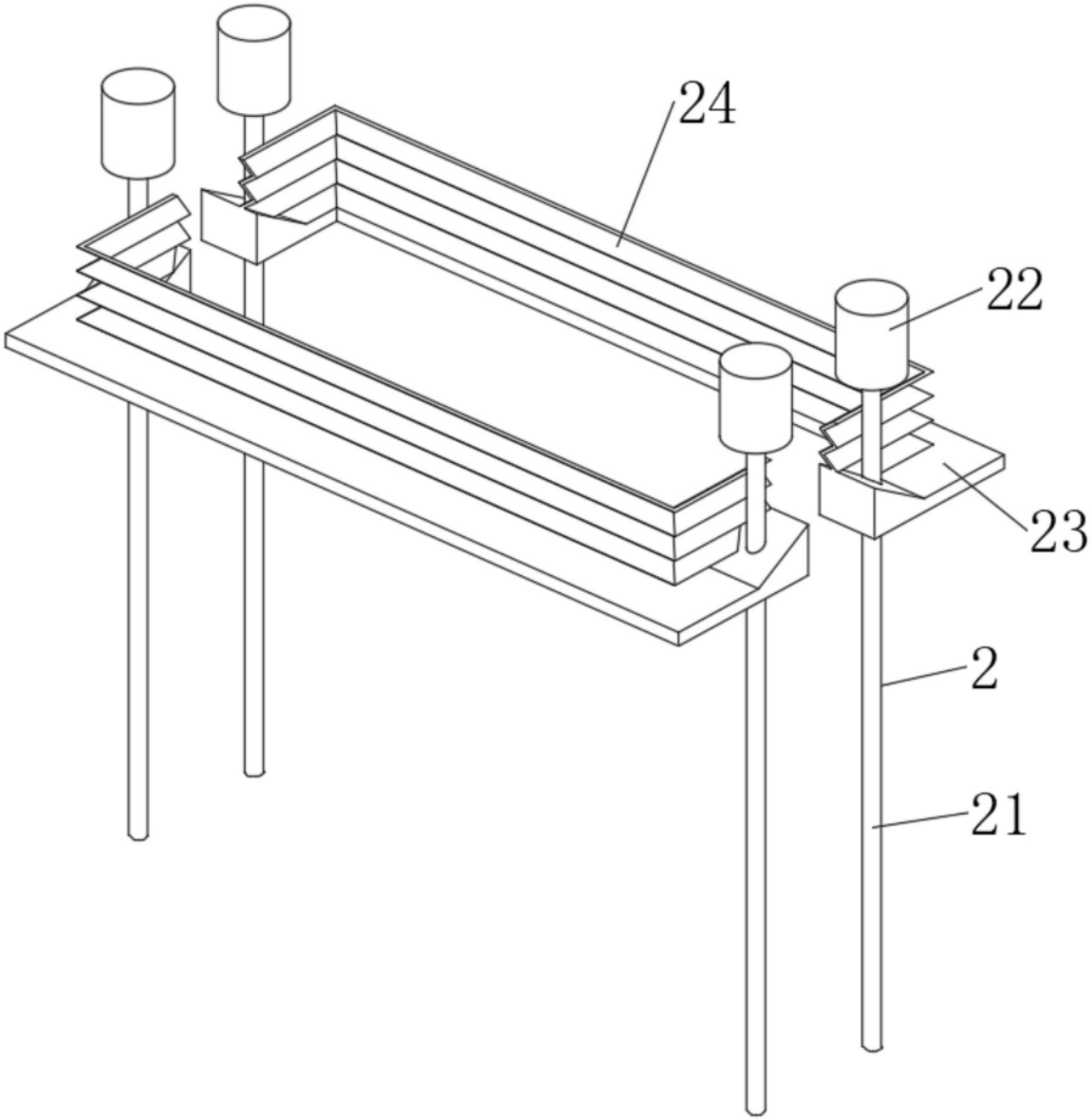

图3

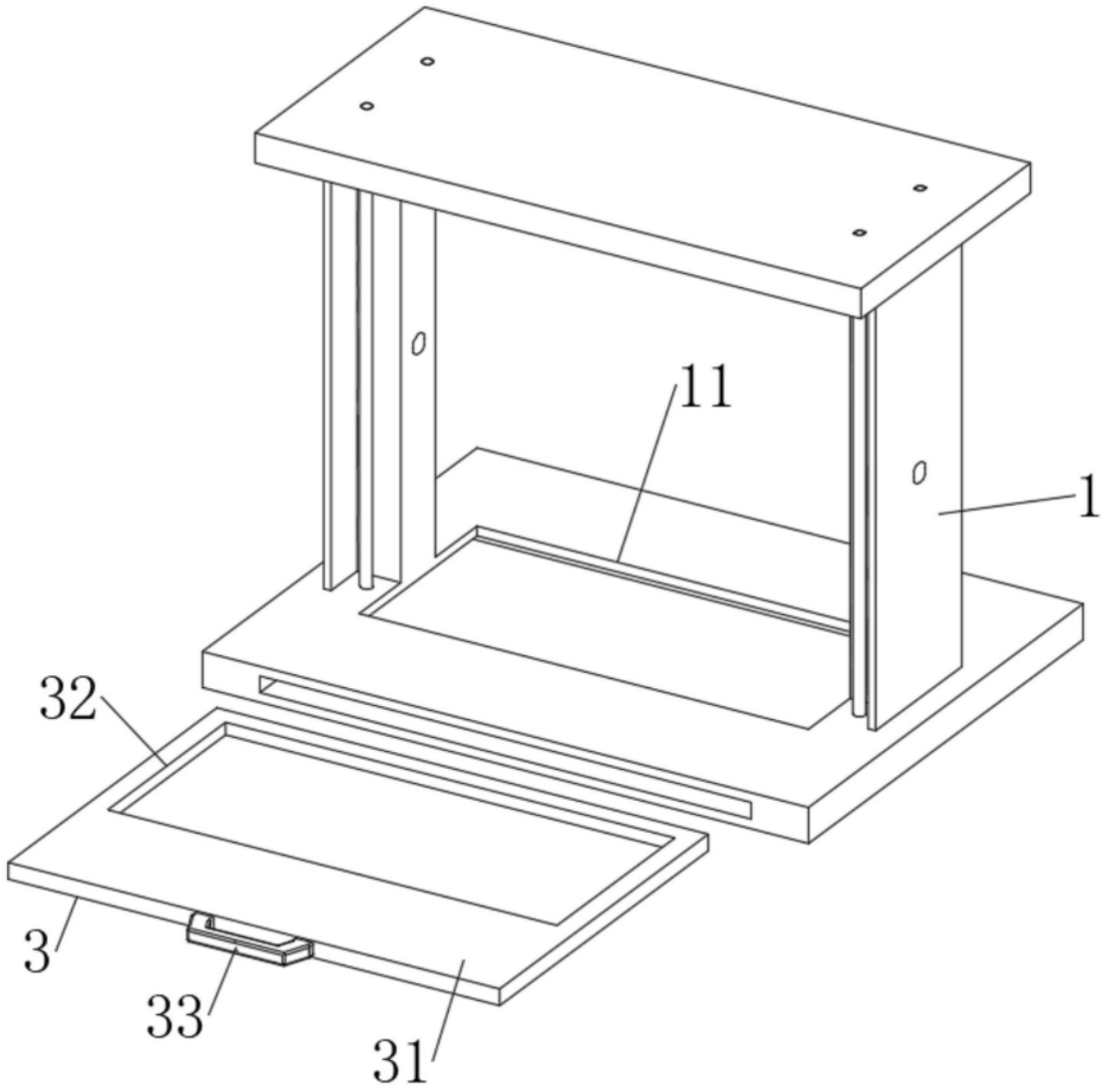

图4