(19)中华人民共和国国家知识产权局

(12)实用新型专利

(10)授权公告号 CN 206530938 U
(45)授权公告日 2017.09.29

(21)申请号 201720220878.5

(22)申请日 2017.03.08

(73)专利权人 东莞市安泰节能科技股份有限公司

地址 523378 广东省东莞市茶山镇伟建路

(72)发明人 何剑

(74)专利代理机构 北京东方盛凡知识产权代理事务所(普通合伙) 11562

代理人 宋平

(51)Int.Cl.

F21S 8/00(2006.01)
F21V 21/14(2006.01)
F21V 17/14(2006.01)
F21V 29/70(2015.01)
F21V 3/04(2006.01)
F21V 23/00(2015.01)
F21Y 115/10(2016.01)

权利要求书1页 说明书2页 附图3页

(54)实用新型名称

一种高顶灯

(57)摘要

本实用新型公开了一种高顶灯，包括壳体和调节螺母，所述壳体上侧通过固定螺母和电气箱螺纹连接，所述壳体两侧通过固定螺母和悬臂转动连接，所述调节螺母穿出悬臂并延伸至壳体上的调节孔内，所述悬臂上设置有固定孔，所述壳体内部通过固定螺母和灯罩连接，所述灯罩下侧安装有LED灯板，所述LED灯板前表面设置有LED灯珠和LED灯管。本实用新型通过壳体一侧设置有多个调节孔，能够通过调整调节螺母插入不同的调节孔，实现对照明角度进行调整，操作简单，而且光敏传感电子元器件位于LED灯珠和LED灯管的电源正极上，能够实现根据环境光自动调节LED灯珠和LED灯管的亮度，拆卸方便，散热效果好，能够避免灰尘进入，且结构简单，设计合理。

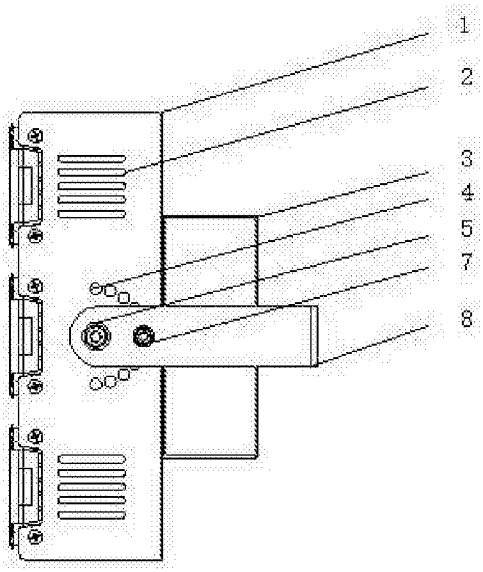

CN 206530938 U

1.一种高顶灯，包括壳体(1)和调节螺母(7)，其特征在于：所述壳体(1)上侧通过固定螺母(5)和电气箱(3)螺纹连接，所述壳体(1)两侧通过固定螺母(5)和悬臂(8)转动连接，所述调节螺母(7)穿出悬臂(8)并延伸至壳体(1)上的调节孔(4)内，所述悬臂(8)上设置有固定孔(10)，所述壳体(1)内部通过固定螺母(5)和灯罩(9)连接，所述灯罩(9)下侧安装有LED灯板(13)，所述LED灯板(13)前表面设置有LED灯珠(6)和LED灯管(11)。

2.根据权利要求1所述的一种高顶灯，其特征在于：所述壳体(1)一侧设置有多个调节孔(4)。

3.根据权利要求1所述的一种高顶灯，其特征在于：所述LED灯板(13)和灯罩(9)的连接方式为卡接。

4.根据权利要求1所述的一种高顶灯，其特征在于：所述LED灯板(13)前表面设置有光敏传感电子元器件(12)。

5.根据权利要求1所述的一种高顶灯，其特征在于：所述壳体(1)两侧设置有散热窗(2)，且散热窗内侧设置有防尘网。

6.根据权利要求1所述的一种高顶灯，其特征在于：所述灯罩(9)内侧涂有反光涂层。

一种高顶灯

技术领域

[0001] 本实用新型涉及高顶灯技术领域，具体为一种高顶灯。

背景技术

[0002] 目前，高顶灯广泛适用于车站、大型工厂、超市、仓库和室内体育馆等场所照明，现有的高顶灯存在着相应的缺陷，例如照明角度固定，不能满足不同的需求，而且LED灯板拆卸不方便，无法实现很好的更换LED灯板，无法根据外界环境自动调整照明亮度，不仅浪费了电能，而且照明效果不好，散热效果差，影响了使用寿命，远远不能满足人们的需求。

实用新型内容

[0003] 本实用新型的目的在于提供一种高顶灯，以解决上述背景技术中提出的无法调整照明角度、LED灯板拆卸不方便、无法根据外界环境自动调整照明亮度和散热效果差问题。

[0004] 为实现上述目的，本实用新型提供如下技术方案：一种高顶灯，包括壳体和调节螺母，所述壳体上侧通过固定螺母和电气箱螺纹连接，所述壳体两侧通过固定螺母和悬臂转动连接，所述调节螺母穿出悬臂并延伸至壳体上的调节孔内，所述悬臂上设置有固定孔，所述壳体内部通过固定螺母和灯罩连接，所述灯罩下侧安装有LED灯板，所述LED灯板前表面设置有LED灯珠和LED灯管。

[0005] 优选的，所述壳体一侧设置有多个调节孔。

[0006] 优选的，所述LED灯板和灯罩的连接方式为卡接。

[0007] 优选的，所述LED灯板前表面设置有光敏传感电子元器件。

[0008] 优选的，所述壳体两侧设置有散热窗，且散热窗内侧设置有防尘网。

[0009] 优选的，所述灯罩内侧涂有反光涂层。

[0010] 与现有技术相比，本实用新型的有益效果是：该设备通过壳体一侧设置有多个调节孔，能够通过调整调节螺母插入不同的调节孔，实现对照明角度进行调整，操作简单，通过LED灯板和灯罩的连接方式为卡接，能够实现LED灯板的方便拆卸，从而实现根据不同的需求更换不同的LED灯板，提高了实用性，通过LED灯板前表面设置有光敏传感电子元器件，而且光敏传感电子元器件位于LED灯珠和LED灯管的电源正极上，能够实现根据环境光自动调节LED灯珠和LED灯管的亮度，不仅能够实现节约电能，而且能够实现很好的照明效果，通过壳体两侧设置有散热窗，且散热窗内侧设置有防尘网，散热效果好，而且还能避免灰尘进入，延长了使用寿命，通过灯罩内侧涂有反光涂层，能够减小光衰，从而提高照明效果，且结构简单，设计合理。

附图说明

[0011] 图1为本实用新型的结构示意图；

[0012] 图2为本实用新型的侧视图；

[0013] 图3为本实用新型的俯视图；

[0014] 图4为本实用新型的剖视图；

[0015] 图5为本实用新型的主视图。

[0016] 图中：1-壳体；2-散热窗；3-电气箱；4-调节孔；5-固定螺母；6-LED灯珠；7-调节螺母；8-悬臂；9-灯罩；10-固定孔；11-LED灯管；12-光敏传感电子元器件；13-LED灯板。

具体实施方式

[0017] 下面将结合本实用新型实施例中的附图，对本实用新型实施例中的技术方案进行清楚、完整地描述，显然，所描述的实施例仅仅是本实用新型一部分实施例，而不是全部的实施例。基于本实用新型中的实施例，本领域普通技术人员在没有做出创造性劳动前提下所获得的所有其他实施例，都属于本实用新型保护的范围。

[0018] 请参阅图1-5，本实用新型提供的一种实施例：一种高顶灯，包括壳体1和调节螺母7，壳体1上侧通过固定螺母5和电气箱3螺纹连接，壳体1两侧通过固定螺母5和悬臂8转动连接，调节螺母7穿出悬臂8并延伸至壳体1上的调节孔4内，悬臂8上设置有固定孔10，壳体1内部通过固定螺母5和灯罩9连接，灯罩9下侧安装有LED灯板13，LED灯板13前表面设置有LED灯珠6和LED灯管11，壳体1一侧设置有多个调节孔4，LED灯板13和灯罩9的连接方式为卡接，LED灯板13前表面设置有光敏传感电子元器件12，壳体1两侧设置有散热窗2，且散热窗2内侧设置有防尘网，灯罩内侧涂有反光涂层。

[0019] 工作原理：使用时，通过悬臂8上的固定孔10将该设备固定在相应的位置，将电气箱3接入电源，电气箱3驱动LED灯板13上的LED灯珠6和LED灯管11进行照明，可以通过调节螺母7插接在不同的调节孔4上调整不同的照明角度，光敏传感电子元器件12位于LED灯珠6和LED灯管11的电源正极，能够实现根据环境光自动调节LED灯珠6和LED灯管11的亮度，不仅能够实现节约电能，而且能够实现很好的照明效果，散热窗2能够实现很好的照明效果，延长了使用寿命，而且LED灯板13卡接在灯罩9上，拆卸方便，从而能够方便根据不同的需要更换不同的LED灯板13，提高了实用性。

[0020] 对于本领域技术人员而言，显然本实用新型不限于上述示范性实施例的细节，而且在不背离本实用新型的精神或基本特征的情况下，能够以其他的具体形式实现本实用新型。因此，无论从哪一点来看，均应将实施例看作是示范性的，而且是非限制性的，本实用新型的范围由所附权利要求而不是上述说明限定，因此旨在将落在权利要求的等同要件的含义和范围内的所有变化囊括在本实用新型内。不应将权利要求中的任何附图标记视为限制所涉及的权利要求。

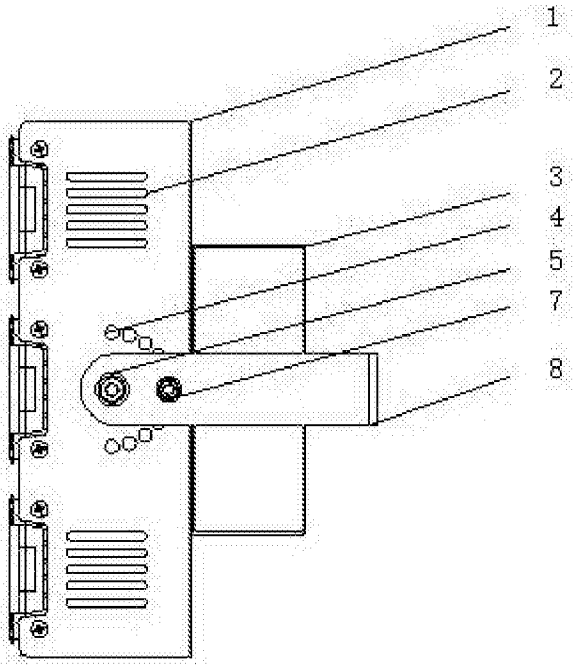

图1

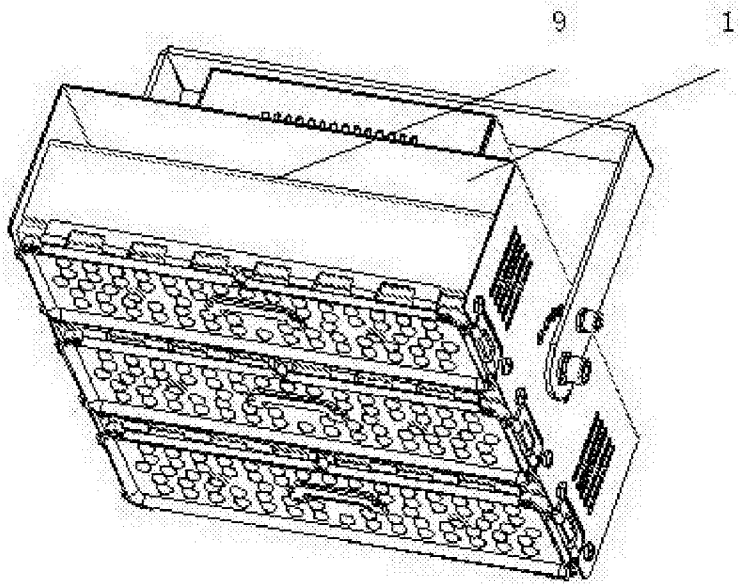

图2

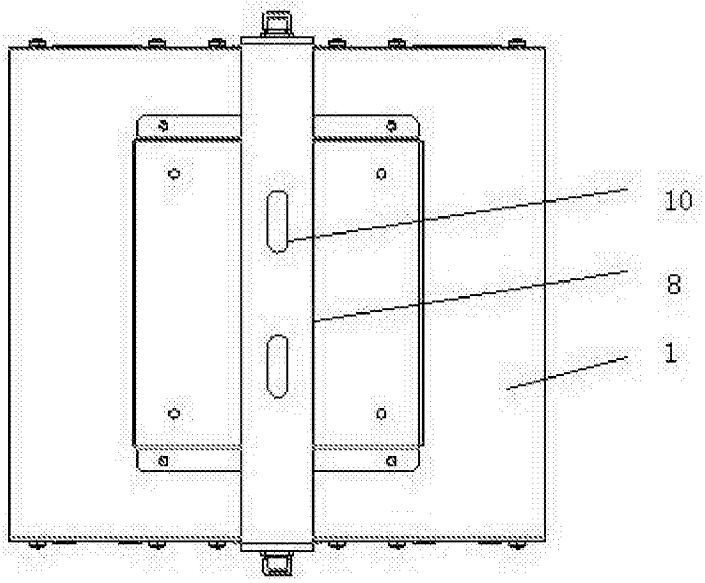

图3

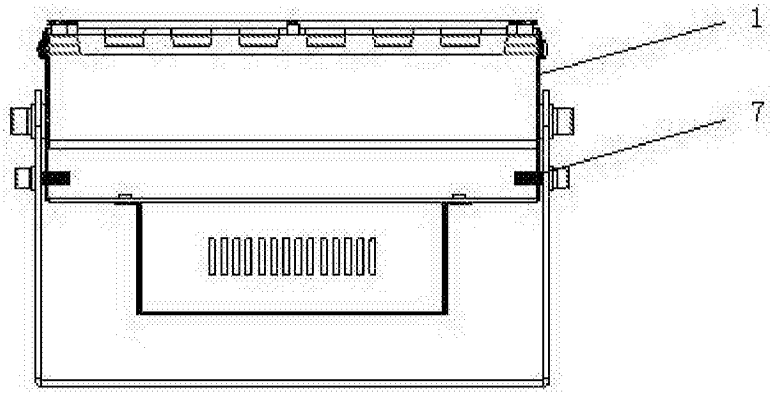

图4

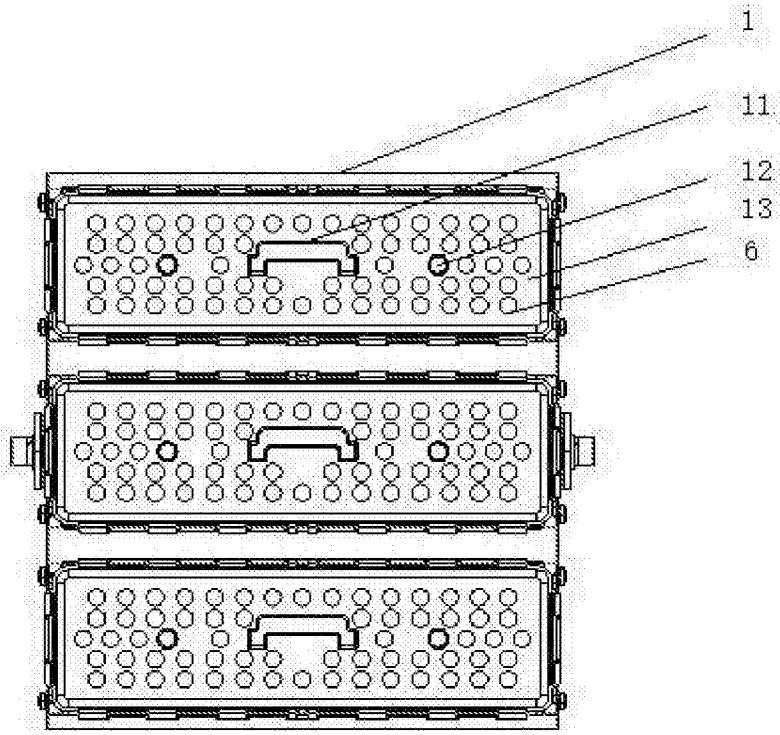

图5