(19)中华人民共和国国家知识产权局

(12)实用新型专利

(10)授权公告号 CN 203684966 U
(45)授权公告日 2014.07.02

(21)申请号 201320794930.X

(22)申请日 2013.12.06

(73)专利权人 甘肃中大铝型材有限公司
地址 733000 甘肃省武威市工业园区

(72)发明人 张其浪

(74)专利代理机构 甘肃省知识产权事务中心 62100
代理人 鲜林

(51)Int.Cl.
E06B 5/10(2006.01)
E06B 3/263(2006.01)
E06B 7/16(2006.01)

权利要求书1页 说明书2页 附图2页

(54)实用新型名称

一种隔热平开门

(57)摘要

一种隔热平开门，包括铝型材边框组件、门扇，边框组件包含中挺，门扇与中挺通过门框连接，边框组件的型材内设有若干边框隔热腔，门扇与门框的型材规格相同，门扇与门框的型材内设有若干门扇隔热腔，边框隔热腔之间设有边框隔热条，门扇隔热腔之间设有门扇隔热条；边框组件内圈设有边框扣条与边框扣座，边框扣条与边框扣座之间设有边框玻璃；门扇内圈设有门扇扣条，门扇扣条与门扇之间设有门扇玻璃。本实用新型的一种隔热平开门，可有效阻止雨水和风沙侵袭，显著提高门窗的水密性和气密性，保温效果良好，结构简单，坚固耐用，节能环保。

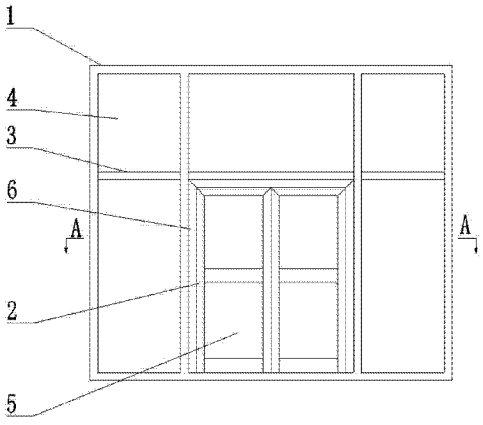

CN 203684966 U

1. 一种隔热平开门，包括铝型材边框组件、门扇，所述边框组件包含中挺，所述门扇与中挺通过门框连接，边框组件的型材内设有若干边框隔热腔，所述门扇与门框的型材规格相同，门扇与门框的型材内设有若干门扇隔热腔，其特征在于：所述边框隔热腔（11）之间设有边框隔热条（12），所述门扇隔热腔（61）之间设有门扇隔热条（62）；所述边框组件（1）内圈设有边框扣条（13）与边框扣座（14），所述边框扣条（13）与边框扣座（14）之间设有边框玻璃（4）；所述门扇（2）内圈设有门扇扣条（21），所述门扇扣条（21）与门扇（2）之间设有门扇玻璃（5）。

2. 如权利要求 1 所述一种隔热平开门，其特征在于：所述边框玻璃（4）与边框扣座（14）、边框扣条（13）之间设有边框密封条（15）。

3. 如权利要求 1 所述一种隔热平开门，其特征在于：所述门扇玻璃（5）与门扇扣条（21）、门扇（2）之间设有门扇密封条（22）。

4. 如权利要求 1 所述一种隔热平开门，其特征在于：所述门扇（2）与门框（6）之间设有门框密封条（63）。

5. 如权利要求 1 或 2 所述一种隔热平开门，其特征在于：所述边框玻璃（4）为中空玻璃。

6. 如权利要求 1 或 3 所述一种隔热平开门，其特征在于：所述门扇玻璃（5）为中空玻璃。

一种隔热平开门

技术领域

[0001] 本实用新型涉及门窗技术领域，具体是一种隔热平开门。

背景技术

[0002] 现有的内平开门大都采用铝合金、塑钢、铝木复合等型材加工而成，由于材质和型材结构的不同，传统的内平开门存在隔热、隔音效果差，密封效果不好，容易使雨水和风沙进入室内，给人们的生活带来很大不方便。

实用新型内容

[0003] 本实用新型针对现有技术中存在的问题，提供一种隔热平开门。

[0004] 本实用新型解决其技术问题采用以下技术方案。

[0005] 一种隔热平开门，包括铝型材边框组件、门扇，所述边框组件包含中挺，所述门扇与中挺通过门框连接，边框组件的型材内设有若干边框隔热腔，所述门扇与门框的型材规格相同，门扇与门框的型材内设有若干门扇隔热腔，所述边框隔热腔之间设有边框隔热条，所述门扇隔热腔之间设有门扇隔热条；所述边框组件内圈设有边框扣条与边框扣座，所述边框扣条与边框扣座之间设有边框玻璃；所述门扇内圈设有门扇扣条，所述门扇扣条与门扇之间设有门扇玻璃。

[0006] 所述边框玻璃与边框扣座、边框扣条之间设有边框密封条。

[0007] 所述门扇玻璃与门扇扣座、门扇之间设有门扇密封条。

[0008] 所述门扇与门框之间设有门框密封条

[0009] 所述边框玻璃为中空玻璃。

[0010] 所述门扇玻璃为中空玻璃。

[0011] 本实用新型的一种隔热平开门，中空玻璃与扣条、扣座之间均设有密封条，可有效阻止雨水和风沙侵袭，显著提高门窗的水密性和气密性，有良好的保温效果，结构简单，门体抗拉伸和抗剪切强度及抵御热变形能力强度高，坚固耐用，不易受酸碱侵蚀，节能环保。

附图说明

[0012] 图 1 为本实用新型结构示意图；

[0013] 图 2 为图 1 的 A-A 剖面图。

具体实施方式

[0014] 下面结合附图对本实用新型作进一步说明。

[0015] 如图 1、图 2 所示的一种隔热平开门，包括铝型材边框组件 1、门扇 2，边框组件 1 包含中挺 3，门扇 2 与中挺 3 通过门框 6 连接，门扇 2 与门框 6 之间安装有门框密封条 63；边框组件 1 的型材内有若干边框隔热腔 11，门扇 2 与门框 6 的型材规格相同，门扇 2 与门框 6 的型材内有若干门扇隔热腔 61，边框隔热腔 11 之间通过边框隔热条 12 连接，门扇隔热腔

61 之间通过门扇隔热条 62 连接 ;边框组件 1 内圈安装有边框扣条 13 与边框扣座 14,边框扣条 13 与边框扣座 14 之间装有边框玻璃 4,边框玻璃 4 与边框扣座 14、边框扣条 13 之间安装有边框密封条 15 ;门扇 2 内圈装有门扇扣条 21,门扇扣条 21 与门扇 2 之间装有门扇玻璃 5,门扇玻璃 5 与门扇扣条 21、门扇 2 之间装有门扇密封条 22,门扇玻璃 5 与边框玻璃均为中空玻璃。

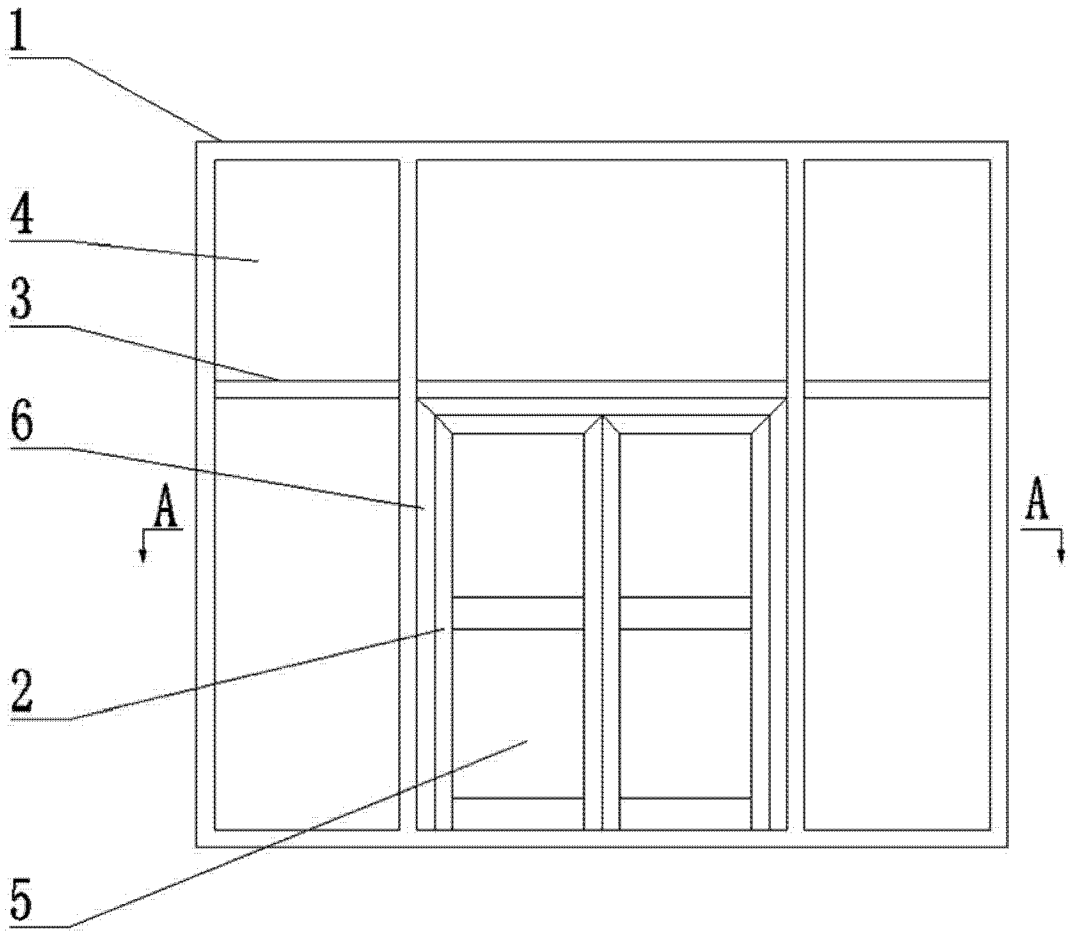

图 1

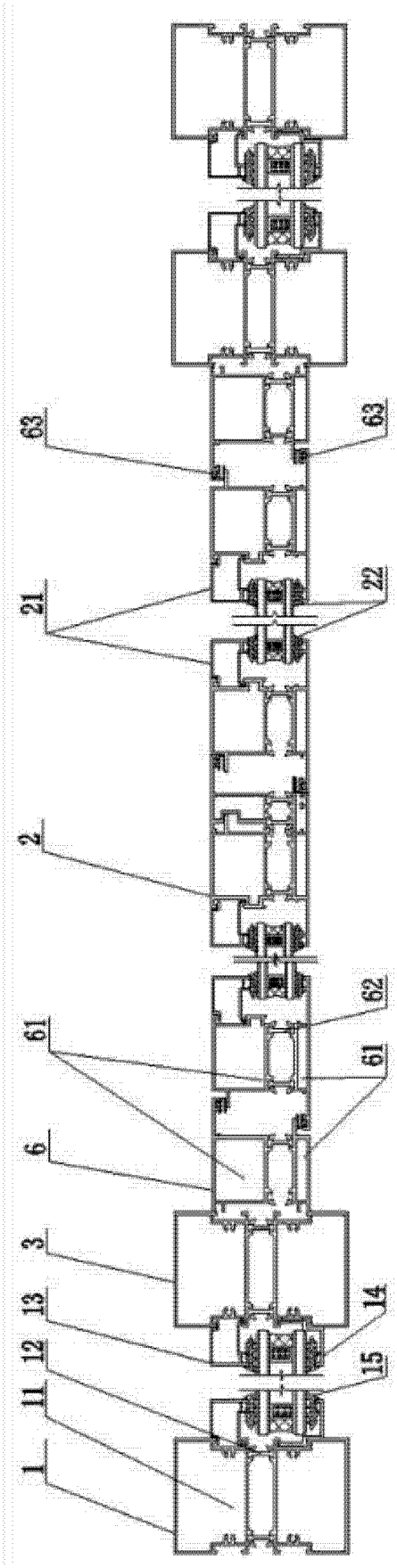

图 2