(19)中华人民共和国国家知识产权局

(12)实用新型专利

(10)授权公告号 CN 202480435 U
(45)授权公告日 2012.10.10

(21)申请号 201220023649.1

(22)申请日 2012.01.18

(73)专利权人 安徽翔艺达机械有限公司
地址 239352 安徽省滁州市天长市金集镇谕兴社区工业园

(72)发明人 焦培峰 肖永东 徐乐高

(74)专利代理机构 安徽合肥华信知识产权代理有限公司 34112
代理人 余成俊

(51)Int.Cl.
B31B 1/25(2006.01)

权利要求书 1 页 说明书 1 页 附图 2 页

(54)实用新型名称

一种分纸压线机模块式机壁结构

(57)摘要

本实用新型公开了一种分纸压线机模块式机壁结构，包括机壁、底座：底座分为压线轮组底座和分纸刀轮组底座，压线轮组底座和分纸刀轮组底座之间通过开合动作气缸相连接，分纸刀轮组底座底部安装有滚轮；压线轮组底座上端固定安装有压线轮组机壁，压线轮组机壁上安装有一对压线轮组，分纸刀轮组底座上端固定安装有分纸刀轮组机壁，分纸刀轮组机壁上安装有分纸刀轮组，开合动作气缸一端固定连接压线轮组底座，另一端固定连接分纸刀轮组底座。本实用新型通过设置分离式底座，并在底座上安装模组式结构的压线组机壁与分切组机壁，可实现气动分离、组合。方便维护与保养。

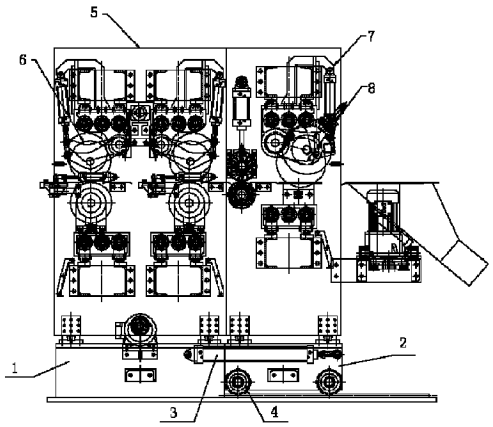

CN 202480435 U

1. 一种分纸压线机模块式机壁结构，包括机壁、底座，其特征在于：底座分为压线轮组底座和分纸刀轮组底座，压线轮组底座和分纸刀轮组底座之间通过开合动作气缸相连接，分纸刀轮组底座底部安装有滚轮；压线轮组底座上端固定安装有压线轮组机壁，压线轮组机壁上安装有一对压线轮组，分纸刀轮组底座上端固定安装有分纸刀轮组机壁，分纸刀轮组机壁上安装有分纸刀轮组。

2. 根据权利要求 1 所述的分纸压线机模块式机壁结构，其特征在于：所述开合动作气缸一端固定连接压线轮组底座，另一端固定连接分纸刀轮组底座。

一种分纸压线机模块式机壁结构

[0001] 技术领域：

[0002] 本实用新型涉及瓦楞纸板生产设备领域，尤其涉及一种分纸压线机模块式机壁结构。

[0003] 背景技术：

[0004] 瓦楞纸板生产过程中，经常使用到分纸压线机，用来把瓦楞纸板切开并压出折痕，用来制成包装箱或包装盒之类的产品。以往的分纸压线机，其压线轮组和分纸刀轮组均是通过螺栓等连接件安装在一整块机器侧壁板上，在轮组需要维护和保养时，操作人员无法进入机器中，拆卸非常不便，费工费时。因此设想提供一种新的结构来解决这一问题。

[0005] 实用新型内容：

[0006] 本实用新型的目的就是提供一种分纸压线机模块式机壁结构，解决以往的分纸压线机，其压线轮组和分纸刀轮组均是通过螺栓等连接件安装在一整块机器侧壁板上，在轮组需要维护和保养时，操作人员无法进入机器中，拆卸非常不便，费工费时的问题。

[0007] 本实用新型采用的技术方案为：

[0008] 一种分纸压线机模块式机壁结构，包括机壁、底座：底座分为压线轮组底座和分纸刀轮组底座，压线轮组底座和分纸刀轮组底座之间通过开合动作气缸相连接，分纸刀轮组底座底部安装有滚轮；压线轮组底座上端固定安装有压线轮组机壁，压线轮组机壁上安装有一对压线轮组，分纸刀轮组底座上端固定安装有分纸刀轮组机壁，分纸刀轮组机壁上安装有分纸刀轮组。

[0009] 所述开合动作气缸一端固定连接压线轮组底座，另一端固定连接分纸刀轮组底座。

[0010] 与现有技术相比，本实用新型的有益效果在于：

[0011] 本实用新型通过设置分离式底座，并在底座上安装模组式结构的压线组机壁与分切组机壁，可实现气动分离、组合。方便维护与保养。

[0012] 附图说明：

[0013] 附图 1 为本实用新型结构示意图。

[0014] 附图 2 为本实用新型打开状态结构示意图。

[0015] 具体实施方式：

[0016] 下面结合附图，通过实施例对本实用新型作进一步详细说明：

[0017] 一种分纸压线机模块式机壁结构，包括机壁、底座：底座分为压线轮组底座 1 和分纸刀轮组底座 2，压线轮组底座 1 和分纸刀轮组底座 2 之间通过开合动作气缸 3 相连接，分纸刀轮组底座 2 底部安装有滚轮 4；压线轮组底座 1 上端固定安装有压线轮组机壁 5，压线轮组机壁 5 上安装有一对压线轮组 6，分纸刀轮组底座 2 上端固定安装有分纸刀轮组机壁 7，分纸刀轮组机壁 7 上安装有分纸刀轮组 8，开合动作气缸 3 一端固定连接压线轮组底座 1，另一端固定连接分纸刀轮组底座 2。

[0018] 上述实施例仅为本实用新型的较佳的实施方式，除此之外，本实用新型还可以有其他实现方式。需要说明的是，在没有脱离本实用新型构思的前提下，任何显而易见的改进和修饰均应落入本实用新型的保护范围之内。

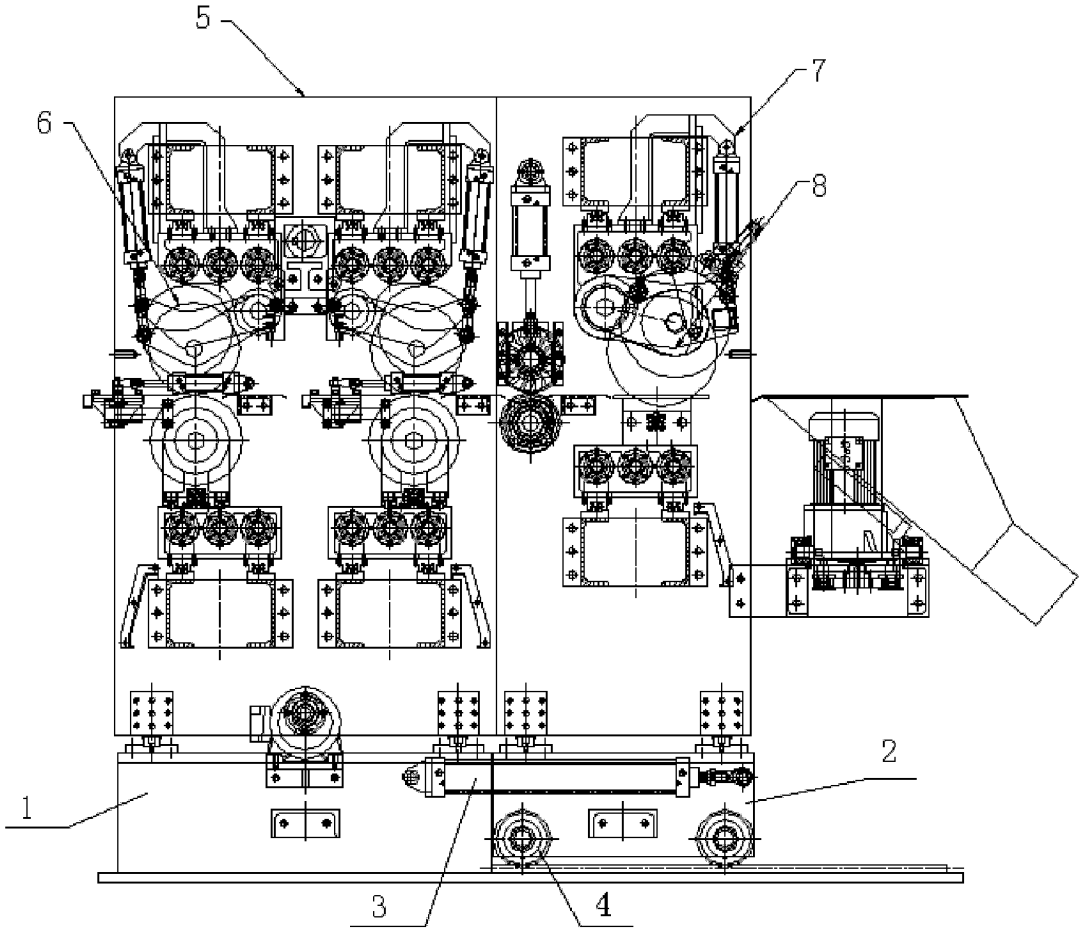

图 1

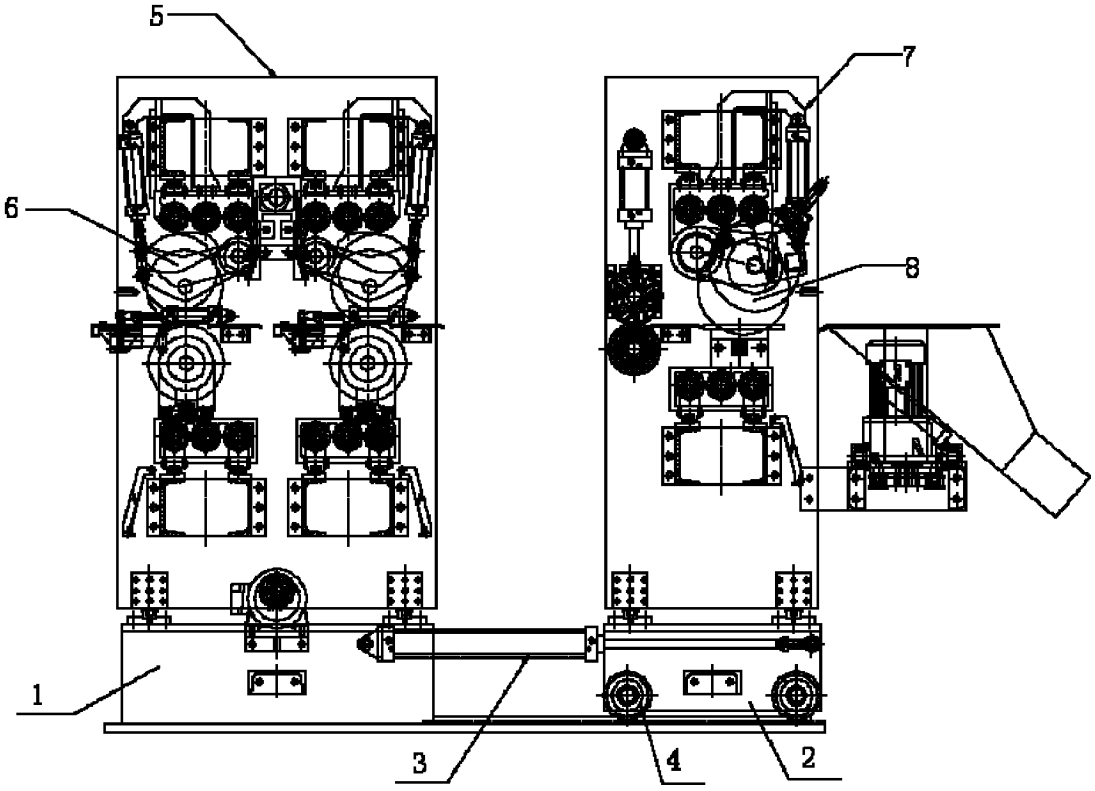

图 2