(19)中华人民共和国国家知识产权局

(12)实用新型专利

(10)授权公告号 CN 201645522 U
(45)授权公告日 2010.11.24

(21)申请号 201020125869.6

(22)申请日 2010.03.03

(73)专利权人 任向荣
地址 325000 浙江省温洲市学院东路嘉和花园 C4-402 室

(72)发明人 任向荣

(74)专利代理机构 广州三环专利代理有限公司 44202
代理人 冯卫东

(51)Int.Cl.
B26B 21/52(2006.01)
B26B 21/08(2006.01)

权利要求书 1 页 说明书 4 页 附图 5 页

(54)实用新型名称

剃须刀手柄及其剃须刀

(57)摘要

本实用新型公开了一种剃须刀手柄，其包括细长的手柄主体和用于连接刀头的连接组件，所述手柄主体包括一具有空腔的连接端，该连接端上开设有与所述空腔相连通的凹槽，所述连接组件包括一连接壳体，该连接壳体的顶壁上设有凸条，凸条的两端延伸出弹性腿，而弹性腿的末端形成卡勾，所述连接端的凹槽上开设有与所述卡勾相对应的缺口，所述连接壳体安装于所述连接端的空腔内，所述凸条和所述弹性腿嵌入所述凹槽内，所述卡勾与所述缺口相卡合。本实用新型剃须刀手柄中连接组件与手柄主体之间的连接是通过卡合结构来实现的，避免了销钉等连接件的使用，减少了零部件的数量，安装方便且节约成本，生产效率也较高。本实用新型同时公开了一种具有所述剃须刀手柄的剃须刀。

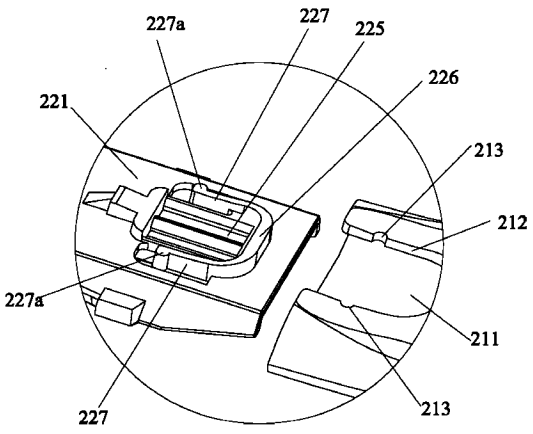

CN 201645522 U

1. 一种剃须刀手柄，包括细长的手柄主体和用于连接刀头的连接组件，所述手柄主体包括一具有空腔的连接端，所述连接端上开设有与所述空腔相连通的凹槽，所述连接组件包括一连接壳体，所述连接壳体的顶壁上设有凸条，其特征在于：所述凸条的两端延伸出弹性腿，所述弹性腿的末端形成卡勾，所述连接端的凹槽上开设有与所述卡勾相对应的缺口，所述连接壳体安装于所述连接端的空腔内，所述凸条及所述弹性腿嵌入所述凹槽内，所述卡勾与所述缺口相卡合。

2. 如权利要求 1 所述的剃须刀手柄，其特征在于：所述连接组件还包括插销和弹簧，所述插销的末端延伸出一轴柱，所述连接壳体的前端设有第一开口，所述弹簧套于所述轴柱上并一起从所述连接壳体的前端插入所述第一开口内，所述插销可移动地卡于所述连接壳体内。

3. 如权利要求 2 所述的剃须刀手柄，其特征在于：所述插销的两侧均延伸出弹性臂，所述弹性臂的末端形成一倒勾，所述倒勾勾住所述第一开口两侧壁的末端。

4. 一种剃须刀，包括相互连接的刀头和剃须刀手柄，所述刀头包括刀片组件、外框体和互连部，所述刀片组件安装于所述外框体上，所述外框体可转动地安装在所述互连部上，所述剃须刀手柄包括细长的手柄主体和用于连接刀头的连接组件，所述互连部可拆卸地安装于所述连接组件上，所述手柄主体包括一具有空腔的连接端，所述连接端上开设有与所述空腔相连通的凹槽，所述连接组件包括一连接壳体，所述连接壳体的顶壁上设有凸条，其特征在于：所述凸条的两端延伸出弹性腿，所述弹性腿的末端形成卡勾，所述连接端的凹槽上开设有与所述卡勾相对应的缺口，所述连接壳体安装于所述连接端的空腔内，所述凸条和所述弹性腿嵌入所述凹槽内，所述卡勾与所述缺口相卡合。

5. 如权利要求 4 所述的剃须刀，其特征在于：所述连接组件还包括插销和弹簧，所述插销的末端延伸出一轴柱，所述连接壳体的前端设有第一开口，所述弹簧套于所述轴柱上并一起从所述连接壳体的前端插入所述第一开口内，所述插销可移动地卡于所述连接壳体内。

6. 如权利要求 5 所述的剃须刀，其特征在于：所述插销的两侧均延伸出弹性臂，所述弹性臂的末端形成一倒勾，所述倒勾勾住所述第一开口两侧壁的末端。

7. 如权利要求 4 所述的剃须刀，其特征在于：所述顶壁的前端延伸出至少一个弹性扣，所述弹性扣扣合于所述互连部上。

8. 如权利要求 4 所述的剃须刀，其特征在于：还包括一按钮，所述连接壳体的顶壁上开设第二开口，所述按钮可滑动地安装于所述第二开口上，推动所述按钮时，所述按钮推动所述互连部脱离所述手柄。

9. 如权利要求 8 所述的剃须刀，其特征在于：所述按钮包括操作部及两延伸腿，所述延伸腿上端与所述操作部相连并向外伸出形成凸块，其下端具有勾部，所述凸块与所述勾部之间形成槽口，所述第二开口内设有与所述延伸腿相对应的滑轨，所述延伸腿伸入所述第二开口内，所述槽口卡于所述滑轨上，所述凸块与所述弹性腿相抵靠。

剃须刀手柄及其剃须刀

技术领域

[0001] 本实用新型涉及剃须装置，更具体地涉及一种剃须刀手柄及其剃须刀。

背景技术

[0002] 一般而言，现有的剃须刀包括两大类：一类为刀头与手柄固定连接的一体式剃须刀；另一类为刀头与手柄之间可拆卸连接的分体式剃须刀。该分体式剃须刀通常包括刀头与手柄，所述刀头包括外框体、刀片组件和互连件，所述刀片组件安装于所述外框体上，所述外框体可转动地安装于所述互连件上，所述互连件进而可拆卸的安装于所述手柄上。具体地，所述手柄包括手柄主体和连接组件，所述手柄主体上端开设一可容置所述连接组件的空腔，所述连接组件安装于空腔内，所述手柄主体与所述连接组件的相应位置上开设有安装孔，并通过销钉将所述连接组件固定于所述手柄主体上，固定于手柄主体上的连接组件进而与刀头的互连件相连。

[0003] 上述分体式剃须刀在使用过程中，当出现刀头上的刀片变钝的情况时，可从所述手柄上拆下已变钝的刀头而换上一新的刀头以延长剃须刀的使用寿命。该类剃须刀由于刀头可更换，得到广泛的运用。然而，由于上述剃须刀手柄的装配过程中其连接组件与手柄主体的连接是通过销钉进行固定，其装配方式繁琐，生产效率较低。

[0004] 因此，亟待一种组装方便且生产效率较高的剃须刀手柄及其剃须刀。

实用新型内容

[0005] 本实用新型的目的在于提供一种组装方便且生产效率较高的剃须刀手柄。

[0006] 本实用新型的另一目的在于提供一种组装方便且生产效率较高的剃须刀。

[0007] 为了实现上述目的，本实用新型提出一种剃须刀手柄，其包括细长的手柄主体和用于连接刀头的连接组件，所述手柄主体包括一具有空腔的连接端，所述连接端上开设有与所述空腔相连通的凹槽，所述连接组件包括一连接壳体，所述连接壳体的顶壁上设有凸条，所述凸条的两端延伸出弹性腿，所述弹性腿的末端形成卡勾，所述连接端的凹槽上开设有与所述卡勾相对应的缺口，所述连接壳体安装于所述连接端的空腔内，所述凸条和所述弹性腿嵌入所述凹槽内，所述卡勾与所述缺口相卡合。

[0008] 相应地，本实用新型还提出一种剃须刀，其包括相互连接的刀头和剃须刀手柄，所述刀头包括刀片组件、外框体和互连部，所述刀片组件安装于所述外框体上，所述外框体可转动地安装在所述互连部上，所述剃须刀手柄包括细长的手柄主体和用于连接刀头的连接组件，所述手柄主体包括一具有空腔的连接端，所述连接端上开设有与所述空腔相连通的凹槽，所述连接组件包括一连接壳体，所述连接壳体的顶壁上设有凸条，所述凸条的两端延伸出弹性腿，所述弹性腿的末端形成卡勾，所述连接端的凹槽上开设有与所述卡勾相对应的缺口，所述连接壳体安装于所述连接端的空腔内，所述凸条和所述弹性腿嵌入所述凹槽内，所述卡勾与所述缺口相卡合。

[0009] 与现有技术相比，本实用新型剃须刀手柄中连接组件与手柄主体之间的连接是通

过卡合结构来实现的，避免了销钉等连接件的使用，减少了零部件的数量，安装方便且节约成本，生产效率也较高。相应地，本实用新型剃须刀包括所述剃须刀手柄从而具有剃须刀手柄的所有上述优点。

[0010] 较佳地，所述连接组件还包括插销和弹簧，所述插销的末端延伸出一轴柱，所述连接壳体的前端设有第一开口，所述弹簧套于所述轴柱上并一起从所述连接壳体的前端插入所述第一开口内，所述插销可移动地卡于所述连接壳体内。

[0011] 较佳地，所述插销的两侧均延伸出弹性臂，所述弹性臂的末端形成一倒勾，所述倒勾勾住所述第一开口两侧壁的末端。

[0012] 较佳地，所述连接壳体还包括一顶壁，所述顶壁的前端延伸出至少一个弹性扣，所述弹性扣扣合于所述互连部上。

[0013] 较佳地，所述剃须刀还包括一按钮，所述连接壳体的顶壁上开设第二开口，所述按钮可滑动地安装于所述第二开口上，推动所述按钮时，所述按钮推动所述互连部脱离所述手柄。

[0014] 较佳地，所述按钮包括操作部及两延伸腿，所述延伸腿上端与所述操作部相连并向外伸出形成凸块，其下端具有勾部，所述凸块与所述勾部之间形成槽口，所述第二开口内设有与所述延伸腿相对应的滑轨，所述延伸腿伸入所述第二开口内，所述槽口卡于所述滑轨上，所述凸块与所述弹性腿相抵靠。

[0015] 通过以下的描述并结合附图，本实用新型将变得更加清晰，这些附图用于解释本实用新型的实施例。

附图说明

[0016] 图 1 为本实用新型剃须刀一个实施例的立体图。

[0017] 图 2 为本实用新型剃须刀手柄一个实施例的立体图。

[0018] 图 3 为图 2 所示剃须刀手柄的立体分解图。

[0019] 图 4 为图 3 所示剃须刀手柄 A 部分的放大图。

[0020] 图 5 为图 3 所示剃须刀手柄的连接组件的立体分解图。

[0021] 图 6 为图 5 所示连接组件的一个截面示意图，展示了插销与连接壳体的连接关系。

[0022] 图 7 为图 1 所示剃须刀中部分结构的示意图，展示了互连部与连接组件的连接关系。

[0023] 图 8 为图 1 所示剃须刀的按钮的立体图。

[0024] 图 9 为图 1 所示剃须刀的按钮的另一立体图。

[0025] 图 10 为图 1 所示剃须刀中部分结构的示意图，展示了按钮与连接组件的连接关系。

具体实施方式

[0026] 下面将结合本实用新型实施例中的附图，对实施例中的技术方案进行清楚、完整地描述，显然，所描述的实施例仅仅是本实用新型一部分实施例，而不是全部的实施例。基于本实用新型中的实施例，本领域普通技术人员在没有作出创造性劳动前提下所获得的所有其他实施例，都属于本实用新型保护的范围。

[0027] 参照图 1，本实施例剃须刀 1 包括相互连接的刀头 10 和剃须刀手柄 20，所述刀头 10 包括刀片组件（图未示）、外框体 11 和互连部 12，所述刀片组件装于所述外框体 11 上，所述外框体 11 可转动地安装在所述互连部 12 上，所述互连部 12 可拆卸地安装于所述剃须刀手柄 20 上。所述剃须刀 1 还包括按钮 30，所述按钮 30 扣合于所述剃须刀手柄 20 上并位于所述剃须刀手柄 20 与所述刀头 10 连接处的上方。

[0028] 参照图 2-4，所述剃须刀手柄 20 包括细长的手柄主体 21 和用于连接刀头 10 的连接组件 22，所述连接组件 22 包括连接壳体 220 及装配于连接壳体 220 内的插销 230 和弹簧 240。具体地，所述连接壳体 220 包括一顶壁 221，所述顶壁 221 上开设有第二开口 225，所述第二开口 225 的边缘设有凸条 226，所述凸条 226 的两端往所述第二开口内 225 延伸出弹性腿 227，所述弹性腿 227 的末端形成卡勾 227a。而手柄主体 21 包括一具有空腔 211 的连接端 210，所述连接端 210 上开设有与所述空腔 211 相连通的凹槽 212，所述凹槽 212 上开设有两个与所述卡勾 227a 相对应的缺口 213，所述卡勾 227a 和所述缺口 213 均呈弧形状。所述连接壳体 220 安装于所述手柄主体 21 的连接端 210，所述凸条 226 及弹性腿 227 对应地嵌入所述凹槽 212。安装过程中，所述弹性腿 227 的卡勾 227a 先是受所述凹槽 212 的挤压向内偏移，而后沿着所述凹槽 212 滑入所述缺口 213 内，此时，所述弹性腿 227 恢复至自然状态，所述卡勾 227a 与所述缺口 213 相卡合，使得所述连接壳体 220 固定于所述手柄主体 21 上。

[0029] 如图 5 所示，所述插销 230 的两侧均延伸出弹性臂 231，所述弹性臂 231 的末端形成一倒勾 231a。所述插销 230 的末端延伸出一轴柱 232，所述连接壳体 220 的前端设有第一开口 224，所述弹簧 240 套于所述轴柱 232 上并一起从所述连接壳体 220 的前端插入所述第一开口 224 内。如图 6 所示，所述插销 230 安装于所述第一开口 224 之后，所述弹簧 240 受压缩，所述插销 230 的倒勾 231a 勾住所述第一开口 224 两侧壁 224a 的末端，所述插销 230 可于所述连接壳体 220 内沿着弹簧 240 的轴向方向移动。由于插销 230 是从连接壳体 220 的前端插入并且插入后可保持于所述连接壳体 220 内，因此，在剃须刀手柄 20 的装配过程中，所述插销 230 的安装步骤可安排在所述连接壳体 220 安装于手柄主体 21 之前或之后，其安装过程具有较大的灵活性。

[0030] 图 7 展示了剃须刀手柄的连接组件与刀头的互连部之间的配合关系。参照图 7 并结合图 1 和图 5，互连部 12 包括基座 120 及从所述基座 120 两侧延伸出来的两个支臂 130，外框体 11 枢接于所述两支臂 130 的末端 131，所述外框体 11 可绕所述支臂 130 转动。而连接壳体 220 的顶壁 221 的前端延伸出两个弹性扣 221a，所述弹性扣 221a 位于第一开口 224 的两侧。当互连部 12 安装于所述连接壳体 220 上，所述弹性扣 221a 扣合于所述基座 120 的前端，剃须刀手柄 20 上的插销 230 受弹簧 240 作用顶靠着外框体 11 上的横杆 110，使得静止状态时所述外框体 11 受插销 230 偏压而处于一相对剃须刀手柄 20 倾斜的位置。

[0031] 参照图 7-10，按钮 30 包括操作部 31 和两个延伸腿 32，所述延伸腿 32 上端与所述操作部 31 相连并向外伸出形成凸块 321，其下端具有勾部 322，所述凸块 321 与所述勾部 322 之间形成槽口 323。而第二开口 225 内设有与所述延伸腿 32 相对应的滑轨 228。所述滑轨 228 及所述延伸腿 31 的勾部 322 均具有一斜面，以便将按钮 30 安装于第二开口 225 上时所述延伸腿 31 可向内偏移，当槽口 323 卡于滑轨 228 上时，所述延伸腿 32 基本回复至未偏移前的位置，所述按钮 30 被锁定于所述滑轨 228 上，而所述凸块 321 与所述弹性腿 227

相抵靠以防止所述弹性腿 227 上的卡勾 227a 往内偏移。此时，所述按钮 30 的前部 33 与互连部 12 的基座 120 的后边缘 121 相接触，所述按钮 30 可于所述滑轨 228 上滑行。在图 1 所示状态下，当下压并朝互连部 12 方向推动按钮 30 时，所述按钮 30 作用于所述连接壳体 220，使得连接壳体 220 的弹性扣 221a 脱离所述互连部 12 的基座 120，同时，所述按钮 30 的前部作用于所述基座 120 的后边缘 121 以推动所述互连部 12 向前运动，从而使得所述互连部 12 脱离所述剃须刀手柄 20。

[0032] 与现有技术相比，本实用新型剃须刀手柄中连接组件与手柄主体之间的连接是通过卡合结构来实现的，避免了销钉等连接件的使用，减少了零部件的数量，安装方便且节约成本，生产效率也较高。相应地，本实用新型剃须刀包括所述剃须刀手柄从而具有剃须刀手柄的所有上述优点。

[0033] 本实用新型所涉及的剃须刀其他部件的具体结构，均为本领域普通技术人员所熟知，在此不再做详细的说明。

[0034] 以上结合最佳实施例对本实用新型进行了描述，但本实用新型并不局限于以上揭示的实施例，而应当涵盖各种根据本实用新型的本质进行的修改、等效组合。

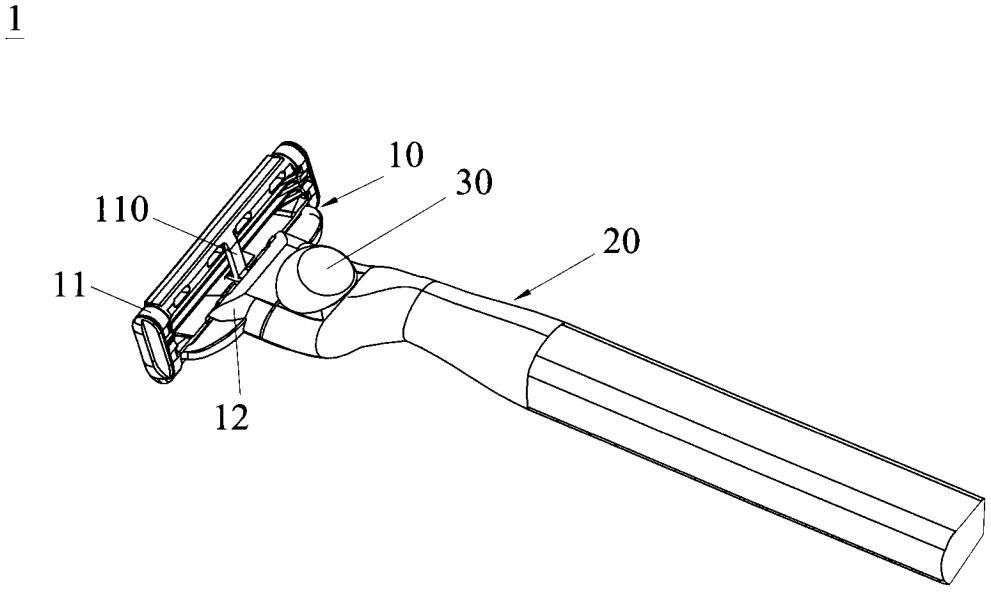

图 1

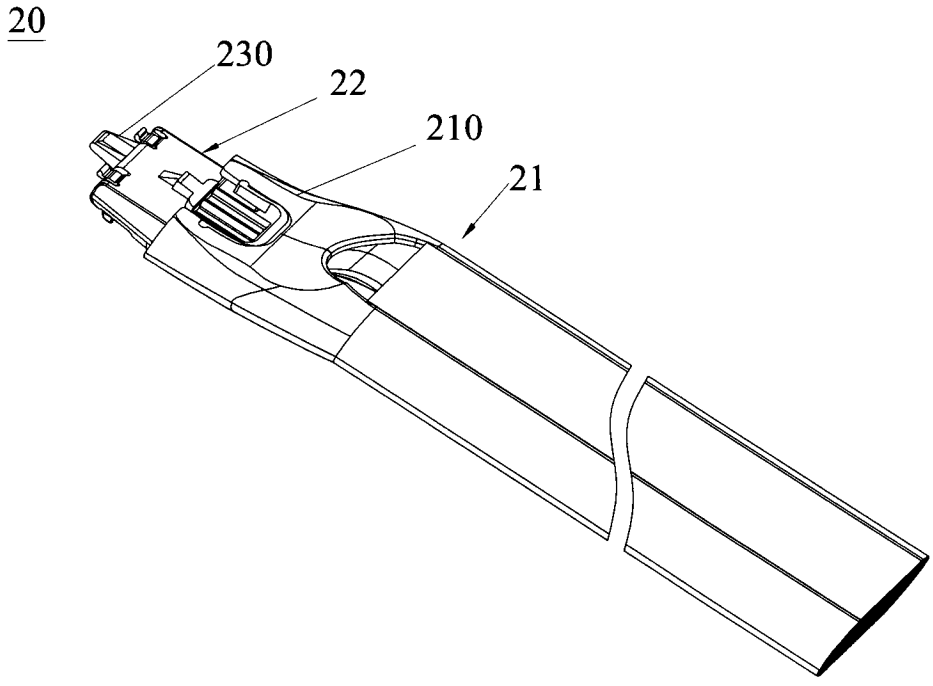

图 2

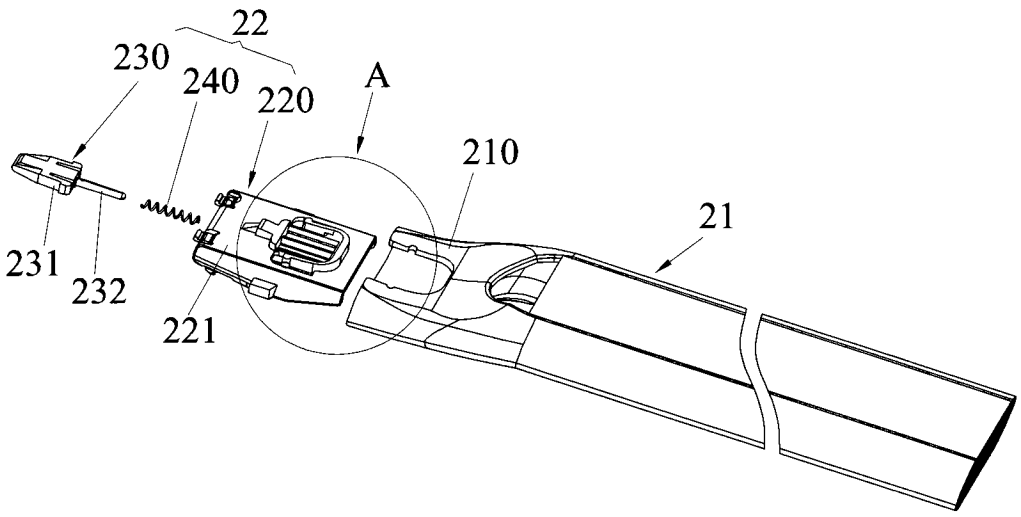
22
230
240
220
A
210
21
231
232
221

图 3

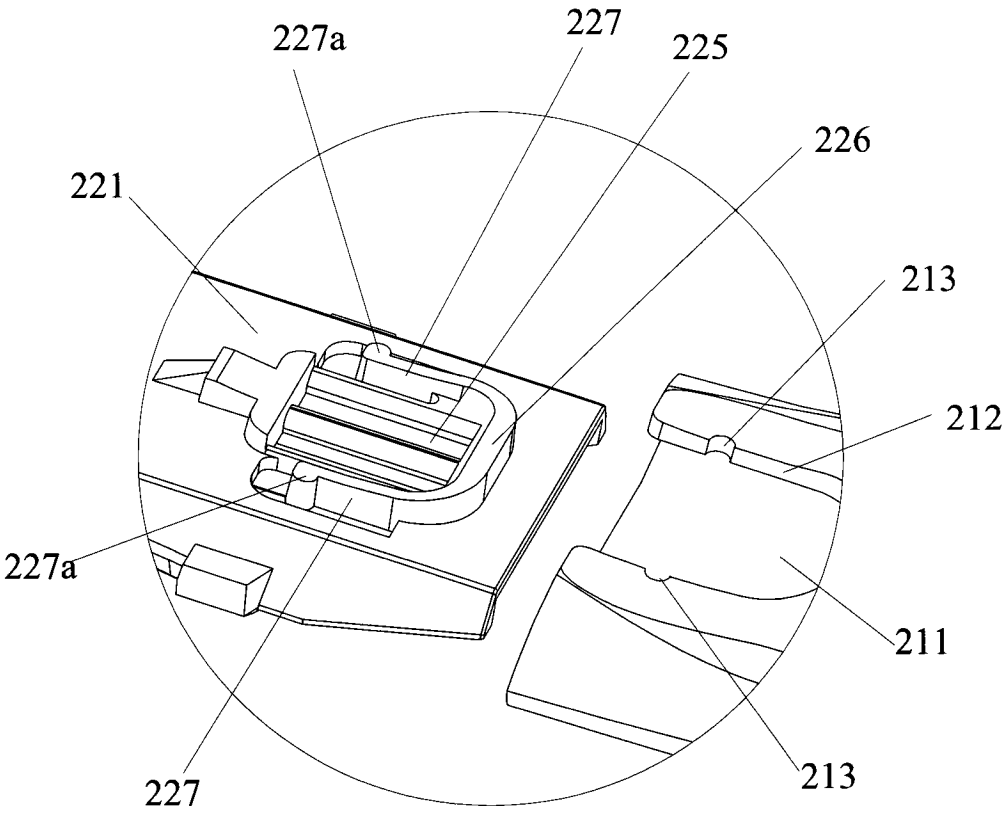
227a
227
225
226
221
213
212
227a
211
227
213

图 4

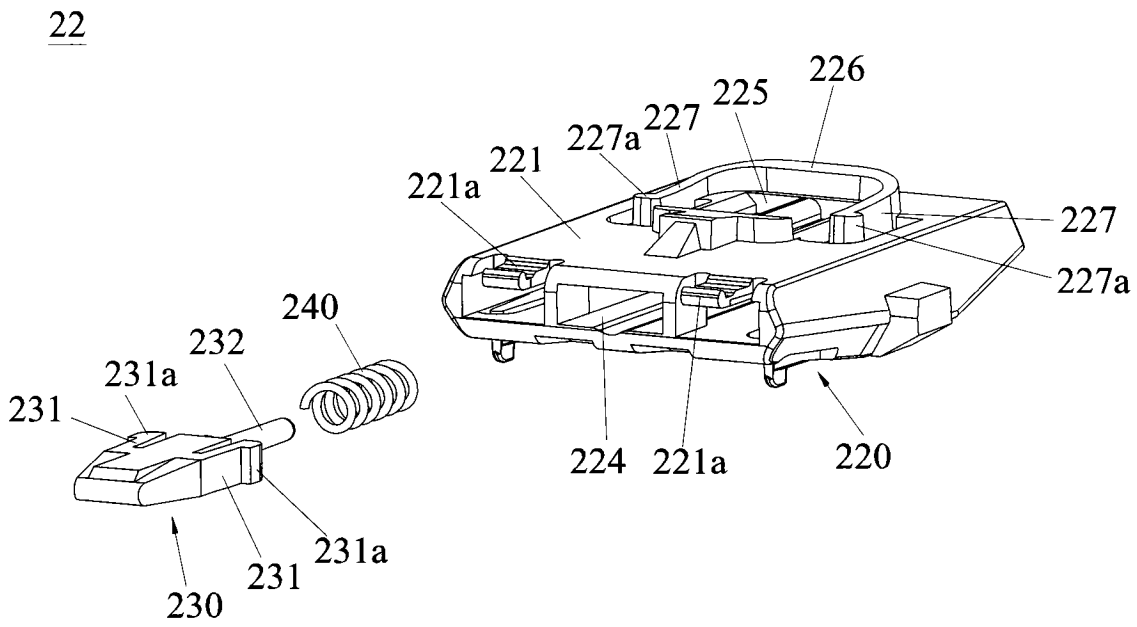
22
226
225
227
227a
221
221a
227
227a
240
232
231a
231
224
221a
220
231a
231
230

图 5

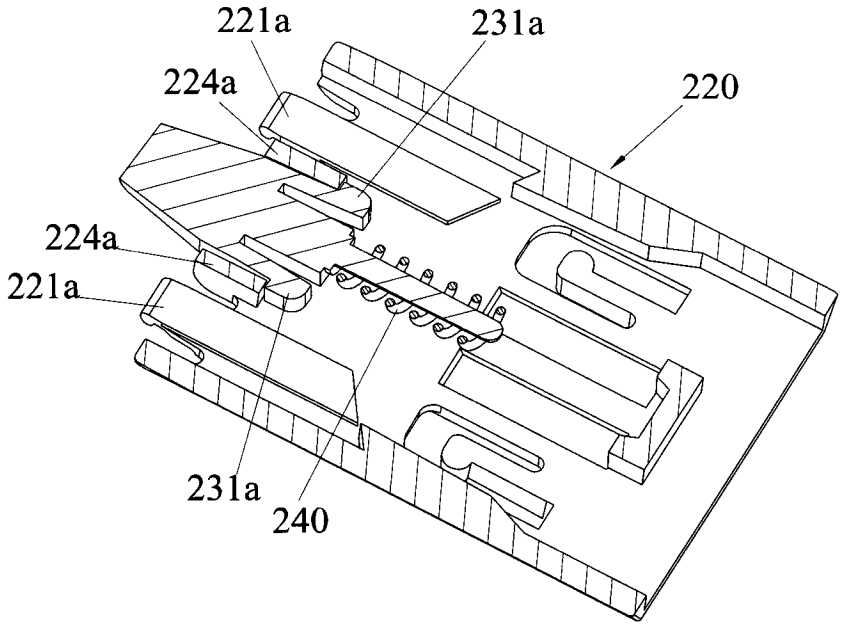
221a
231a
224a
220
224a
221a
231a
240

图 6

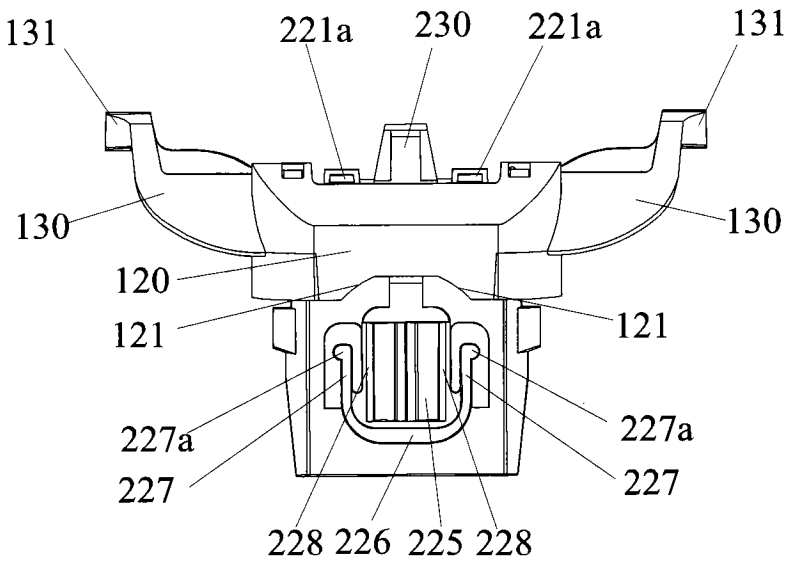
131
221a
230
221a
131
130
130
120
121
121
227a
227
227a
227
228 226 225 228

图 7

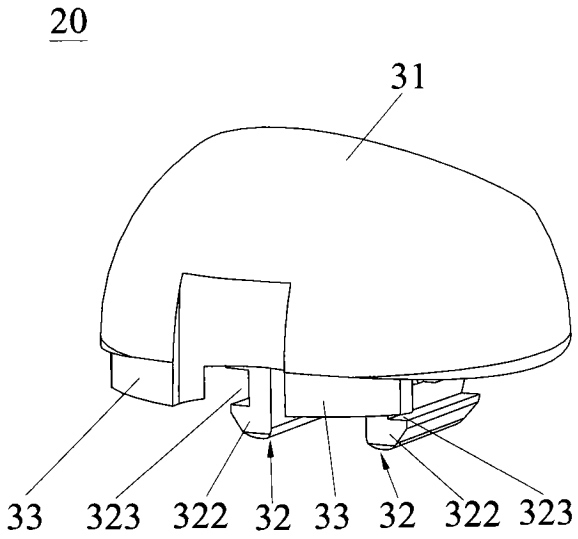
20
31
33
323
322
32
33
32
322
323

图 8

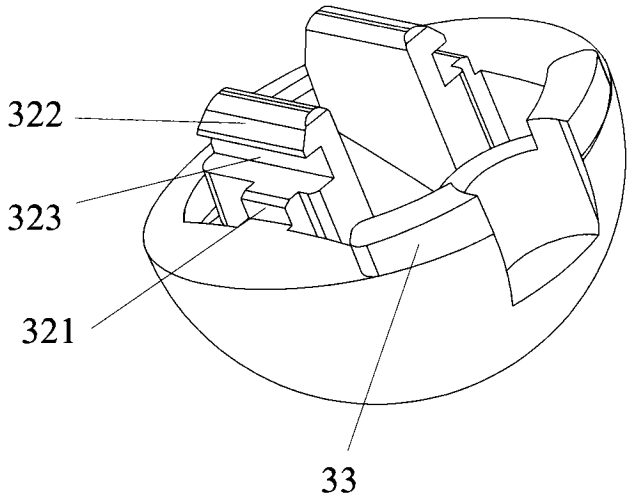
322
323
321
33

图 9

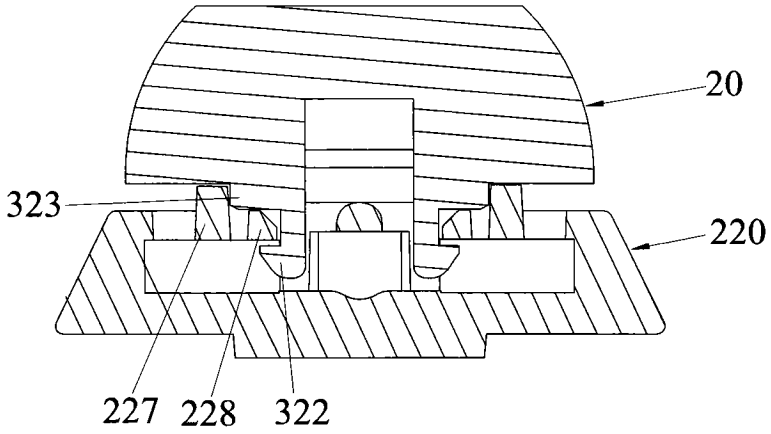

图 10