СОЮЗ СОВЕТСКИХ СОЦИАЛИСТИЧЕСКИХ РЕСПУБЛИК

(19) SU (11) 1058512 A

3(51) D 03 D 49/70; D 03 D 47/36

ГОСУДАРСТВЕННЫЙ КОМИТЕТ СССР ПО ДЕЛАМ ИЗОБРЕТЕНИЙ И ОТКРЫТИЙ

ОПИСАНИЕ ИЗОБРЕТЕНИЯ

К ПАТЕНТУ

(21) 1804970/28-12
(22) 20.06.72
(31) 26139A/71
(32) 21.06.71
(33) Италия
(46) 30.11.83. Бюл. № 44
(72) Джузеппе Сертурини (Италия)
(71) Сомет Сочиета Меканика Тессиле С.п.А (Италия)
(53) 677.054.27(088.8)
(56) 1. Инструкция на монтаж, наладку и уход за станком АТПР-120. Климовск, 1971.

(54)(57) УСТРОЙСТВО ДЛЯ ОТРЕЗАНИЯ УТОЧНОЙ НИТИ К БЕСЧЕЛНОЧНОМУ ТКАЦКОМУ СТАНКУ, содержащее подвижный и неподвижный ножи, установленные параллельно направлению перемещения прокладчиков уточной нити, и кулачковый привод подвижного ножа, о т л и ч а ю щ е е с я тем, что, с целью повышения надежности работы, режущая кромка подвижного ножа расположена в плоскости, параллельной плоскости перемещения прокладчиков, и установлена под углом к направлению перемещения прокладчиков.

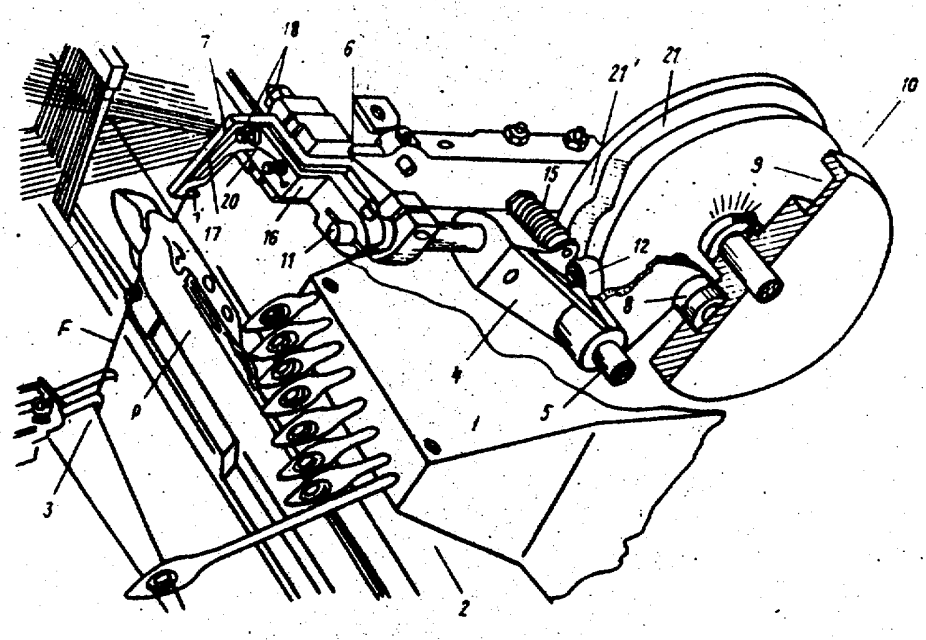

Фиг. 1

(19) SU (11) 1058512 A

Изобретение относится к текстильной промышленности, а именно к устройствам для отрезания уточной нити к бесчелночному ткацкому станку.

Известно устройство для отрезания уточной нити к бесчелночному ткацкому станку, содержащее подвижный и неподвижный ножи, установленные параллельно направлению перемещения прокладчиков уточной нити, и кулачковый привод подвижного ножа [1].

Недостатком известного устройства является низкая надежность его работы, обусловленная расположением режущей кромки подвижного ножа.

Цель изобретения - повышение надежности работы.

Указанная цель достигается тем, что в устройстве для отрезания уточной нити к бесчелночному ткацкому станку, содержащем подвижный и неподвижные ножи, установленные параллельно направлению перемещения прокладчиков уточной нити, и кулачковый привод подвижного ножа, режущая кромка подвижного ножа расположена в плоскости, параллельной плоскости перемещения прокладчиков, и установлена под углом к направлению перемещения прокладчиков.

На фиг. 1 и 2 представлены изометрические виды устройства, смонтированного на станке; на фиг. 3 - подвижной нож.

Устройство 1 для отрезания уточной нити смонтировано на питающей стороне бесчелночного ткацкого станка с непрерывным питанием уточными нитями после селекторого 2 и подающего 3 устройств.

Устройство 1 для отрезания уточной нити состоит из рычага 4, шарнирно смонтированного на оси 5. На рычаге 4 жестко закреплен коленчатый рычаг 6 с установленным на нем крючком 7 для захвата нити, нижняя часть которого является неподвижным ножом 8. На свободном конце рычага 4 на оси 9 смонтирован ролик 10, размещенный в пазу 11 пазового кулачка 12, закрепленного на приводном валу 13. В отверстии рычага 4 свободно установлена ось 14, на одном конце которой жестко закреплен держатель 15 подвижного ножа 16. На другом конце оси 14 жестко закреплен кронштейн 17, несущий ролик 18, контактирующий с рабочей поверхностью 19 торцового кулачка 20. На рабочей поверхности 19 кулачка имеется выступ 21.

На оси 14 между кронштейном 17 и рычагом 4 установлена возвратная пружина 22. Для повышения надежности перерезания уточной нити режущая кромка 23 подвижного ножа 16 расположена под углом к направлению перемещения прокладчика 24 в плоскости, параллельной плоскости перемещения прокладчика.

Устройство работает следующим образом.

Уточная нить, выбранная селективным 2 и захваченная подающим 3 устройствами, вводится прокладчиком 24 уточной нити в зев ткацкого станка.

Устройство на чертежах показано в опущенном положении так, что крючок 7 направляет и удерживает прокладываемую уточную нить своей выемкой. На стадии, следующей непосредственно за стадией, показанной на фиг. 1, кулачок 20 своим выступом 21 нажимает на ролик 18, вызывая поворот оси 14 и, соответственно, опускание подвижного ножа 16. Режущая кромка подвижного ножа 16 скользит по боковой поверхности неподвижного ножа 8 и, взаимодействуя с его режущей кромкой, перерезает уточную нить.

Непосредственно перед тем, как происходит перерезание нити, прокладчик перемещается в направлении зева в положение, достаточное для надежного введения нити в захват прокладчика. Таким образом, обрезка нити осуществляется только после того, как нить введена и поддерживается закругленной частью крючка 7, что исключает возможность обрезки нити раньше или одновременно с вводом нити.

Пазовый кулачок 12 обеспечивает подъем и опускание нитезахватного крючка на траекторию движения уточной нити.

Использование кулачкового управления для поворота устройства в целом и подвижного ножа позволяет точно рассчитать рабочие циклы, что обеспечивает высокую надежность работы.

Кроме того, предлагаемое устройство отличается простотой конструкции и регулировки.

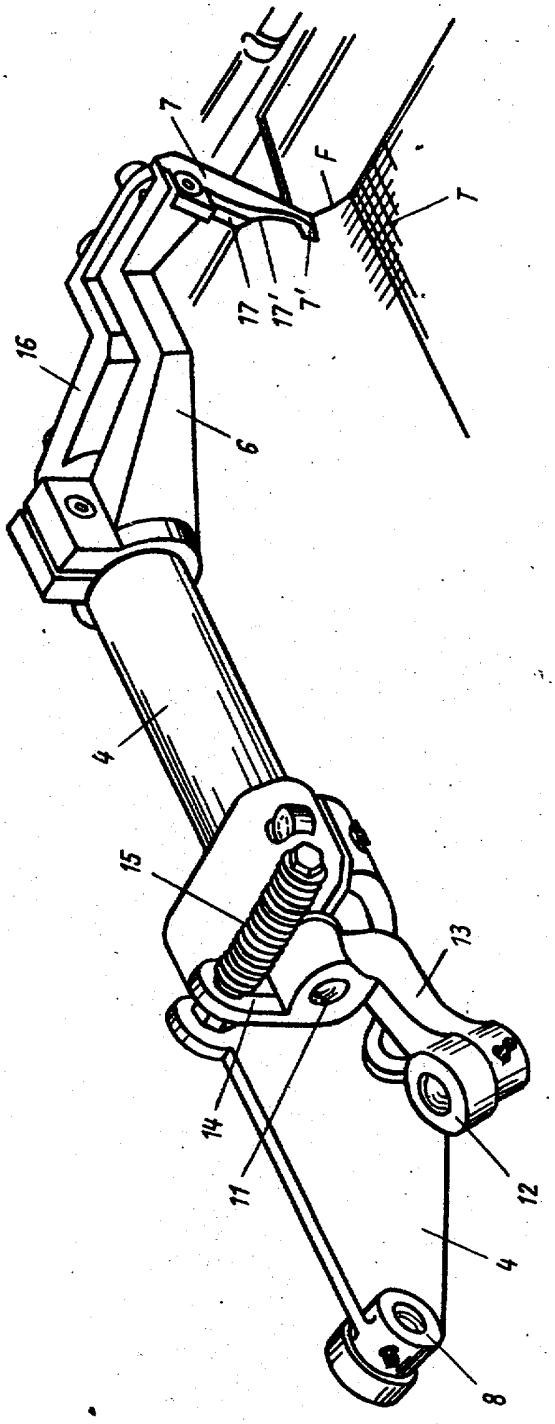

Фиг.2

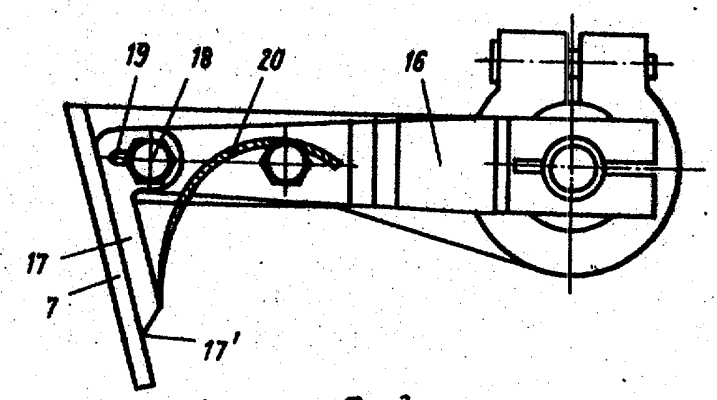

Фиг. 3

Составитель А.Попов
Редактор Н.Безродная Техред Л.Пилипенко Корректор В.Бутяга

Заказ 9627/60 Тираж 432 Подписное
ВНИИПИ государственного комитета СССР
по делам изобретений и открытий
113035, Москва, Ж-35, Раушская наб., д. 4/5

Филиал ППП "Патент", г. Ужгород, ул. Проектная, 4