(19)中华人民共和国国家知识产权局

(12)发明专利申请

(10)申请公布号 CN 106271706 A
(43)申请公布日 2017.01.04

(21)申请号 201610722612.0

(22)申请日 2016.08.25

(71)申请人 滁州艾普机电科技有限公司
地址 239000 安徽省滁州市腰铺工业园昌辉路5号

(72)发明人 江银兵 袁登国 高宗贵

(74)专利代理机构 北京轻创知识产权代理有限公司 11212
代理人 沈尚林

(51)Int.Cl.
B23Q 3/00(2006.01)

权利要求书1页 说明书2页 附图2页

(54)发明名称

一种管件定位装置

(57)摘要

本发明公开了一种管件定位装置，包括两个固定挡板，两个所述固定挡板之间设有支撑梁，所述支撑梁穿设于支撑板上的导向槽内，所述支撑板上设有用于固定管件的定位槽，一个所述固定挡板上穿设有连接柱且其两侧转动连接有连接块，所述连接柱的一端连接推板，其另一端通过弹簧与另一个固定挡板相连接。该管件定位装置可以同时对多个待切割管件进行固定，支撑板沿支撑梁移动，一次性调整好各个支撑板在待切割管件上的支撑位置后，实现对同一管件进行多次切割，本发明操作方便、工作效率高，不需要每次切割前重新调整管件。

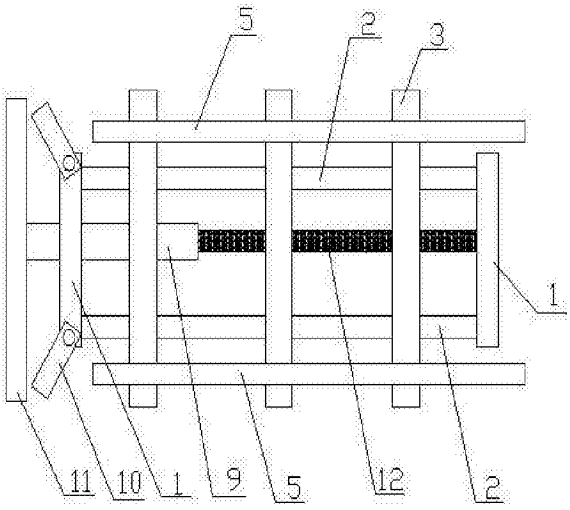

CN 106271706 A

1.一种管件定位装置,包括两个固定挡板,其特征在于:两个所述固定挡板之间设有支撑梁,所述支撑梁穿设于支撑板上的导向槽内,所述支撑板上设有用于固定管件的定位槽,一个所述固定挡板上穿设有连接柱且其两侧转动连接有连接块,所述连接柱的一端连接推板,其另一端通过弹簧与另一个固定挡板相连接。

2.根据权利要求1所述的一种管件定位装置,其特征在于:所述导向槽为矩形凹槽。

3.根据权利要求2所述的一种管件定位装置,其特征在于:所述支撑板的上端设有卡板,所述卡板上设有与支撑板上定位槽相配合的卡槽。

4.根据权利要求3所述的一种管件定位装置,其特征在于:所述支撑板与卡板间通过铰链连接。

5.根据权利要求3所述的一种管件定位装置,其特征在于:两个所述固定挡板之间设有两个支撑梁和三个支撑板。

6.根据权利要求5所述的一种管件定位装置,其特征在于:所述支撑板上设有两个定位槽。

一种管件定位装置

技术领域

[0001] 本发明涉及管件切割技术领域，具体涉及一种管件定位装置。

背景技术

[0002] 管件广泛运用于工业生产的各个领域，例如汽车上的汽车制动管路、动力转向管路、离合管路、发动机管路、空调管路等，管件切割前必须要进行固定、位置调整。目前市场上没有专门的管件固定设备，切割管件时，人们需要一边利用切割工具对管件进行切割，另一边对其进行固定，这种工作方式容易使管件在切割过程中发生移动，从而造成管件的切割精度较差；此外，人们要对同一管件进行多次切割时，还需要在每次切割前重新调整待切割管件的位置，这样不但加大了工人的劳动强度，而且工作效率低。

发明内容

[0003] 本发明的目的在于提供一种管件定位装置，其可以对多个管件进行固定，并且一次性调整好各个支撑板在管件上的支撑位置后就能实现对同一管件进行多次切割，本发明操作方便、工作效率高。

[0004] 为实现上述目的，本发明提供如下技术方案：

[0005] 一种管件定位装置，包括两个固定挡板，两个所述固定挡板之间设有支撑梁，所述支撑梁穿设于支撑板上的导向槽内，所述支撑板上设有用于固定管件的定位槽，一个所述固定挡板上穿设有连接柱且其两侧转动连接有连接块，所述连接柱的一端连接推板，其另一端通过弹簧与另一个固定挡板相连接。

[0006] 优选地，所述导向槽为矩形凹槽。

[0007] 优选地，所述支撑板的上端设有卡板，所述卡板上设有与支撑板上定位槽相配合的卡槽。

[0008] 优选地，所述支撑板与卡板间通过铰链连接。

[0009] 优选地，两个所述固定挡板之间设有两个支撑梁和三个支撑板。

[0010] 优选地，所述支撑板上设有两个定位槽。

[0011] 与现有技术相比，本发明的有益效果是：

[0012] 该管件定位装置可以同时对多个待切割管件进行固定，支撑板沿支撑梁移动，一次性调整好各个支撑板在待切割管件上的支撑位置后就能实现对同一管件进行多次切割，而不需要每次切割前重新调整管件；本发明操作方便、工作效率高；旋转连接块并使其与推板相脱离，推板在弹簧的作用下使多个管件的同一端相互平齐，从而便于一次性调整好支撑板对多个管件的支撑位置。

附图说明

[0013] 图1是本发明实施例中一种管件定位装置的结构示意图；

[0014] 图2是本发明实施例中支撑板与卡板之间的安装示意图；

[0015] 图中，1、固定挡板，2、支撑梁，3、支撑板，4、导向槽，5、管件，6、定位槽，7、卡板，8、卡槽，9、连接柱，10、连接块，11、推板，12、弹簧。

具体实施方式

[0016] 下面将结合本发明实施例中的附图，对本发明实施例中的技术方案进行清楚、完整地描述，显然，所描述的实施例仅仅是本发明的一部分实施例，而不是全部的实施例。基于本发明中的实施例，本领域普通技术人员在没有做出创造性劳动前提下所获得的所有其他实施例，都属于本发明保护的范围。

[0017] 请参阅图1和图2所示，一种管件定位装置，包括两个固定挡板1，两个所述固定挡板1之间设有两个支撑梁2，两个支撑梁2分别设置于固定挡板1的两侧，所述支撑梁2穿设于支撑板3上的导向槽4内，所述导向槽4为矩形凹槽，所述支撑板3沿支撑梁2运动，所述支撑板3上设有两个用于固定管件5的定位槽6且其上端通过铰链连接卡板7，所述卡板7上设有与支撑板3上定位槽6相配合的卡槽8，一个所述固定挡板1上穿设有连接柱9且其两侧转动连接有连接块10，所述连接柱9的一端连接推板11，其另一端通过弹簧12与另一个固定挡板1相连接。

[0018] 该管件定位装置可以同时对多个待切割管件5进行固定，支撑板3沿支撑梁2移动，一次性调整好各个支撑板3在待切割管件5上的支撑位置后就能实现对同一管件5进行多次切割，而不需要每次切割前重新调整管件5；旋转连接块10并使其与推板11相脱离，推板11在弹簧12的作用下使多个管件5的同一端相互平齐，从而便于一次性调整好支撑板3对多个管件5的支撑位置。

[0019] 以上内容仅仅是对本发明结构所作的举例和说明，所属本技术领域的技术人员对所描述的具体实施例做各种各样的修改或补充或采用类似的方式替代，只要不偏离本发明的结构或者超越本权利要求书所定义的范围，均应属于本发明的保护范围。

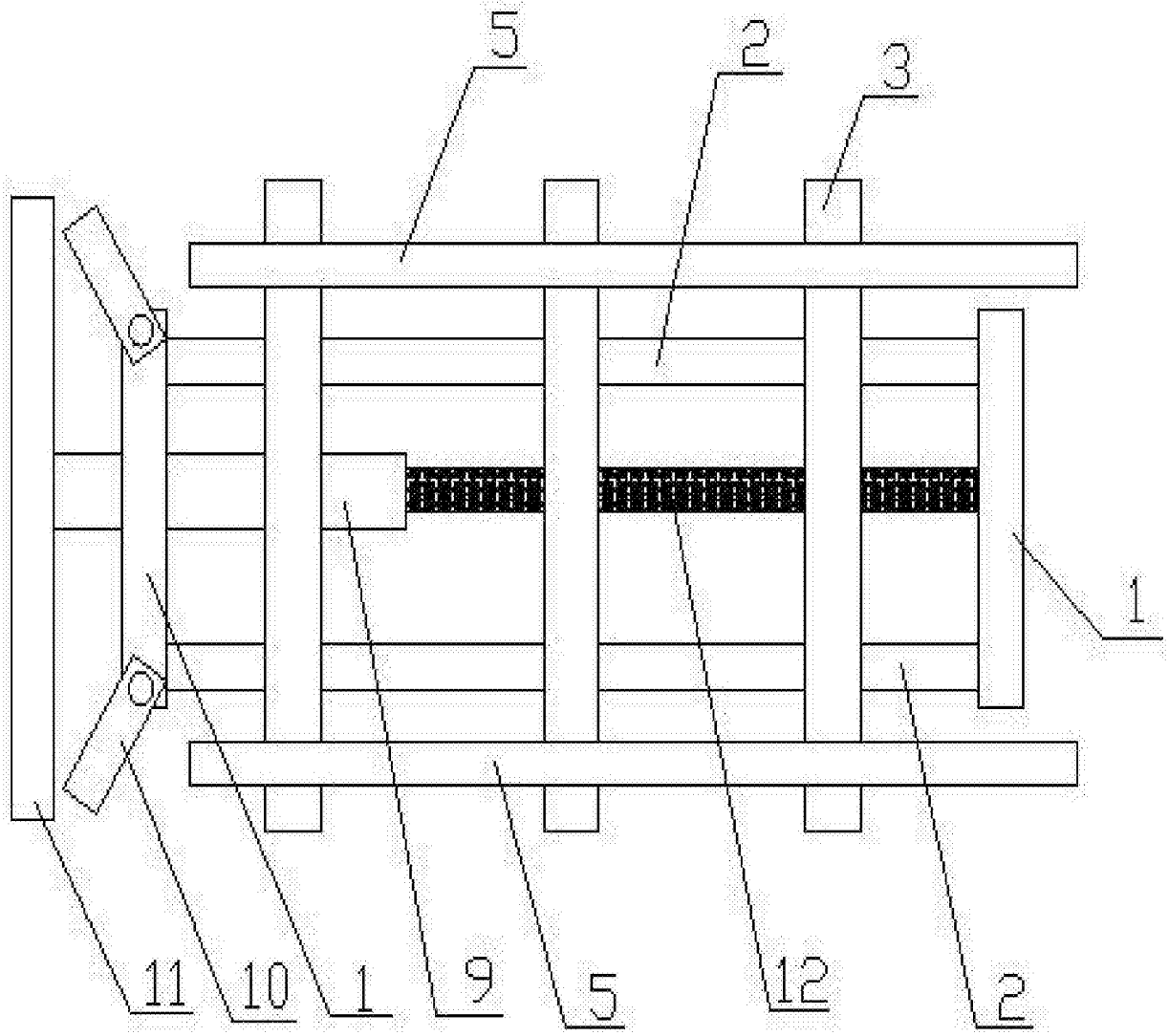

图1

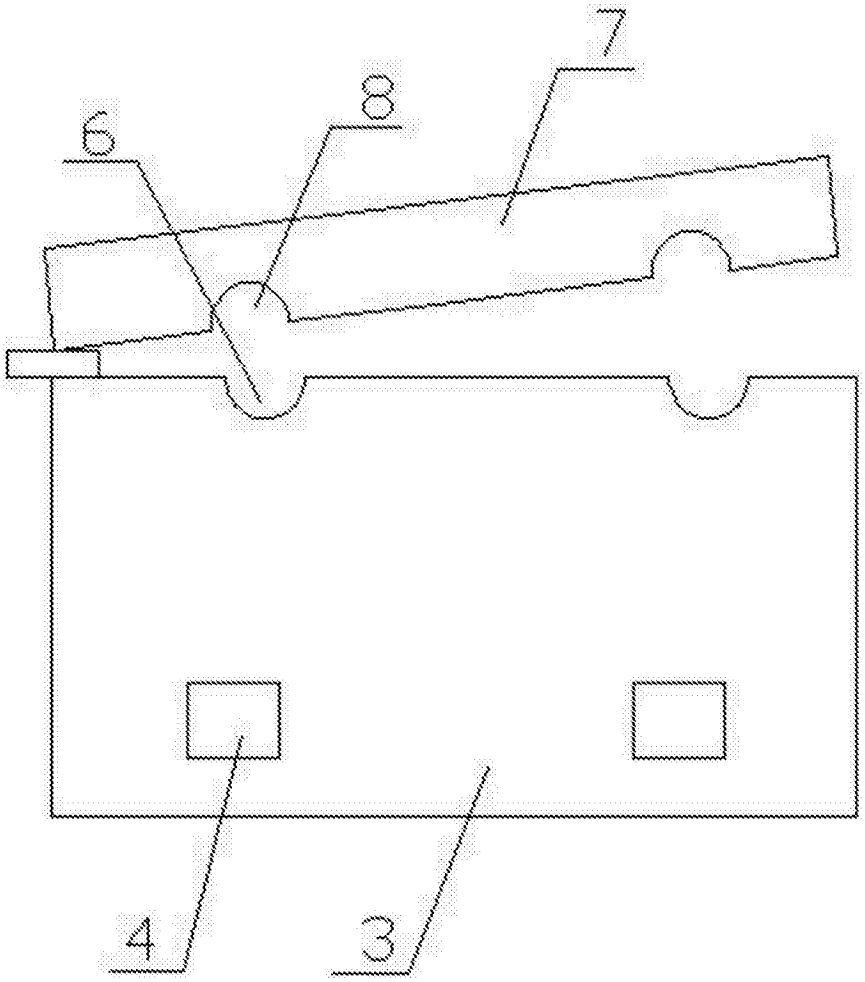

图2