(19)中华人民共和国国家知识产权局

(12)实用新型专利

(10)授权公告号 CN 204285574 U
(45)授权公告日 2015.04.22

(21)申请号 201420758749.8

(22)申请日 2014.12.01

(73)专利权人 邢可
地址 300452 天津市塘沽港城大道建工新村渤海石油第三小学

(72)发明人 邢可

(51)Int.Cl.
F24C 15/20(2006.01)
F24C 7/00(2006.01)

权利要求书1页 说明书2页 附图1页

(54)实用新型名称

一种无烟电磁罩柜

(57)摘要

本实用新型涉及一种无烟电磁罩柜，包括安装柜、支脚工作台及电磁炉，在安装柜的底面四角各固装一支脚，在安装柜的顶面固装工作台，在工作台上固装一电磁炉，所述工作台由底板及四个侧板围成，在底板上固装电磁炉，所述四个侧板均为双层空心结构，在四个侧板的内层分别均布间隔制有长条形的抽烟孔，该抽烟孔直接通到安装柜内，在安装柜内固装有油烟收集装置。本电磁罩柜由电磁炉和油烟收集装置两大部分组成，可以将电磁炉运行时产生的大量油烟进行自行收集处理，实现无害排放，改善厨房内的工作环境。

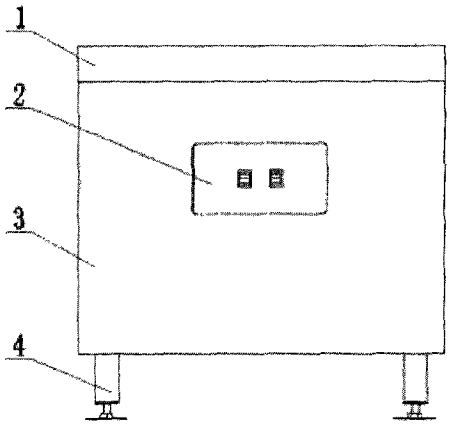

CN 204285574 U

1. 一种无烟电磁罩柜，包括安装柜、支脚工作台及电磁炉，在安装柜的底面四角各固装一支脚，在安装柜的顶面固装工作台，在工作台上固装一电磁炉，其特征在于：所述工作台由底板及四个侧板围成，在底板上固装电磁炉，所述四个侧板均为双层空心结构，在四个侧板的内层分别均布间隔制有长条形的抽烟孔，该抽烟孔直接通到安装柜内，在安装柜内固装有油烟收集装置。

2. 根据权利要求 1 所述的无烟电磁罩柜，其特征在于：所述的油烟收集装置为离心风机或轴流风机。

一种无烟电磁罩柜

技术领域

[0001] 本实用新型属于厨房设备领域，涉及电磁罩，尤其是一种无烟电磁罩柜。

背景技术

[0002] 电磁炉工作时会产生大量油烟，必须要经过收集及净化，现行食堂厨房一般都将电磁炉安排在烹饪区，与电灶等设备共用油烟收集装置。这种布置虽然可以解决油烟的问题，但是其位置受到了限制，使用起来不方便。

实用新型内容

[0003] 本实用新型的目的在于克服现有技术的不足之处，提供一种具有油烟收集功能的无烟电磁罩柜。

[0004] 本实用新型解决技术问题所采用的技术方案是：

[0005] 一种无烟电磁罩柜，包括安装柜、支脚工作台及电磁炉，在安装柜的底面四角各固装一支脚，在安装柜的顶面固装工作台，在工作台上固装一电磁炉，所述工作台由底板及四个侧板围成，在底板上固装电磁炉，所述四个侧板均为双层空心结构，在四个侧板的内层分别均布间隔制有长条形的抽烟孔，该抽烟孔直接通到安装柜内，在安装柜内固装有油烟收集装置。

[0006] 而且，所述的油烟收集装置为离心风机或轴流风机。

[0007] 本实用新型的优点和积极效果是：

[0008] 1、本电磁罩柜由电磁炉和油烟收集装置两大部分组成，可以将电磁炉运行时产生的大量油烟进行自行收集处理，实现无害排放，改善厨房内的工作环境。

[0009] 2、本实用新型解决了电磁炉在厨房布局设计时的限制，使用更便捷。

附图说明

[0010] 图 1 为本实用新型的主视图；

[0011] 图 2 为图 1 的右视图；

[0012] 图 3 为图 1 的俯视图；

[0013] 图 4 为本实用新型的内部结构示意图。

具体实施方式

[0014] 下面结合附图并通过具体实施例对本实用新型作进一步详述，以下实施例只是描述性的，不是限定性的，不能以此限定本实用新型的保护范围。

[0015] 一种无烟电磁罩柜，包括安装柜 3、支脚 4、工作台 1 及电磁炉 6，在安装柜的底面四角各固装一支脚，在安装柜的顶面固装工作台，在工作台上固装一电磁炉。

[0016] 本实用新型的创新点在于：

[0017] 所述工作台由底板及四个侧板围成，在底板上固装电磁炉，所述四个侧板均为双

层空心结构，在四个侧板的内层分别均布间隔制有长条形的抽烟孔 5，该抽烟孔直接通到安装柜内，在安装柜内固装有油烟收集装置 7，电磁炉产生的油烟由抽烟孔被油烟收集装置吸入到安装柜内，并通过外接管路排放到厨房油烟净化系统中。

[0018] 所述的油烟收集装置为离心风机或轴流风机。

[0019] 在安装柜的前侧面板上安装有控制面板 2 及其控制盒 8。

[0020] 本电磁炉具有如下控制功能：

[0021] 1、定时控制：利用定时器控制电磁炉加热板的工作时间，当工作时间达到设定值时，自动停止加热，用户可自行设定工作时间。

[0022] 2、温度控制：利用温度控制器控制电磁炉加热板的工作温度，当工作温度达到设定值时，自动停止加热，用户可自行设定工作温度。

[0023] 以上所述的仅是本实用新型的优选实施方式，应当指出，对于本领域的普通技术人员来说，在不脱离实用新型构思的前提下，还可以做出若干变形和改进，这些都属于本实用新型的保护范围。

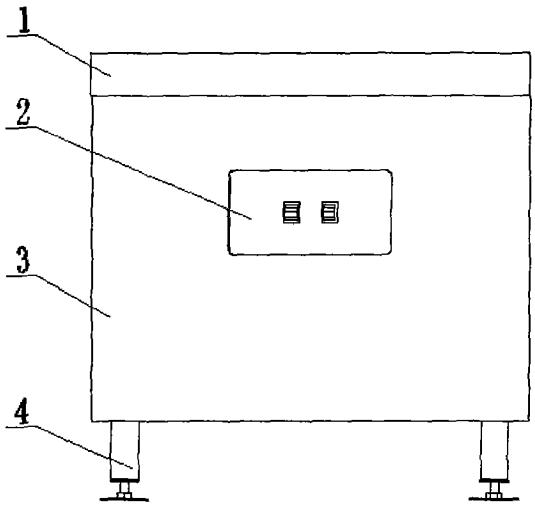

图 1

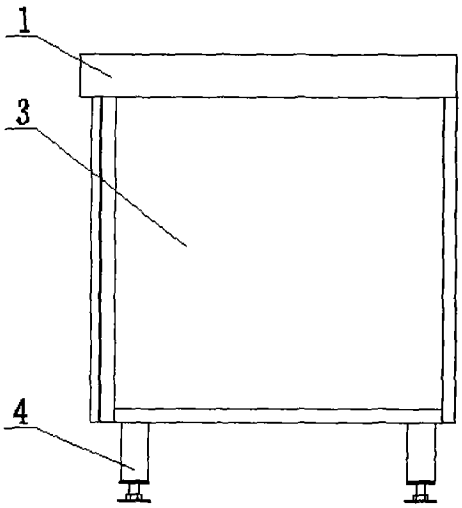

图 2

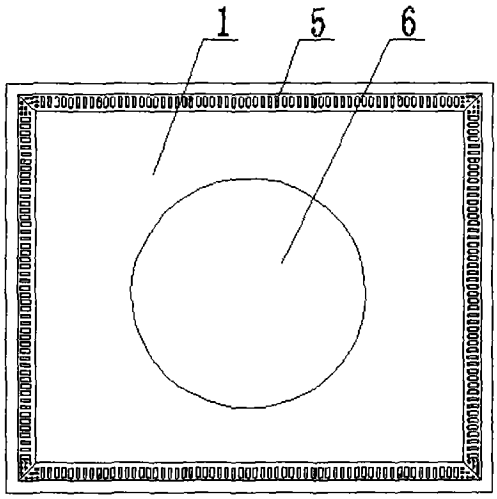

图 3

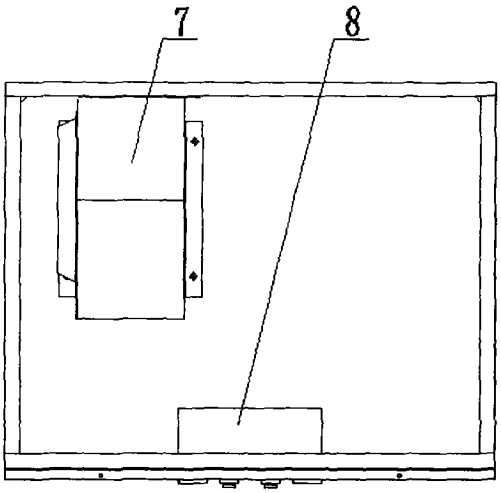

图 4