(19)中华人民共和国国家知识产权局

(12)实用新型专利

(10)授权公告号 CN 201642906 U
(45)授权公告日 2010.11.24

(21)申请号 201020119495.7

(22)申请日 2010.02.05

(73)专利权人 湖南千山制药机械股份有限公司
地址 410100 湖南省长沙经济技术开发区盼盼路 9 号

(72)发明人 刘祥华 彭勋德

(74)专利代理机构 北京康信知识产权代理有限责任公司 11240
代理人 余刚

(51)Int.Cl.
A61J 1/14(2006.01)
A61J 1/05(2006.01)
A61J 1/10(2006.01)
A61M 5/14(2006.01)

权利要求书 1 页 说明书 3 页 附图 4 页

(54)实用新型名称

用于输液包装的组合盖及具有该组合盖的输液容器

(57)摘要

本实用新型提供了一种用于输液包装的组合盖，包括：连接盖，呈上小下大结构，其具有小腔室部及过渡腔部，小腔室部与过渡腔部之间设有密封膜，且其下端设有连接环；密封盖，其上具有开孔，密封盖焊接或粘接在连接盖上；胶塞，注塑在外盖之小腔室部中。本实用新型还提供了一种输液容器，包括：本体，用于盛装药液；上述的用于输液包装的组合盖，其与本体连接。采用根据本实用新型的组合盖及具有该组合盖的输液容器，其连接盖采用上小下大结构，降低了连接盖的成本，胶塞通过双注塑工艺填充在连接盖之小腔室部中，降低了胶塞的成本，便于推广使用。

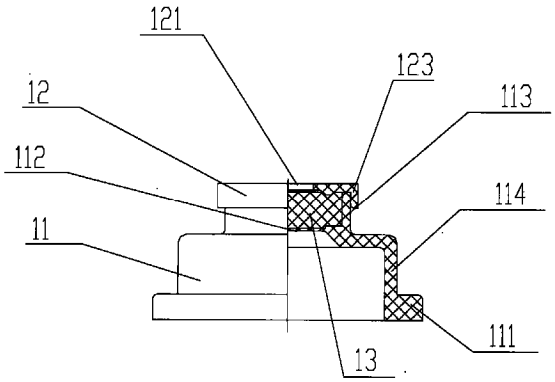

CN 201642906 U

1. 一种用于输液包装的组合盖，其特征在于，包括：

连接盖 (11)，呈上小下大结构，其具有小腔室部 (113) 及过渡腔部 (114)，所述小腔室部 (113) 与所述过渡腔部 (114) 之间设有密封膜 (112)，且所述连接盖 (11) 下端设有连接环 (111)；

密封盖 (12)，其上具有开孔 (121)，所述密封盖 (12) 焊接或粘接在所述连接盖 (11) 上；

胶塞 (13)，注塑在所述连接盖 (11) 之所述小腔室部 (113) 中，并与所述小腔室部 (113) 粘接在一起，所述胶塞 (13) 封闭于所述密封盖 (12) 与所述小腔室部 (113) 所形成的空间中，且所述胶塞 (13) 与所述小腔室部 (113) 结构相匹配。

2. 根据权利要求 1 所述的用于输液包装的组合盖，其特征在于，所述过渡腔部 (114) 为圆柱体，或为圆锥体，或为圆柱体和圆锥体的组合体，或为上小下大的异形体。

3. 根据权利要求 1 所述的用于输液包装的组合盖，其特征在于，所述开孔 (121) 直径大小为 Φ5.3mm 至 Φ5.6mm 之间，以便与输液器 (4) 的穿刺针 (41) 大小相匹配。

4. 根据权利要求 1 所述的用于输液包装的组合盖，其特征在于，所述密封盖 (12) 具有凸环部 (123)，所述小腔室部 (113) 的外壁与所述凸环部 (123) 的内壁焊接或粘结在一起，且所述凸环部 (123) 与所述密封盖 (12) 之小腔室部 (113) 的结构相匹配。

5. 根据权利要求 1 所述的用于输液包装的组合盖，其特征在于，所述密封膜 (112) 与所述连接盖 (11) 一体成型。

6. 一种输液容器，其特征在于，包括：

本体 (2)，用于盛装药液 (3)；

根据权利要求 1-5 中任一项所述的用于输液包装的组合盖 (1)，其与所述本体 (2) 连接。

7. 根据权利要求 6 所述的输液容器，其特征在于，所述本体 (2) 与所述组合盖 (1) 焊接在一起。

8. 根据权利要求 6 所述的输液容器，其特征在于，所述本体 (2) 是塑料瓶。

9. 根据权利要求 6 所述的输液容器，其特征在于，所述本体 (2) 是塑料袋，所述塑料袋包括接口 (21) 及与所述接口 (21) 连接的塑料膜 (22)，且所述接口 (21) 与所述塑料膜 (22) 焊接在一起。

用于输液包装的组合盖及具有该组合盖的输液容器

技术领域

[0001] 本实用新型涉及医药包装领域，更具体地，涉及一种用于输液包装的组合盖及具有该组合盖的输液容器。

背景技术

[0002] 现有技术的组合盖及具有该组合盖的塑料包装如图 1 所示，组合盖由外盖 51、胶塞 52 及内盖 53 组成，使用时首先将外盖密封部 511 去掉，露出胶塞 52 以便供注射器穿刺用，在使用时，输液器的穿刺针由胶塞 52 抱紧以保证在输液时输液器不会脱离输液容器。

[0003] 发明人发现现有技术中至少存在如下问题：由于输液产品的特殊性，外盖密封部 511 在使用前不能破损，拉环在使用时不能拉断，但必须将外盖 51 中心的部分拉破以露出内胶塞 52，要满足上述要求使得对外盖 51 的材料要求很高，即既要满足与内盖 53 一样的焊接熔点，同时又要求外盖 51 成形后拉环有较强的韧力。满足这种要求的材料价格是内盖 53 材料价格的三倍，同时由于要求密封部 511 在使用前必须完好无损，而使用时又易于拉破，这使成形外盖 51 的模具精度要求很高，模具的价格昂贵，基于这两点，使如图 1 所示的组合盖成本很高。

实用新型内容

[0004] 本实用新型旨在提供一种结构简单、便于使用且成本较低的用于输液包装的组合盖及具有该组合盖的输液容器。

[0005] 根据本实用新型的一个方面，提供了一种用于输液包装的组合盖，包括：连接盖，呈上小下大结构，其具有小腔室部及过渡腔部，小腔室部与过渡腔部之间设有密封膜，且其下端设有连接环；密封盖，其上具有开孔，密封盖焊接或粘接在连接盖上；胶塞，注塑在连接盖之小腔室部中，并与小腔室部粘接在一起，该胶塞封闭于密封盖与小腔室部所形成的空间中，且胶塞与小腔室部结构相匹配。

[0006] 优选地，过渡腔部为圆柱体或圆锥体或圆柱体和圆锥体的组合体。

[0007] 优选地，过渡腔部为上小下大的异形体。

[0008] 优选地，开孔直径大小为 Φ5.3mm 至 Φ5.6mm 之间，以便与输液器的穿刺针大小相匹配。

[0009] 优选地，密封盖具有凸环部，小腔室部的外壁与凸环部的内壁焊接或粘接在一起，且凸环部与密封盖之小腔室部的结构相匹配。

[0010] 优选地，密封膜与连接盖一体成型。

[0011] 根据本实用新型的另一个方面，还提供了一种输液容器，包括：本体，用于盛装药液；上述组合盖，其与本体连接。

[0012] 优选地，本体与组合盖焊接在一起。

[0013] 优选地，本体是塑料瓶。

[0014] 优选地，本体是塑料袋，塑料袋包括接口及与接口连接的塑料膜，且接口与塑料膜

焊接在一起。

[0015] 采用根据本实用新型的组合盖及具有该组合盖的输液容器，其连接盖采用上小下大结构，降低了连接盖的成本，且胶塞通过双注塑工艺注塑填充在连接盖之小腔室部中，这样，使得胶塞稳固，方便使用，而且减少了胶塞的用量，降低了胶塞的成本，同时，采用密封盖代替外盖，减小了昂贵的外盖材料用量，因此使得组合盖及其具有该组合盖的输液容器的生产成本较低，便于推广使用。

附图说明

[0016] 构成本说明书的一部分、用于进一步理解本实用新型的附图示出了本实用新型的优选实施例，并与说明书一起用来说明本实用新型的原理。图中：

[0017] 图 1 为现有技术的结构示意图；

[0018] 图 2 为本实用新型组合盖的一个实施例的结构示意图；

[0019] 图 3 为本实用新型组合盖的另一个实施例的结构示意图；

[0020] 图 4 为本实用新型具有该组合盖的输液容器的一个实施例的结构示意图；

[0021] 图 5 为本实用新型具有该组合盖的输液容器的另一个实施例的结构示意图；以及

[0022] 图 6 为图 5 中具有该组合盖的输液容器的一个实施例在使用时输液器穿刺针与密封盖配合的结构示意图。

具体实施方式

[0023] 下面将参考附图并结合实施例来详细说明本实用新型。

[0024] 图 2 为本实用新型组合盖的一个实施例的结构示意图，结合参见图 3，如图所示，提供了一种用于输液包装的组合盖，包括：连接盖 11，呈上小下大结构，其具有小腔室部 113 及过渡腔部 114，小腔室部 113 与过渡腔部 114 之间设有密封膜 112，密封膜 112 可以防止药液污染，且连接盖 11 下端设有连接环 111，通过连接环 111，连接盖 11 可以输液容器的瓶口或袋口焊接在一起，这样连接紧密，且密闭性好；密封盖 12，其上具有开孔 121，密封盖 12 焊接或粘接在连接盖 11 上，这样，连接紧密，且密闭性好，密封盖 12 将小腔室部 113 封闭起来；胶塞 13，通过双注塑工艺填充在连接盖 11 之小腔室部 113 中，并与小腔室部 113 粘接在一起，该胶塞 13 封闭于密封盖 12 与小腔室部 113 所形成的空间中，且胶塞 13 与小腔室部 113 结构相匹配。这样，在输液操作时候，胶塞 13 稳固，便于使用，且这样的结构减少了胶塞 13 的使用量，降低了生产成本。输液时，结合参见图 6，输液器 4 的穿刺针 41 刺穿依次刺破胶塞 13 与密封膜 112，便可进行输液操作。

[0025] 如图 2 所示，优选地，过渡腔部 114 为圆柱体，当然过渡腔部 114 也可以是圆锥体或圆柱体和圆锥体的组合体，或者还可以是上小下大的异形体，这样，可以满足不同情形的需要。

[0026] 如图 2 与图 3 所示，优选地，密封盖 12 具有凸环部 123，凸环部 123 的外壁与小腔室部 113 的内壁焊接或粘接在一起，且凸环部 123 与密封盖 12 之小腔室部 113 的结构相匹配。这样连接紧密，密闭性好，可以防止液体的渗漏，及其药液的污染。

[0027] 如图 2 与图 3 所示，优选地，密封膜 112 与连接盖 11 一体成型。密封膜 112 可以防止药液污染，当输液操作时，输液器 4 的穿刺针 41 刺穿胶塞 13 与密封膜 112 便可进行输

液操作，密封膜 112 与连接盖 11 一体成型，这样，便于生产制造。

[0028] 结合参见图 6，优选地，开孔 125 直径大小为 Φ5.3mm 至 Φ5.6mm 之间，以便与输液器 4 的穿刺针 41 大小相匹配，这样的开孔大小便于输液操作，方便使用。

[0029] 如图 4- 图 6 所示，本实用新型还提供一种具有该组合盖的输液容器，包括：本体 2，其内装有药液 3；上述的用于输液包装的组合盖 1，其与本体 2 连接。

[0030] 优选地，本体 2 与组合盖 1 焊接在一起。这样，连接紧密且牢固，当然本体 2 与组合盖 1 也可以通过粘接等其它方式连接在一起。

[0031] 如图 5 与图 6 所示，优选地，本体 2 是塑料瓶，这样，使用方便，且易于加工制作，当然，如图 4 所示，本体 2 也可以是塑料袋，塑料袋包括接口 21 及与接口 21 连接的塑料膜 22，当然本体 2 还可以是其它合适的容器本体，接口 21 与塑料膜 22 焊接在一起，这样，连接紧密且牢固，当然接口 21 与塑料膜 22 也可以通过粘接等其它合适的方式连接在一起。

[0032] 从以上的描述中，可以看出，本实用新型上述的实施例实现了如下技术效果：

[0033] 采用根据本实用新型的组合盖及具有该组合盖的输液容器，其连接盖采用上小下大结构，连接盖具有小腔室部与过渡腔部，这样的结构降低了连接盖的成本，且组合盖还具有密封盖，密封盖与连接盖焊接或粘结在一起，密闭性好，胶塞通过双注塑工艺填充在外盖之小腔室部中，这样，使得胶塞稳固，方便使用，减少了胶塞的使用量，进而降低了胶塞的成本，同时，采用密封盖代替外盖，减小了昂贵的外盖材料用量，因此使得组合盖及其具有该组合盖的输液容器的生产成本较低，便于推广使用。

[0034] 以上所述仅为本实用新型的优选实施例而已，并不用于限制本实用新型，对于本领域的技术人员来说，本实用新型可以有各种更改和变化。凡在本实用新型的精神和原则之内，所作的任何修改、等同替换、改进等，均应包含在本实用新型的保护范围之内。

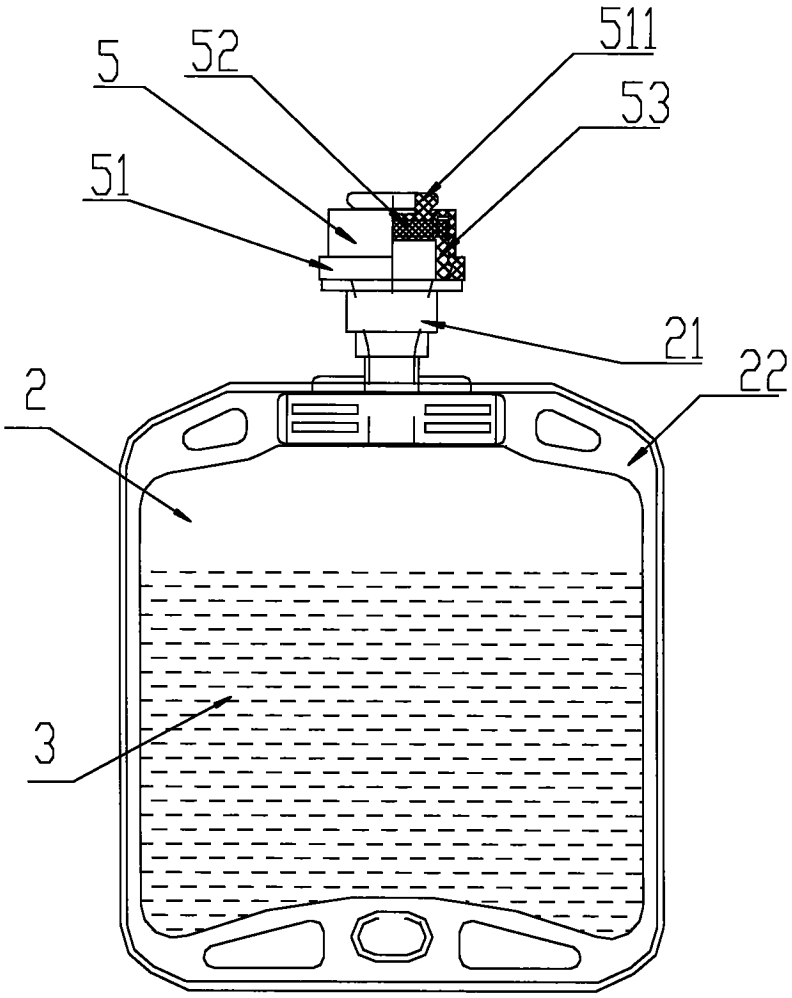

图 1

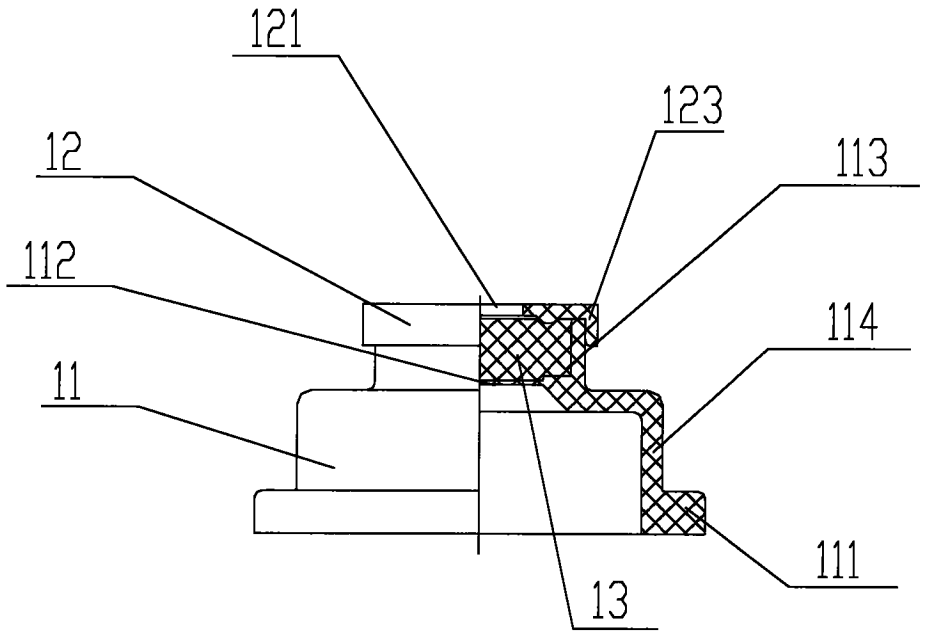

图 2

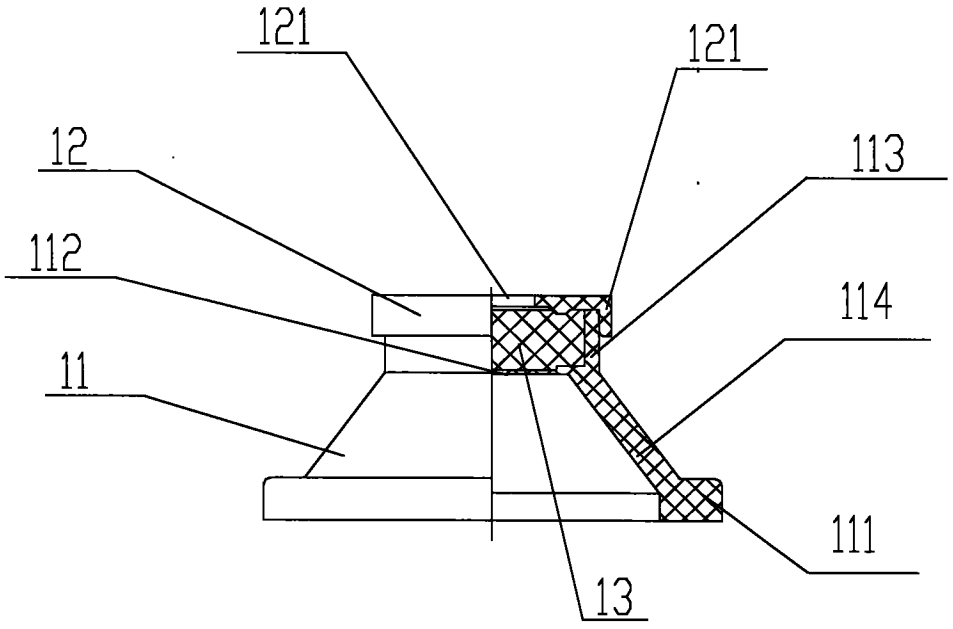

图 3

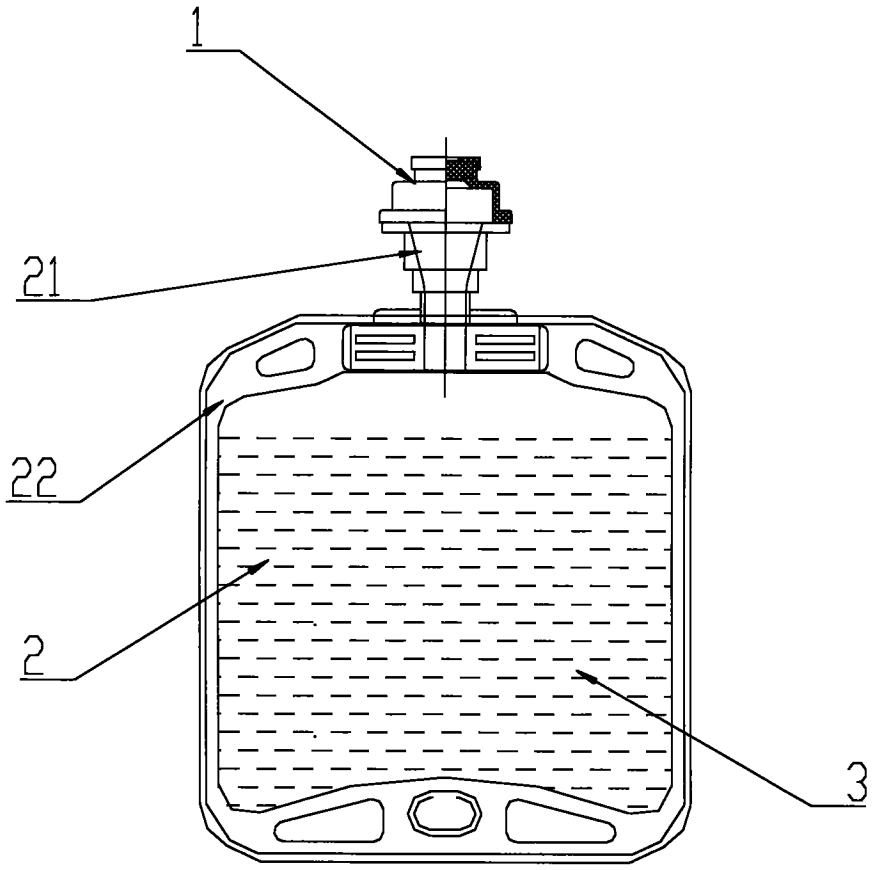

图 4

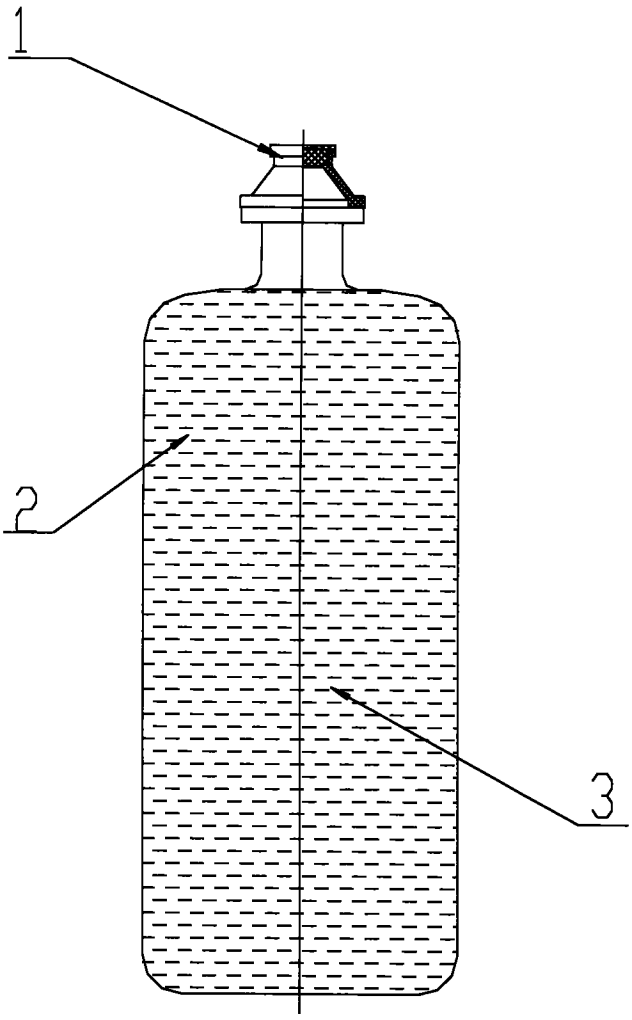

图 5

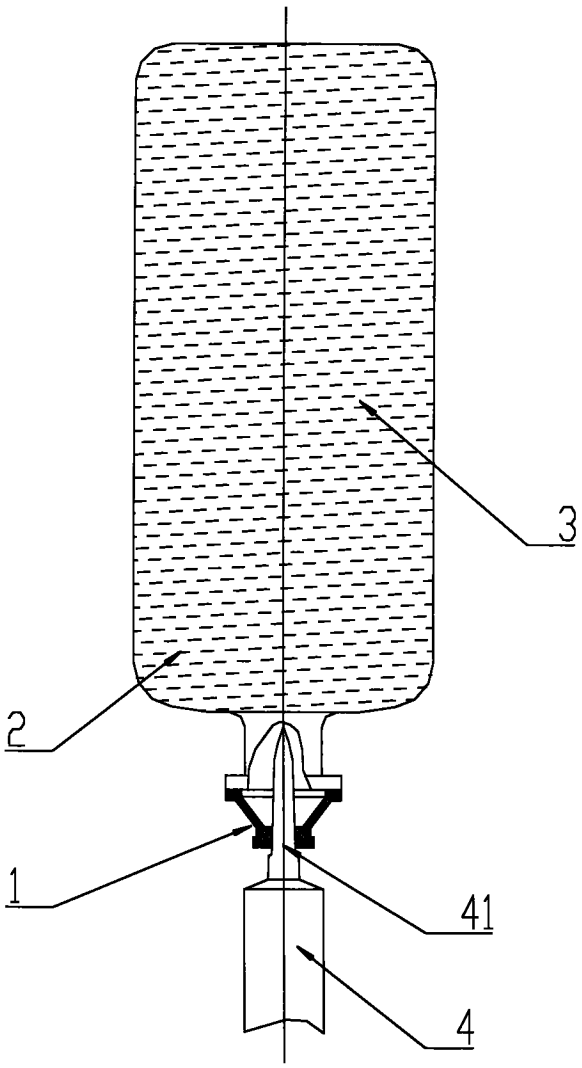

图 6