201938457

(19)中華民國智慧財產局

(12)發明說明書公開本 (11)公開編號：TW 201938457 A

(43)公開日： 中華民國 108 (2019) 年 10 月 01 日

(21)申請案號：107109328 (22)申請日： 中華民國 107 (2018) 年 03 月 19 日

(51)Int. Cl.： *B65D5/20 (2006.01)* *B65D5/18 (2006.01)*
B65D5/26 (2006.01) *B65D5/30 (2006.01)*

(71)申請人：王家壽 (中華民國) (TW)
新北市淡水區奎柔山路 752 巷 23 號

(72)發明人：王家壽 (TW)

(74)代理人：吳宏亮；劉緒倫

申請實體審查：有 申請專利範圍項數：6 項 圖式數：3 共 11 頁

(54)名稱

可展開與收合使用的容器之改良（一）

(57)摘要

本發明提供一種容器，包含有一底部、八個第一摺邊、八個第二摺邊及八個固定摺邊；第一摺邊藉由與該底部相連接的一第一摺縫線同時朝內摺疊，進而形成一周壁以及一容置空間；任一第二摺邊藉由第二摺縫線同時朝外摺疊，進而疊設於由任一第一摺邊所形成的該周壁外側；而任一固定摺邊藉由第三摺縫線而同時朝外摺疊，使得固定摺邊疊合於第一摺邊所形成的周壁外側；藉以提升使用者在將欲食用的食物裝盛於容器中後在食用內裝食物時可將容器展開成盤狀而方便取用。

指定代表圖：

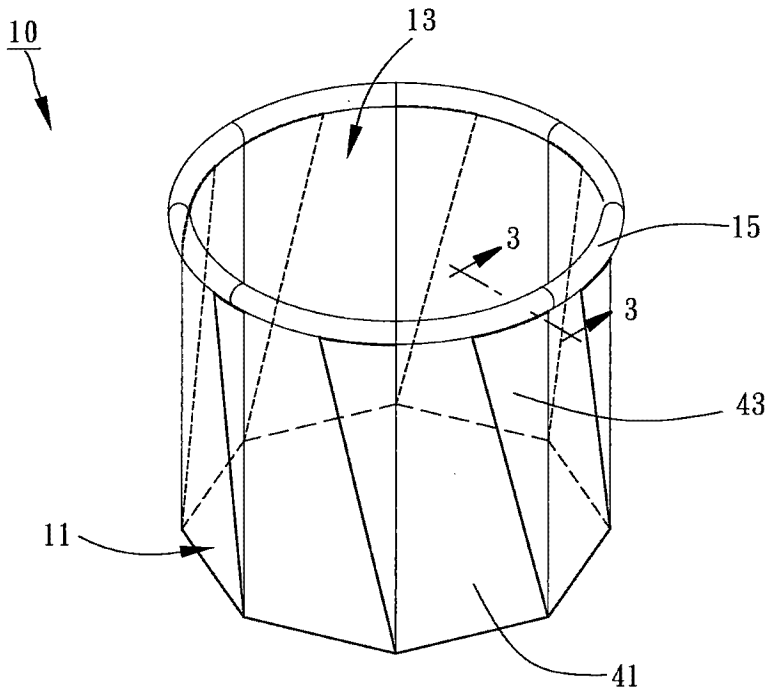

第2圖

符號簡單說明：

10・・・容器

11・・・周壁

13・・・容置空間

15・・・杯口

41・・・主摺翼部

43・・・副摺翼部

發明專利說明書

（本說明書格式、順序，請勿任意更動）

【發明名稱】 可展開與收合使用的容器之改良（一）

【技術領域】

【0001】 本發明有關於一種容器，特別是指一種經摺疊收合後而形成的容器。

【先前技術】

【0002】 由於時代快速發展而使得速食業者及外食發展快速，更由於想輕鬆在家享用外食而購買免洗碗等容器盛裝食物，但許多食物在享用時須放在盤子中以在視覺及取用上較為理想方便，但如此必須再將容器內的食物倒出放在另一個盤子中，在使用上非常不方便。

【0003】 製作立體容器以摺疊邊角的方式來縮小容器的開口是日常習見的操作方式，但在摺疊處必須加以黏合固定來形成容器的強度，例如中華民國新型專利號第M255233號「多邊型紙碗構造」乙案中所揭露，主要係利用一概呈圓形之紙板（圖標10）所折疊成型，其中，該紙板（圖標10）中央部位具有一底座基圓（圖標11），而該底座基圓（圖標11）的外部設有外接多邊形（圖標12），而在該多邊形（圖標12）各角端向外延伸有數條折線（圖標13），並構成有環繞等距排列的壓合板（圖標14）以及黏合板（圖標15），且各該壓合板（圖標14）皆向外延伸有凸出之板緣（圖標16），而該板緣（圖標16）與該壓合板（圖標14）之間係形成折紋線（圖標17）。故據以利用該折線（圖標13）將各該黏合板（圖標15）折疊於相鄰一端之該壓合板（圖標14）的後方，使各該壓合板（圖標14）以及各該板緣（圖標

16）之鄰近端得以相互疊合同時並予以黏合，係構成一底部與碗壁呈現多邊形構形之多邊形紙碗。但該類容器都必須透過黏合的方式固定容器始能使用，但是黏合後也就不能再張開來使用。

【0004】 因此，在盛裝食物時容器週邊支撐力道完全不足，而在應用上仍有其不便之處。

【發明內容】

【0005】 有鑒於前，本發明之目的乃在於提供一可展開與收合使用的容器，係藉由該容器具有的一固定摺邊並且經摺疊後，在使用時可將該容器再展開來使用，進而提升使用者在將欲食用的食物裝盛於經摺疊組設後的容器中時的安全性與便利性，更能將該容器自摺疊組設後的形狀再次解掣展開而形成盤狀，進而讓使用者便於取用盤中的食物，藉以達到本發明所揭露之技術特徵及其欲達成的功效及目的。

【0006】 而為達到上述目的，本發明係提供一種容器，其包含：一底部、複數個第一摺邊、複數個第二摺邊以及複數個固定摺邊。

【0007】 而任一該第一摺邊的一端係連接於該底部，並與該底部的連接處形成一第一摺縫線；而任一該第二摺邊係由一主摺翼部以及一副摺翼部所組成，且任一該第一摺邊之一長邊連接於一該第二摺邊之主摺翼部的長邊，而任一該第一摺邊之另一長邊係連接於另一該第二摺邊之副摺翼部的長邊，進而讓任二該第一摺邊之間係連接於該一第二摺邊，並使得該等第一摺邊與該等第二摺邊係為兩兩交錯環設於該底部；任一該第二摺邊之主摺翼部與副摺翼部二者所相連接的長邊係具有一第二摺縫線，並自二該相鄰第一摺邊與該底部的連接處呈徑向沿伸而形成；而任一該第一摺邊的另一短邊係各別連接於一該固定摺邊，並於連接處形成一第三摺縫線。

【0008】 其中，各該第一摺邊係依循與該底部相連接處的該第一摺縫線而朝內摺疊，使得該等第一摺邊皆兩兩相抵而形成一周壁以及一容置空間；而任一該第二摺邊係依循該第二摺縫線朝外摺疊係使得該第二摺邊的該副摺翼部疊設於該主摺翼部，並沿著與任一該第一摺邊相連接的長邊且呈順時針方向或逆時針方向轉折，進而疊設於由任一該第一摺邊所形成的該容器之周壁外側。

【0009】 較佳地，任一該固定摺邊依循該第三摺縫線朝外摺疊而形成一杯口凸垣，而各該杯口凸垣兩兩相抵形成該容器的一杯口，並疊設固定於該容器之周壁的外側。

【0010】 較佳地，任一該固定摺邊之杯口凸垣的下緣處洽頂抵限位於該第二摺邊之副摺翼部的上緣處，而該杯口凸垣的末端係擋止於該第二摺邊之主摺翼部的一側。

【圖式簡單說明】

【0011】

第1圖為本發明第一實施例之容器未經摺疊前的結構俯視示意圖。

第2圖為本發明第一實施例之容器已經摺疊後的結構立體示意圖。

第3圖為第2圖中剖面線3-3之部分結構的剖面示意圖。

【實施方式】

【0012】 請參閱第1至3圖，為本發明第一實施例，一種可展開後使用的容器10，其包含：一底部20、八個第一摺邊30、八個第二摺邊40以及

八個固定摺邊50。

【0013】 而該底部20係呈八邊形。

【0014】 而該等第一摺邊30係為相同形狀大小的矩形所構成，且任一該第一摺邊30的一短邊係連接於該底部20，並於該底部20的連接處形成一第一摺縫線31。

【0015】 而任一該第二摺邊40係由一主摺翼部41以及一副摺翼部43所組成。其中，任一該第一摺邊30之一長邊係連接於一該第二摺邊40之主摺翼部41的長邊，而任一該第一摺邊30之另一長邊係連接於另一該第二摺邊40之副摺翼部43的長邊，進而讓任二該第一摺邊30之間係連接該一第二摺邊40，並使得該等第一摺邊30與該等第二摺邊40形成兩兩交錯設置。其中，任一該第二摺邊40之主摺翼部41與副摺翼部43二者所相連接的長邊係具有一第二摺縫線45，並自二該相鄰第一摺邊30與該底部20的連接處呈徑向沿伸而形成。較佳地，任一該第二摺邊40之主摺翼部41的整體面積係大於該副摺翼部43的整體面積。

【0016】 而任一該第一摺邊30的另一短邊係各別連接一該固定摺邊50，並於連接處形成一第三摺縫線51。

【0017】 而值得一提的是，於本發明第一實施例中所揭露的該等第一摺邊30、該等第二摺邊40以及該等固定摺邊50的數量是以八為基數作為說明，但非用以作為限定之數量，意即也是可為其他數量，例如：三、四、五、六、七、九或十個等。

【0018】 此外，請再參閱第1圖所示，使用者若將該容器10經展開後而形成盤狀時，即能用以作為裝盛欲食物的盤子或碟子使用之。

【0019】 更請再參閱第2及3圖所示，當使用者若欲將該容器10之各部件經摺疊後使用的情況下，首先，係將各該第一摺邊30依循與該底部20

相連接處的該第一摺縫線31同時朝內摺疊，使得該等第一摺邊30皆兩兩相抵而形成該容器10的一周壁11，以及由該容器10之周壁11與該底部20所圍設而形成的一容置空間13；接著，再將任一該第二摺邊40依循該第二摺縫線45同時朝外摺疊，係使得該第二摺邊40的該副摺翼部43疊設於該主摺翼部41，並沿著與任一該第一摺邊30相連接的長邊且呈順時針方向或逆時針方向轉折，進而疊設於由任一該第一摺邊30所形成的該容器10之周壁11外側。緣此，除用以提供使用者在將欲飲用的飲品或欲食用的食物裝盛於該容器10之容置空間13中之外，更能就由各該杯口凸垣53所兩兩相抵而形成該容器10之一杯口15的關係，而讓使用者便於作為杯體容器所使用之。

【0020】 承上，接著，再將任一該固定摺邊50依循該第三摺縫線51同時朝外摺疊而形成一杯口凸垣53，並疊設固定於該第一摺邊30所形成的該容器10之周壁11的外側；較佳地，任一該固定摺邊50之杯口凸垣53的下緣處洽頂抵限位於該第二摺邊40之副摺翼部43的上緣處，而該杯口凸垣53的末端係擋止於該第二摺邊40之主摺翼部41的一側；更佳地，係自該容器10之杯口15至該第二摺邊40之主摺翼部40的末端係定義為一第一假想距離D1，且自該容器10之杯口15至該第二摺邊40之副摺翼部43的末端係定義為一第二假想距離D2，其中，該第一假想距離D1係小於該第二假想距離D2。

【0021】 綜前所述，而本發明所兼備的優點有：

【0022】 其一、本發明無論是原先的容器或展開後的容器均能保有整體之完整性與美觀，若能蓋上一盒蓋後更將能達到良好的密封效果。

【0023】 其二、本發明係可利用摺疊的壓痕、彎度使得展開後的容器有不同的摺痕變化，進而達到有別於習知技術之視覺美觀效果。

【0024】 其三、本發明可使用整張平面材料製作，亦可在成型之後的容器底部加黏一底部來強化底部的功能，或者，亦可用不同張的材料分

開週邊與底部，如同市面一般之免洗餐具底部是另外黏合壓製的。

【符號說明】

【0025】

10 容器

11 周壁

13 容置空間

15 杯口

20 底部

30 第一摺邊

31 第一摺縫線

40 第二摺邊

41 主摺翼部

43 副摺翼部

45 第二摺縫線

50 固定摺邊

51 第三摺縫線

53 杯口凸垣

201938457

發明摘要

※ 申請案號：

※ 申請日：　　※IPC 分類：

【發明名稱】 可展開與收合使用的容器之改良（一）

【中文】

本發明提供一種容器，包含有一底部、八個第一摺邊、八個第二摺邊及八個固定摺邊；第一摺邊藉由與該底部相連接的一第一摺縫線同時朝內摺疊，進而形成一周壁以及一容置空間；任一第二摺邊藉由第二摺縫線同時朝外摺疊，進而疊設於由任一第一摺邊所形成的該周壁外側；而任一固定摺邊藉由第三摺縫線而同時朝外摺疊，使得固定摺邊疊合於第一摺邊所形成的周壁外側；藉以提升使用者在將欲食用的食物裝盛於容器中後在食用內裝食物時可將容器展開成盤狀而方便取用。

【代表圖】

【本案指定代表圖】：第（2）圖。

【本代表圖之符號簡單說明】：

10 容器

11 周壁

13 容置空間

15 杯口

41 主摺翼部

43 副摺翼部

申請專利範圍

1. 一種容器，其包含：

一底部、複數個第一摺邊、複數個第二摺邊以及複數個固定摺邊；而任一該第一摺邊的一端係連接於該底部，並與該底部的連接處形成一第一摺縫線；而任一該第二摺邊係由一主摺翼部以及一副摺翼部所組成，且任一該第一摺邊之一長邊連接於一該第二摺邊之主摺翼部的長邊，而任一該第一摺邊之另一長邊係連接於另一該第二摺邊之副摺翼部的長邊，進而讓任二該第一摺邊之間係連接於該一第二摺邊，並使得該等第一摺邊與該等第二摺邊係為兩兩交錯環設於該底部；任一該第二摺邊之主摺翼部與副摺翼部二者所相連接的長邊係具有一第二摺縫線，並自二該相鄰第一摺邊與該底部的連接處呈徑向沿伸而形成；而任一該第一摺邊的另一短邊各別連接於一該固定摺邊，並於連接處形成一第三摺縫線；

其中，各該第一摺邊係依循與該底部相連接處的該第一摺縫線而朝內摺疊，使得該等第一摺邊皆兩兩相抵而形成一周壁以及一容置空間；而任一該第二摺邊係依循該第二摺縫線朝外摺疊係使得該第二摺邊的該副摺翼部疊設於該主摺翼部，並沿著與任一該第一摺邊相連接的長邊且呈順時針方向或逆時針方向轉折，進而疊設於由任一該第一摺邊所形成的該容器之周壁外側。

2. 依據申請專利範圍第1項所述之容器，其中，任一該固定摺邊依循該第三摺縫線朝外摺疊而形成一杯口凸垣，而各該杯口凸垣兩兩相抵形成該容器的一杯口，並疊設固定於該容器之周壁的外側。

3. 依據申請專利範圍第2項所述之容器，其中，任一該固定摺邊之杯口凸垣的下緣處洽頂抵限位於該第二摺邊之副摺翼部的上緣處，而該杯口凸垣的末端係擋止於該第二摺邊之主摺翼部的一側。

4. 依據申請專利範圍第3項所述之容器，其中，自該容器之杯口至該第二摺邊之主摺翼部的末端係定義為一第一假想距離，且自該容器之杯口至該第二摺邊之副摺翼部的末端係定義為一第二假想距離，而該第一假想距離係小於該第二假想距離。

5. 依據申請專利範圍第2項所述之容器，其中，自該容器之杯口至該第二摺邊之主摺翼部的末端係定義為一第一假想距離，且自該容器之杯口至該第二摺邊之副摺翼部的末端係定義為一第二假想距離，而該第一假想距離係小於該第二假想距離。

6. 依據申請專利範圍第1至5項其中任何一項所述之容器，其中，任一該第二摺邊之主摺翼部的整體面積係大於該副摺翼部的整體面積。