(19)中华人民共和国国家知识产权局

(12)实用新型专利

(10)授权公告号 CN 210364183 U
(45)授权公告日 2020.04.21

(21)申请号 201920904983.X

(22)申请日 2019.06.14

(73)专利权人 田蕾
地址 442515 湖北省十堰市郧县安阳镇余咀村1组26号

(72)发明人 田蕾

(51)Int.Cl.
B62J 17/04(2006.01)
B62J 17/086(2020.01)

权利要求书1页 说明书2页 附图3页

(54)实用新型名称

一种多功能电动车风雨挡

(57)摘要

本实用新型涉及一种风雨挡，特别涉及一种多功能电动车风雨挡。其结构包括连接电动车车把的连接支撑杆，所述的连接支撑杆的上端铰接有风雨挡罩体，连接支撑杆的上端连接铰接限位件，所述的铰接限位件下方套接在所述的连接支撑杆的上端，所述的铰接限位件的上部设置有铰接轴，所述铰接轴一侧的铰接限位件上设置有限位挡头；所述的风雨挡罩体的侧边设置有T形铰接件，所述的T形铰接件的顶部为中空，用于穿插固定所述风雨挡罩体的外边框管体，所述的T形铰接件的下部中心设置有铰接孔，用于穿插所述的铰接轴。本实用新型的一种多功能电动车风雨挡，其可以根据需要随时切换风挡和雨挡状态，并且操作方便，结构简单更便于安装更换。

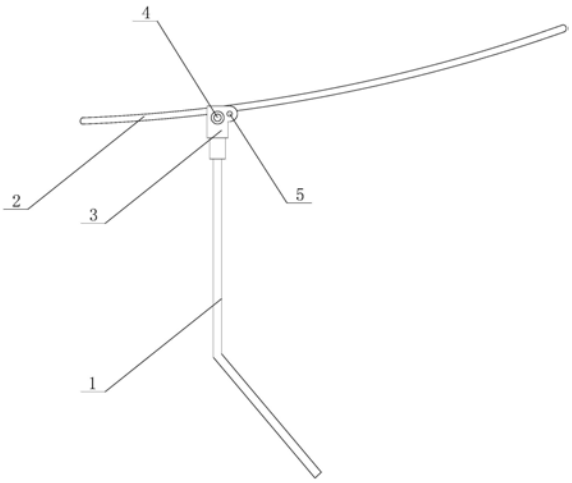

CN 210364183 U

1.一种多功能电动车风雨挡,包括连接电动车车把的连接支撑杆,所述的连接支撑杆的上端铰接有风雨挡罩体,其特征在于,所述的连接支撑杆的上端连接铰接限位件,所述的铰接限位件下方套接在所述的连接支撑杆的上端,所述的铰接限位件的上部设置有铰接轴,所述铰接轴一侧的铰接限位件上设置有限位挡头;所述的风雨挡罩体的侧边设置有T形铰接件,所述的T形铰接件的顶部为中空,用于穿插固定所述风雨挡罩体的外边框管体,所述的T形铰接件的下部中心设置有铰接孔,用于穿插所述的铰接轴。

2.根据权利要求1所述的一种多功能电动车风雨挡,其特征在于,所述的T形铰接件的下部两侧分别设置有限位挡头卡槽,所述的两个限位挡头卡槽分别用于锁紧风挡状态下以及雨挡状态下的限位挡头。

3.根据权利要求1所述的一种多功能电动车风雨挡,其特征在于,所述的连接支撑杆为折线形。

4.根据权利要求1所述的一种多功能电动车风雨挡,其特征在于,所述的连接支撑杆为弧形。

5.根据权利要求1所述的一种多功能电动车风雨挡,其特征在于,所述的风雨挡罩体为所述外边框管体围成的中部透明罩体。

6.根据权利要求1所述的一种多功能电动车风雨挡,其特征在于,所述的风雨挡罩体为所述外边框管体围成的不透明罩体,所述的不透明罩体的一侧设置有透明可视窗。

一种多功能电动车风雨挡

技术领域

[0001] 本实用新型涉及一种风雨挡，特别涉及一种多功能电动车风雨挡。

背景技术

[0002] 现有技术下，对于电动车的使用者来说，在大风或者下雨等恶劣天气下，其骑行会受到较大的影响，目前的方法是单独采用风挡或者雨挡，或者使用全包裹形式的风雨挡，前者功能单一，不能适应各种情况，后者则结构复杂，体积庞大，安装到电动车上后使得整车臃肿，更给驾驶带来诸多不便。

发明内容

[0003] 为了解决现有技术的问题，本实用新型提供了一种多功能电动车风雨挡，其可以根据需要随时切换风挡和雨挡状态，并且操作方便，结构简单更便于安装更换。

[0004] 本实用新型所采用的技术方案如下：

[0005] 一种多功能电动车风雨挡，包括连接电动车车把的连接支撑杆，所述的连接支撑杆的上端铰接有风雨挡罩体，连接支撑杆的上端连接铰接限位件，所述的铰接限位件下方套接在所述的连接支撑杆的上端，所述的铰接限位件的上部设置有铰接轴，所述铰接轴一侧的铰接限位件上设置有限位挡头；所述的风雨挡罩体的侧边设置有T形铰接件，所述的T形铰接件的顶部为中空，用于穿插固定所述风雨挡罩体的外边框管体，所述的T形铰接件的下部中心设置有铰接孔，用于穿插所述的铰接轴。

[0006] T形铰接件的下部两侧分别设置有限位挡头卡槽，所述的两个限位挡头卡槽分别用于锁紧风挡状态下以及雨挡状态下的限位挡头。

[0007] 连接支撑杆为折线形。

[0008] 连接支撑杆为弧形。

[0009] 风雨挡罩体为所述外边框管体围成的中部透明罩体。

[0010] 风雨挡罩体为所述外边框管体围成的不透明罩体，所述的不透明罩体的一侧设置有透明可视窗。

[0011] 本实用新型提供的技术方案带来的有益效果是：

[0012] 本实用新型的多功能电动车风雨挡，其风雨挡罩体可以绕铰接轴旋转将近270度，从而实现电动车头顶的雨挡以及前面风挡的双重功能，并且切换方便不费力，使用者很容易就可以根据自己需要切换两种状态使用，整个装置通过连接支撑杆直接安装于车把两侧，方便安装和拆卸。

附图说明

[0013] 为了更清楚地说明本实用新型实施例中的技术方案，下面将对实施例描述中所需要使用的附图作简单地介绍，显而易见地，下面描述中的附图仅仅是本实用新型的一些实施例，对于本领域普通技术人员来讲，在不付出创造性劳动的前提下，还可以根据这些附图

获得其他的附图。

[0014] 图1为本实用新型的一种多功能电动车风雨挡的结构示意图(雨挡状态)；

[0015] 图2为本实用新型的一种多功能电动车风雨挡的结构示意图(风挡状态)；

[0016] 图3为本实用新型的一种多功能电动车风雨挡的风雨挡罩体结构示意图。

具体实施方式

[0017] 为使本实用新型的目的、技术方案和优点更加清楚，下面将结合附图对本实用新型实施方式作进一步地详细描述。

[0018] 实施例一

[0019] 如附图1和图3所示，一种多功能电动车风雨挡，包括连接电动车车把的连接支撑杆1，所述的连接支撑杆1的上端铰接有风雨挡罩体2，连接支撑杆1的上端连接铰接限位件3，所述的铰接限位件3下方套接在所述的连接支撑杆1的上端，所述的铰接限位件3的上部设置有铰接轴4，所述铰接轴4一侧的铰接限位件3上设置有限位挡头5；所述的风雨挡罩体2的侧边设置有T形铰接件6，所述的T形铰接件6的顶部为中空，用于穿插固定所述风雨挡罩体2的外边框管体21，所述的T形铰接件6的下部中心设置有铰接孔7，用于穿插所述的铰接轴4。

[0020] 本实施例中，T形铰接件6的下部两侧分别设置有限位挡头卡槽61，所述的两个限位挡头卡槽61分别用于锁紧风挡状态下以及雨挡状态下的限位挡头5。

[0021] 如附图1所示，本实施例为一种多功能电动车风雨挡的雨挡状态下结构示意图，此时，铰接限位件3上的限位挡头5卡嵌于T形铰接件6的下部右侧的限位挡头卡槽61内，整个风雨挡罩体2横卧于电动车顶部，起到遮挡雨水的作用。

[0022] 如附图2所示，当需要切换至风挡状态时，沿铰接轴4转动整个风雨挡罩体2，此时风雨挡罩体2逆时针旋转大概270度，直到铰接限位件3上的限位挡头5被T形铰接件6的下部左侧的限位挡头卡槽挡住并锁紧，此时风雨挡罩体2呈近垂直状态立于电动车前方，从而变成风挡。

[0023] 如附图1所示，本实施例中的连接支撑杆1为折线形。

[0024] 实施例二

[0025] 本实施例和实施例一的不同之处在于，连接支撑杆1为弧形。

[0026] 实施例三

[0027] 本实施例和实施例一的不同之处在于，风雨挡罩体2为所述外边框管体21围成的中部透明罩体。

[0028] 实施例四

[0029] 本实施例和实施例三的不同之处在于，风雨挡罩体2为所述外边框管体21围成的不透明罩体，所述的不透明罩体的一侧设置有透明可视窗。

[0030] 以上所述仅为本实用新型的较佳实施例，并不用以限制本实用新型，凡在本实用新型的精神和原则之内，所作的任何修改、等同替换、改进等，均应包含在本实用新型的保护范围之内。

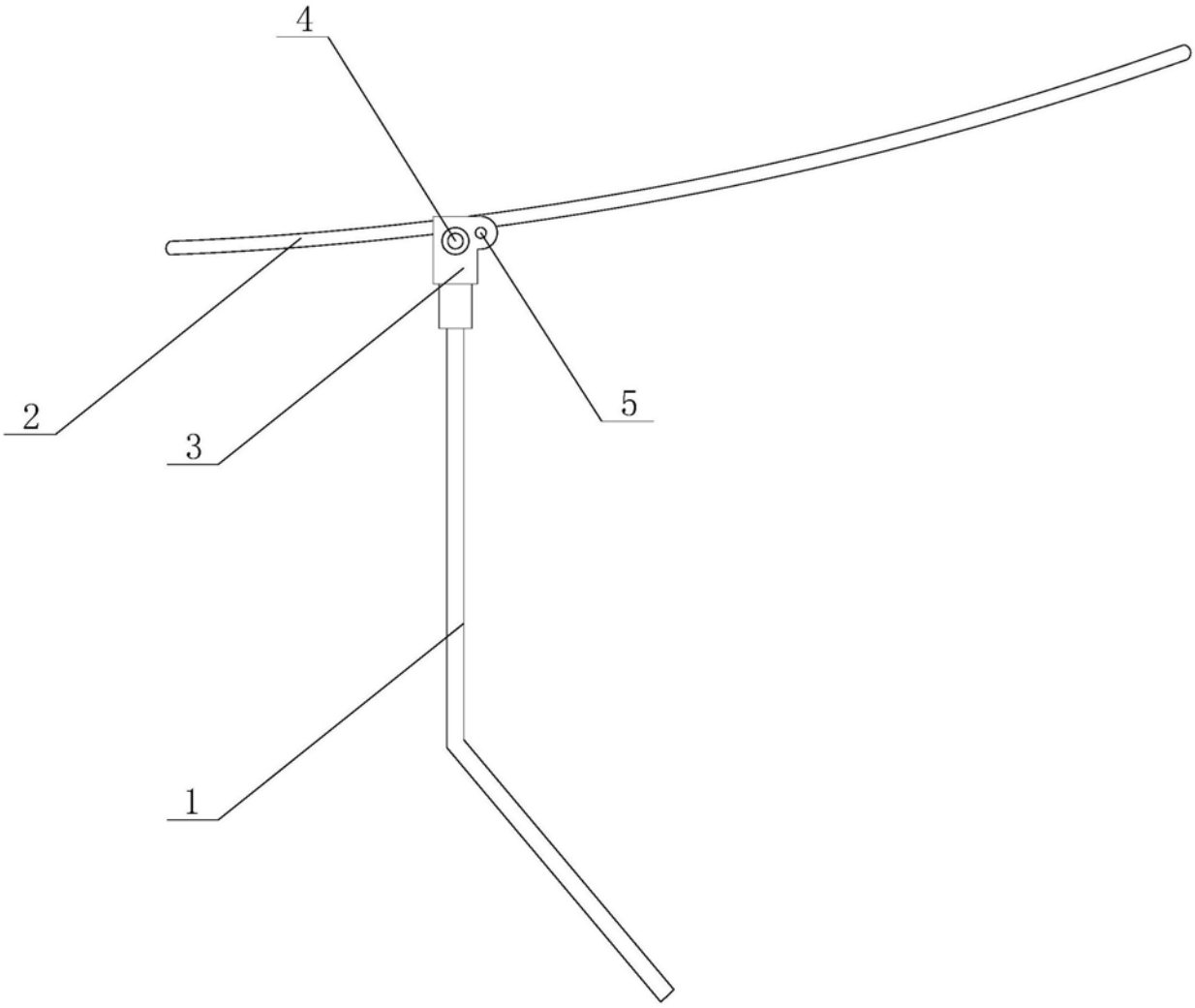

图1

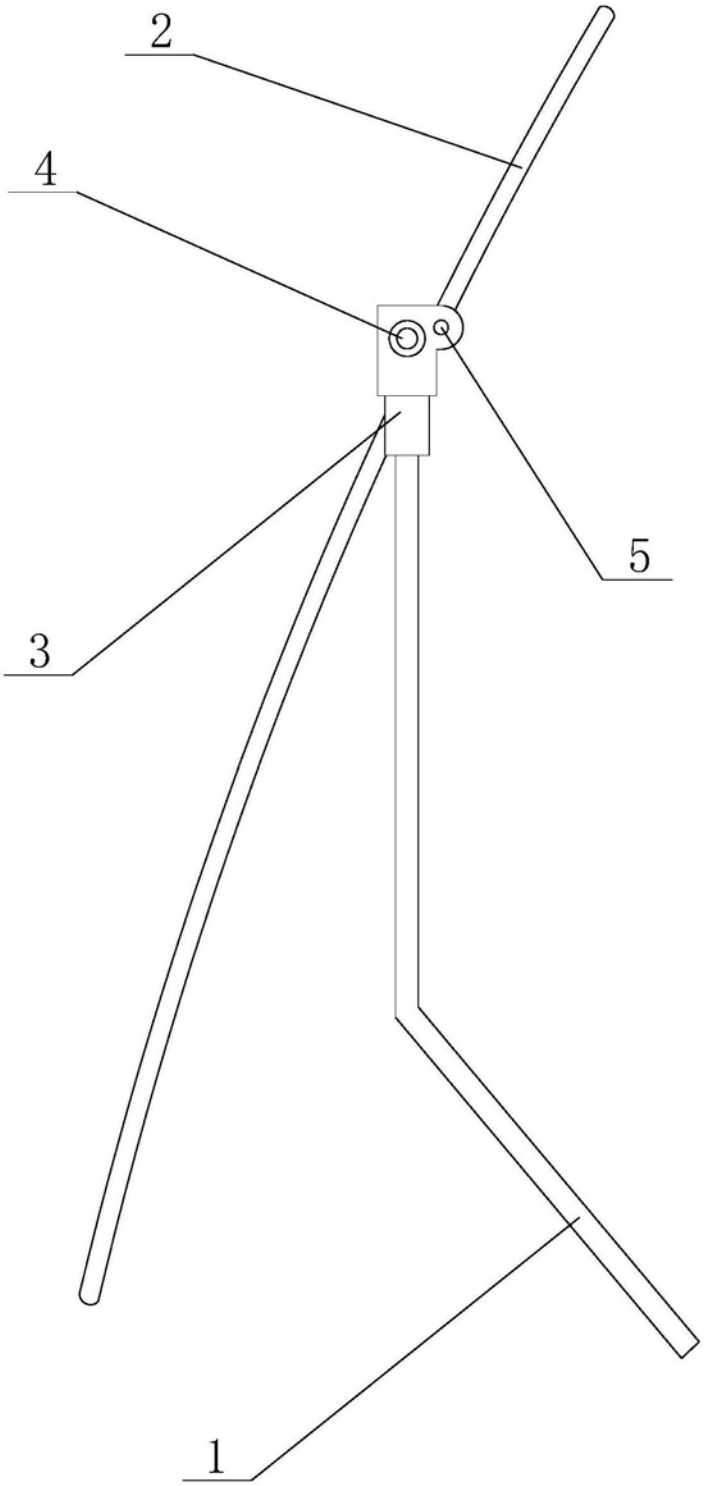

图2

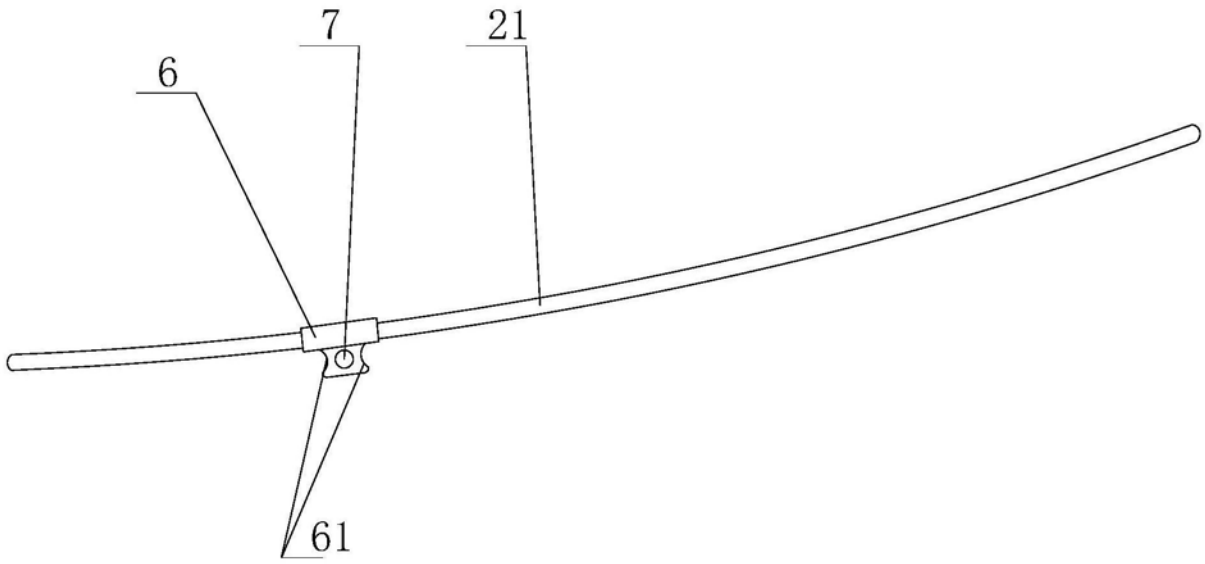

图3